AQUAMOT
Systemy Uzdatniania Wody

Dane aktualne na dzień: 24-11-2026 15:29

Link do produktu: https://bluewater24.pl/zmiekczacz-wody-do-pracy-ciaglej-duet-2x45-p-347.html



ZMIĘKCZACZ WODY DO PRACY CIĄGŁEJ DUET 2x45

Cena brutto	**5 490,00 zł**
Cena netto	**4 463,41 zł**
Dostępność	**Na zamówienie**
Producent	**GE Osmonics**

Opis produktu



PROFESJONALNY SYSTEM ZMIĘKCZANIA WODY

Zmiękczacz dwukolumnowy TWIN do pracy ciągłej naprzemiennej
lub równoległej ze sterownikiem Logix 255/764

Model: EKO OPTIMO DUET 45
Wydajność: 2,3 – 4,6 m³/h
**wydajność przy pracy obu kolumn (poza regeneracją) w wersji równoległej*

Proces zmiękczania wody, czyli usuwania z niej węglanów wapnia i magnezu.

Zmiękczacze usuwają na zasadzie wymiany jonowej kationy powodujące powstawanie kamienia. Rozpuszczone w wodzie jony wapnia i magnezu wychwytywane są w kolumnie zmiękczacza w czasie przepływu wody przez złoże. Woda poddawana procesowi zmiękczania powinna być wstępnie oczyszczona z zawartości zanieczyszczeń mechanicznych, w przeciwnym razie na żywicy wymieniane będą oprócz jonów powodujących twardość również jony FE i Mn, przez co zdolność jonowymienna żywicy ulegnie znacznemu zmniejszeniu.
Gdy zdolność jonowymienna złoża zostanie wyczerpana, należy poddać je regeneracji za pomocą roztworu solanki - NaCl (pastylki solne).

Zmiękczacze EKO OPTIMO DUET pozwalają na ciągłą dostawę wody uzdatnionej bez przerw na regenerację.

Praca urządzeń oparta jest na złożu Purolite. Urządzenie skutecznie ochroni całą instalację wodną i wszystkie podłączone do niej urządzenia przed kamieniem kotłowym przy minimalnej stracie ciśnienia wody.

KARTA KATALOGOWA



Zastosowanie:

- aplikacje przemysłowe
- gospodarstwa domowe
- kotłownie
- układy chłodzenia
- pralnie
- hotele
- szpitale
- myjnie samochodowe itp.

Wyposażenie standardowe:

- dwa zbiorniki ciśnieniowe z żywicą jonowymienną
- dwie głowice AUTOTROL 255 z mikroprocesorowym sterownikiem objętościowym 764 LOGIX
- dwa zbiorniki na solankę
- transformator bezpieczeństwa 12V

Dane techniczne: Purolite®

- głowica Autotrol LOGIX 255/764, sterownik objętościowy
- butle 10x54
- dwa zbiorniki soli 70l



- ilość żywicy jonowymiennej 2x45l
- średnie zużycie soli na regenerację (kg) 5,4
- ciśnienie robocze min./maks. (bar): 1,7 / 8,6
- temperatura robocza min. / maks. 2/38 st. C
- pobór mocy (W) 4
- zasilanie elektryczne (V/Hz): 230V/12V/50Hz
- przyłącze hydrauliczne wlot / wylot: 1”BSP GZ
- przyłącze popłuczyn ½” BSP GZ lub GW
- spadek ciśnienia (bar): 0,6

Wymiary:

- Water Quality® ASSOCIATION Objętość zbiornika solanki (l) 70
- Szerokość zbiornika solanki (mm): 340
- Głębokość zbiornika solanki (mm) 340
- Wysokość zbiornika solanki (mm) 880
- Wymiary zbiornika ciśnieniowego (cale) butle 10x54
- Szerokość butli i zaworu steruj. (mm) 260
- Głębokość butli i zaworu steruj. (mm) 405
- Wysokość butli i zaworu steruj. (mm) 1585

CE

Charakterystyka zmiękczaczy EKO OPTIMO DUET:

- działanie bezobsługowe - sterowanie czasowe i objętościowe
- odporny na korozję zbiornik z włókien szklanych
- nowoczesne głowice sterujące
- złoże o żywotności do 20 lat
- bardzo wysoka zdolność usuwania jonów twardości

- ciągła dostawa wody uzdatnionej bez przerw na regenerację - DUET
- w wersji objętościowej: podtrzymywanie pamięci sterownika, regulacja długości cykli, wskazanie przepływu chwilowego i ilości wody pozostałej do kolejnej regeneracji
- niskie koszty eksploatacji
- najwyższa jakość za niską cenę



Gratisy oraz wyposażenie dodatkowe:

- filtr wstępny - ochronny
- sól pastylkowana 100 kg
- test twardości wody
- dostawa 0 zł.

Środki eksploatacyjne:

środek regenerujący: NaCl w pastylkach;

GWARANCJA:
3 lata gwarancji na elektrykę
5 lat gwarancji na zbiornik ciśnieniowy

SCHEMAT PODŁĄCZENIA:

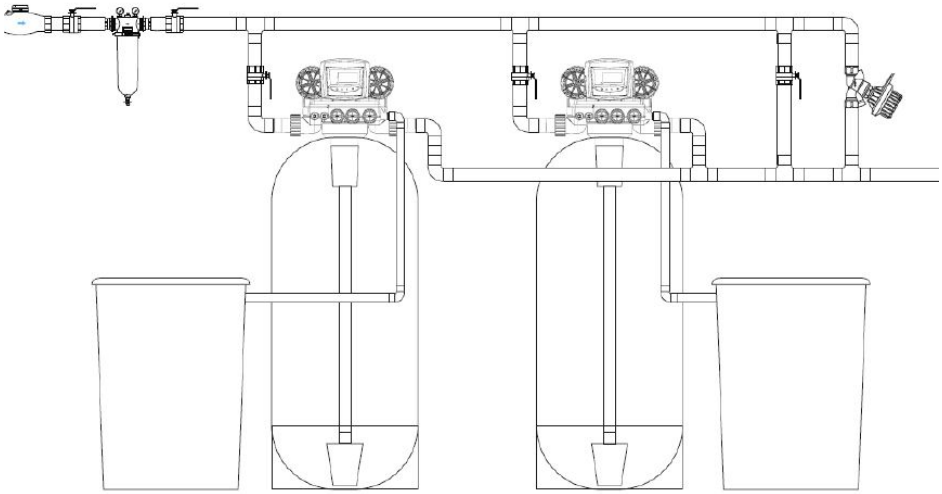

Chętnie udzielimy Państwu fachowej porady i pomocy przy doborze i instalacji urządzenia.
OFERUJEMY PROFESJONALNY MONTAŻ STACJI WRAZ Z URUCHOMIENIEM NA TERENIE CAŁEGO KRAJU
ZAPEWNIAMY SERWIS GWARANCYJNY ORAZ POGWARANCYJNY
W RAZIE DODATKOWYCH PYTAŃ PROSIMY O KONTAKT TELEFONICZNY LUB MAILOWY



ZAPRASZAMY!