AQUAMOT
Systemy Uzdatniania Wody

Dane aktualne na dzień: 24-11-2026 15:28

Link do produktu: https://bluewater24.pl/zmiekczacz-przemyslowy-optimo-duet-performa-2x150l-p-340.html



ZMIĘKCZACZ PRZEMYSŁOWY OPTIMO DUET PERFORMA 2x150l

Cena brutto	**12 990,00 zł**
Cena netto	**10 560,98 zł**
Dostępność	**Dostępny**
Producent	**GE Osmonics**

Opis produktu



Zmiękczacz dwuelementowy DUET PERFORMA
do pracy ciągłej naprzemiennej lub równoległej
ze sterownikiem Logix 278/764

Model: EKO OPTIMO DUET 145
Wydajność: 4,8 – 9,6 m³/h
**wydajność przy pracy obu kolumn (poza regeneracją) w wersji równoległej*

KARTA KATALOGOWA pdf.

Zmiękczanie wody polega na wychwytywaniu jonów wapnia i magnezu poprzez żywice jonowymienne umieszczone w kolumnach z nowoczesną głowicą sterującą, dzięki której cały proces przebiega bezobsługowo. Jedyną czynnością, jaką wykonuje użytkownik stacji zmiękczającej jest okresowe uzupełnianie soli, która regeneruje złoże. Zmiękczacze EKO OPTIMO DUET MAGNUM pozwalają na ciągłą dostawę wody uzdatnionej bez przerw na regenerację. Praca urządzeń oparta jest na złożu Purolite. Urządzenie skutecznie ochroni całą instalację wodną i wszystkie podłączone do niej urządzenia przed kamieniem kotłowym przy minimalnej stracie ciśnienia wody.



Zastosowanie:

- instalacje domowe
- instalacje przemysłowe
- kotłownie wodne
- obiekty usługowe
- pralnie
- hotele
- szpitale
- obiekty gastronomiczne
- obiekty chłodnicze
- myjnie samochodowe

Wyposażenie standardowe:

- dwa zbiorniki ciśnieniowe z żywicą jonowymienną
- dwie głowice AUTOTROL 278 z mikroprocesorowym sterownikiem objętościowym 764 LOGIX oraz turbiną pomiarową
- dwa zbiorniki na solankę
- transformator bezpieczeństwa 12V

Dane techniczne:

- wydajność nominalna 3,8 m3/h
- wydajność maksymalna 4,8 / 9,6 m3/h*
- butle 18x53
- dwa zbiorniki soli 190l
- 2 x 150l złoża
- przyłącze hydrauliczne 1”
- zasilanie 230 V/50 Hz
- ciśnienie robocze od 1,7 - 8,6 bar
- napięcie pracy 12 V/50 Hz
- temperatura wody 2-38° C
- pobór mocy 3 W

**wydajność przy pracy obu kolumn (poza regeneracją) w wersji równoległej*
Uwaga: *osiągi podane są w przybliżeniu i zależą od warunków roboczych i jakości wody.*

Wymiary:

- Objętość zbiornika solanki (l) 190 x 2
- Średnica zbiornika solanki (mm): 565
- Wysokość zbiornika solanki (mm) 1105
- Wymiary zbiornika ciśnieniowego (cale) butle 18x53
- Szerokość butli i zaworu steruj. (mm) 491
- Głębokość butli i zaworu steruj. (mm) 491
- Wysokość butli i zaworu steruj. (mm) 1662

Charakterystyka zmiękczaczy EKO OPTIMO DUET MAGNUM:

- działanie bezobsługowe - sterowanie czasowe i objętościowe
- odporny na korozję zbiornik z włókien szklanych
- nowoczesne głowice sterujące
- złoże o żywotności do 20 lat
- bardzo wysoka zdolność usuwania jonów twardości
- ciągła dostawa wody uzdatnionej bez przerw na regenerację - DUET
- w wersji objętościowej: podtrzymywanie pamięci sterownika, regulacja długości cykli, wskazanie przepływu chwilowego i ilości wody pozostałej do kolejnej regeneracji
- niskie koszty eksploatacji
- najwyższa jakość za niską cenę



Gratisy oraz wyposażenie dodatkowe:

- zestaw montażowy / komplet przyłączy
- sól pastylkowana 100 kg
- test twardości wody
- dostawa 0 zł.

Środki eksploatacyjne:

środek regenerujący: NaCl w pastylkach;

OSIĄGI POZOSTAŁYCH MODELI *:

		105	125	145	175	205
głowica	typ	278/764	278/764	278/764	278/764	255/760
przepływ nominalny	m3/h	3,0	3,2	3,8	4,5	5,0
przepływ max.	m3/h	4,2 / 8,4*	4,5 / 9,0*	4,8 / 4,9*	5,0 / 10,0*	5,2 / 10,4*
zdolność jonowymienna	dHx m3	290	350	400	490	570
spadek ciśnienia	bar	0,6	0,7	0,9	1,0	1,2
wymiary zbiornika	cale	14x65	16x65	18x65	18x65	21x62
średnie zużycie soli	kg	15	20	24	27	30
ciężar transportowy	kg		238	316		
szerokość całkowita	cm		210	240		
wysokość całkowita	cm	182	182	182	182	160
wysokość przyłącza	cm	171	171	171	171	171

* - wydajność przy pracy obu kolumn (poza regeneracją) w wersji równoległej

SCHEMAT PODŁĄCZENIA:

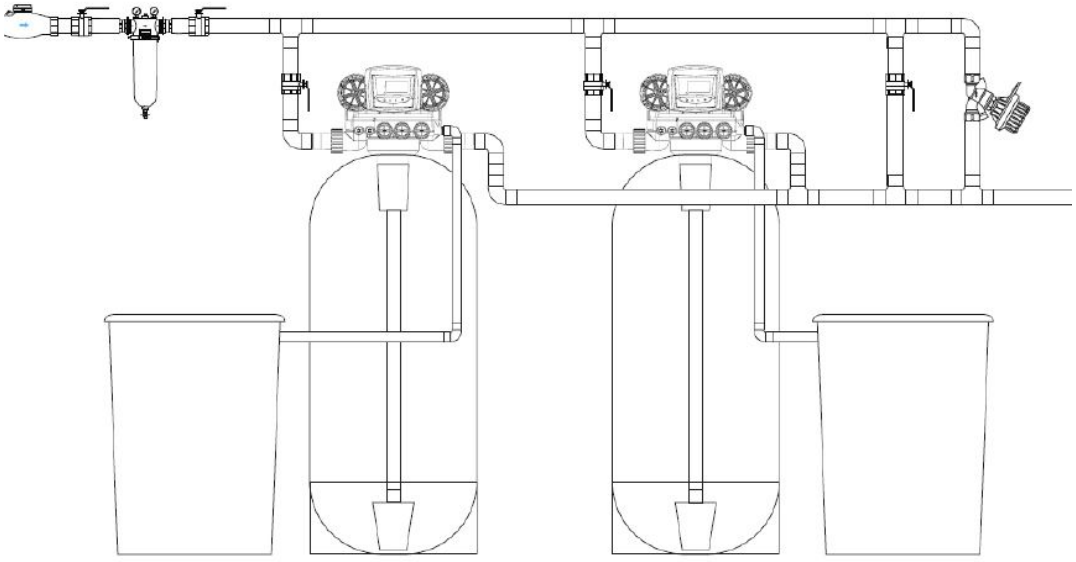

Chętnie udzielimy Państwu fachowej porady i pomocy przy doborze i instalacji urządzenia.
OFERUJEMY PROFESJONALNY MONTAŻ STACJI WRAZ Z URUCHOMIENIEM NA TERENIE CAŁEGO KRAJU
ZAPEWNIAMY SERWIS GWARANCYJNY ORAZ POGWARANCYJNY
W RAZIE DODATKOWYCH PYTAŃ PROSIMY O KONTAKT TELEFONICZNY LUB MAILOWY
ZAPRASZAMY!