AQUAMOT
Systemy Uzdatniania Wody

Dane aktualne na dzień: 24-11-2026 15:44

Link do produktu: https://bluewater24.pl/zmiekczacz-przemyslowy-duet-magnum-298764-twin-it-2-2x210-p-334.html



ZMIĘKCZACZ PRZEMYSŁOWY DUET MAGNUM 298/764 TWIN IT 2" 2x210

Dostępność	**Na zamówienie**
Producent	**GE Osmonics**

Opis produktu



Autotrol

PENTAIR

PROFESJONALNY SYSTEM ZMIĘKCZANIA WODY

Zmiękczacz dwuelementowy TWIN do pracy ciągłej naprzemiennej / równoległej ze sterownikiem MAGNUM 764 IT 2"

Model: EKO OPTIMO DUET MAGNUM 210

Wydajność: 8,4 – 16,8 m³/h
**wydajność przy pracy obu kolumn (poza regeneracją) w wersji równoległej*

Zmiękczanie wody polega na wychwytywaniu jonów wapnia i magnezu poprzez żywice jonowymienne umieszczone w kolumnach z nowoczesną

głowicą sterującą, dzięki której cały proces przebiega bezobsługowo. Jedyną czynnością, jaką wykonuje użytkownik stacji zmiękczającej jest okresowe uzupełnianie soli, która regeneruje złoże. Zmiękczacze EKO OPTIMO DUET MAGNUM pozwalają na ciągłą dostawę wody uzdatnionej bez przerw na regenerację. Praca urządzeń oparta jest na złożu Purolite. Urządzenie skutecznie ochroni całą instalację wodną i wszystkie podłączone do niej urządzenia przed kamieniem kotłowym przy minimalnej stracie ciśnienia wody.



Zastosowanie:

- obiekty usługowe
- kotłownie wodne
- instalacje przemysłowe
- obiegi chłodnicze i itp...

Wyposażenie standardowe:

- dwa zbiorniki ciśnieniowe z żywicą jonowymienną
- dwie głowice AUTOTROL TWIN 298
- z mikroprocesorowym sterownikiem objętościowym 764 LOGIX oraz turbiną pomiarową
- dwa zbiorniki na solankę
- transformator bezpieczeństwa 12V

Dane techniczne:

- wydajność nominalna 5,3 m3/h
- wydajność maksymalna 8,4/ 16,8 m3/h*
- butle 21x62
- dwa zbiorniki soli 340l
- 2 x 210l złoża
- przyłącze hydrauliczne 2” BSP GZ
- zasilanie 230 V/50 Hz
- ciśnienie robocze od 1,7-8,6 bar

- napięcie pracy 12 V/50 Hz
- temperatura wody 2-38° C
- pobór mocy 4 W

**wydajność przy pracy obu kolumn (poza regeneracją) w wersji równoległej*
Uwaga: *osiągi podane są w przybliżeniu i zależą od warunków roboczych i jakości wody.*

Wymiary:

- Objętość zbiornika solanki (l) 2x340
- Średnica jednego zbiornika solanki (mm): 735
- Wysokość jednego zbiornika solanki (mm) 1180
- Wymiary zbiornika ciśnieniowego (cale) butle 21 x 62
- Szerokość jednej butli i zaworu steruj. (mm) 555
- Głębokość jednej butli i zaworu steruj. (mm) 700
- Wysokość butli i zaworu steruj. (mm) 2026

Charakterystyka zmiękczaczy EKO OPTIMO DUET MAGNUM:

- działanie bezobsługowe - sterowanie czasowe i objętościowe
- odporny na korozję zbiornik z włókien szklanych
- nowoczesne głowice sterujące
- złoże o żywotności do 20 lat
- bardzo wysoka zdolność usuwania jonów twardości
- ciągła dostawa wody uzdatnionej bez przerw na regenerację - DUET
- w wersji objętościowej: podtrzymywanie pamięci sterownika, regulacja długości cykli, wskazanie przepływu chwilowego i ilości wody pozostałej do kolejnej regeneracji
- niskie koszty eksploatacji
- najwyższa jakość za niską cenę



Gratisy oraz wyposażenie dodatkowe:

- zestaw montażowy / komplet przyłączy
- sól pastylkowana 100 kg
- test twardości wody
- dostawa 0 zł.

Środki eksploatacyjne:

środek regenerujący: NaCl w pastylkach;

OSIĄGI POZOSTAŁYCH MODELI *:

Typ urządzenia	EKO-OPTIMA DUET 130	EKO-OPTIMA DUET 150	EKO-OPTIMA DUET 180	EKO-OPTIMA DUET 210	EKO-OPTIMA DUET 300	EKO-OPTIMA DUET 500	EKO-OPTIMA DUET 700	EKO-OPTIMA DUET 1000
Średnia pojemność jonowymienna (°d x m^3)	349	403	484	564	806	1344	1882	2688
Średnia pojemność jonowymienna (°f x m^3)	624	720	864	1008	1440	2400	3360	4800
Średnie zużycie soli na regenerację (kg)	15,6	18	21,6	25,2	36,0	60,0	84,0	120,0
Przepływ nominalny (m^3/h)	3,2	4,5	4,5	5,3	7,5	12,5	17,5	22,0
Przepływ maksymalny (m^3/h)	5,2	6,2	7,2	8,4	12,0	20,0	22,0	22,0
Spadek ciśnienia (bar)	0,1	0,2	0,2	0,3	0,4	0,6	1,0	1,7
Wydajność pomiędzy regeneracjami dla wody o twardości 25°d (m^3)	14,0	16,1	19,4	22,6	32,2	53,8	75,3	107,5

*

Wielkości podane są dla jednej kolumny
Wielkości przybliżone, osiągi zależą od warunków roboczych i jakości wody

PRZYKŁADOWY SCHEMAT PODŁĄCZENIA:

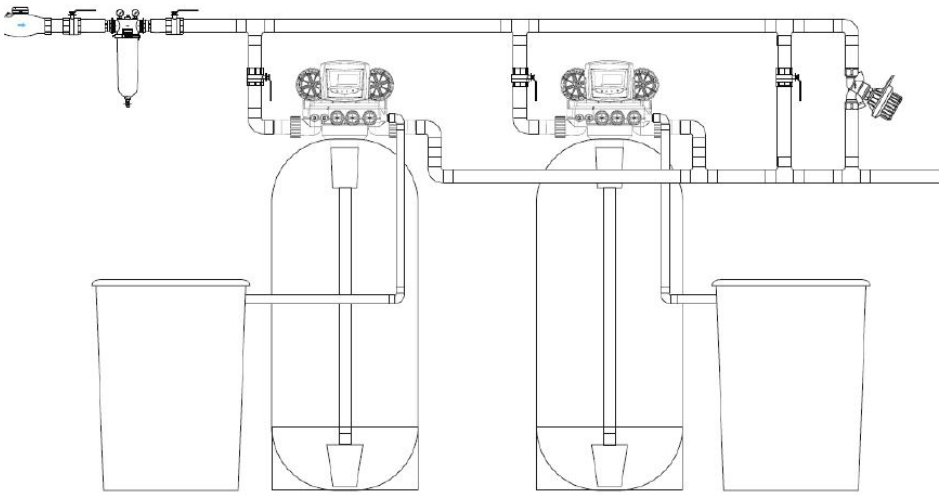

Chętnie udzielimy Państwu fachowej porady i pomocy przy doborze i instalacji urządzenia.
OFERUJEMY PROFESJONALNY MONTAŻ STACJI WRAZ Z URUCHOMIENIEM NA TERENIE CAŁEGO KRAJU
ZAPEWNIAMY SERWIS GWARANCYJNY ORAZ POGWARANCYJNY
W RAZIE DODATKOWYCH PYTAŃ PROSIMY O KONTAKT TELEFONICZNY LUB MAILOWY



ZAPRASZAMY!