AQUAMOT
Systemy Uzdatniania Wody

Dane aktualne na dzień: 24-11-2026 15:52

Link do produktu: https://bluewater24.pl/zestaw-wannowo-prysznicowy-natynkowy-icona-ico-zwpn500c-p-752.html



Zestaw wannowo-prysznicowy natynkowy ICONA ICO-ZWPN.500C

Cena brutto	**1 610,00 zł**
Cena netto	**1 308,94 zł**
Dostępność	**Zapytaj o dostępność**
Producent	**Blue Water**

Opis produktu



Zestaw wannowo-prysznicowy natynkowy
ICONA - ICO-ZWPN.500C - Blue Water

- wykończenie: CHROM
- głowica ceramiczna
- bateria natynkowa wannowa z przełącznikiem z blokadą
- głowica natryskowa Ø10” (250 mm), okrągła
- wąż prysznicowy 2x1/2” 150 cm
- wylewka prysznicowa z regulacją wysokości
- możliwość regulacji wysokości deszczownicy (podczas montażu)

Producent: Blue Water

Model: ICO-ZWPN.500C
Symbol EAN: 5901730614114

Zestaw wannowo-prysznicowy natynkowy, z **ceramiczną głowicą** stanowiąca część serii baterii i akcesoriów **ICONA**



Baterie **Blue Water** to połączenie elegancji i praktyczności. Smukłe, starannie wykonane i solidne konstrukcje to pomysł na wspaniałą łazienkę.

Eleganckie wykończenie idealnie wpasuje się w łazienkę XXI wieku. Wiemy jak bardzo ważny jest komfort w Twoim domu, dlatego też prezentujemy wyjątkowe baterie od firmy **Blue Water** - dzięki którym możesz urządzić w swoim domu niepowtarzalną łazienkę.

Ceramiczne głowice firmy **KEROX** gwarantują bezawaryjną pracę baterii. Są przy tym bardzo wytrzymałe, nawet jeśli ciśnienie wody nie jest stabilne.

Marka **Blue Water** to starannie dobrane baterie, deszczownice i akcesoria dla Twojej łazienki, sprawdź pozostałe**nasze aukcje** i skompletuje pełne wyposażenie do swojego domu - w **nowoczesnym i eleganckim wzornictwie**. Niech wszystko do siebie pasuje i współgra w harmonii a zobaczysz jak odpowiedni wystrój wpływa na **dobre samopoczucie**.

Cenimy wygodę i prostotę, dlatego montaż naszych baterii jest łatwy – wszystkie ich elementy, raz zamocowane, pozostaną na swoim miejscu gwarantując bezawaryjne użytkowanie.



Wymiary:

ZESTAW WANNOWO – PRZYSZNICOWY NATYNKOWY

ICO-ZWPN.500C

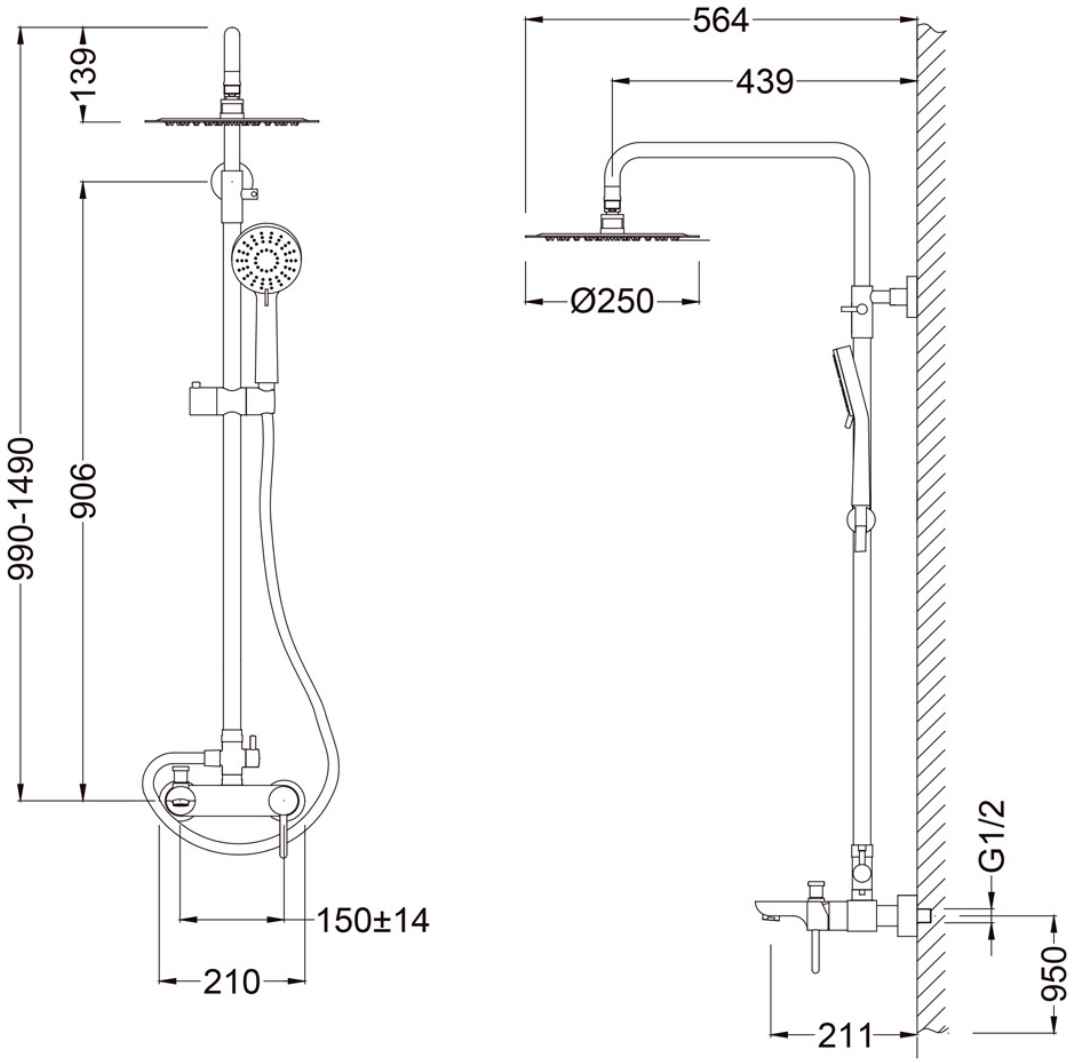


WYSYŁKA
GRATIS

