AQUAMOT
Systemy Uzdatniania Wody

Dane aktualne na dzień: 24-11-2026 15:45

Link do produktu: https://bluewater24.pl/zestaw-lazienkowy-wannowo-prysznicowy-nikolas-nik-zwpn500c-p-519.html



Zestaw łazienkowy wannowo-prysznicowy NIKOLAS NIK-ZWPN.500C

Cena brutto	**2 980,00 zł**
Cena netto	**2 422,76 zł**
Dostępność	**Dostępny**
Producent	**Blue Water**

Opis produktu



Zestaw wannowo-prysznicowy natynkowy
NIKOLAS - NIK-ZWPN.500C - Art Platino

- wykończenie: CHROM
- głowice ceramiczne
- białe wstawki wykonane z porcelany
- bateria natynkowa wannowa z przełącznikiem mechanicznym
- głowica natryskowa 8” (204 mm), okrągła
- wąż prysznicowy 2x1/2” 150 cm
- haczyk prysznicowy
- wylewka prysznicowa

Producent: Art Platino

Model: NIK-ZWPN.500C

Symbol EAN: 5901730613483

Zestaw wannowo-prysznicowy natynkowy z **porcelanowymi wstawkami**, oraz **chromowym** wykończeniem





Ekskluzywny zestaw Nikolas do łazienki, w której chcemy się czuć komfortowo. Idealne połączenie stylu z nowoczesnością. Chrom i ceramika, stanowiące wykończenie baterii, tworzą gładką, elegancką powierzchnię o chłodnej barwie, łatwą do utrzymania w czystości.
Wysokość deszczownicy możemy regulować w zależności od wzrostu użytkownika – na przykład gdy dzieci będą większe. Podczas kąpieli możemy dowolnie ustawić nachylenie deszczownicy – wystarczy jeden ruch ręki.

Duża powierzchnia łazienki zobowiązuje do niestandardowych rozwiązań, nie tylko pod względem zagospodarowania przestrzeni, ale także – zaaranżowania jej w taki sposób, aby każdy element wyposażenia łatwo było utrzymać w czystości. Seria **stylowych baterii łazienkowych Nikolas** spełnia oba te wymagania dzięki szerokiej gamie baterii, a także serii akcesoriów łazienkowych w tej samej linii wzorniczej.

Wykonane z wysokiej jakości mosiądzu, pokryte warstwą miedzi, niklu i wykończone chromem, zachowują szczelność i trwałość, a ich gładką powierzchnię zawsze łatwo wyczyścić. Porcelanowe elementy, odporniejsze na czyszczenie niż tworzywo sztuczne, gwarantują niezmienność koloru. Choć **seria Nikolas** utrzymana jest w stylu retro, została wyposażona we współczesne rozwiązania: zapewniające szczelność ceramiczne głowice hiszpańskiej firmy SEDAL oraz kierunkujące strumień wody i ułatwiające jej oszczędzanie perlatory firmy NEOPERL. Potwierdzeniem wysokiej jakości elementów tworzących baterie łazienkowe jest 5-letnia gwarancja obejmująca głowice, korpus i chromową powłokę.





Cenimy wygodę i prostotę, dlatego montaż naszych baterii jest łatwy – wszystkie ich elementy, raz zamocowane, pozostaną na swoim miejscu gwarantując bezawaryjne użytkowanie.

Wymiary:

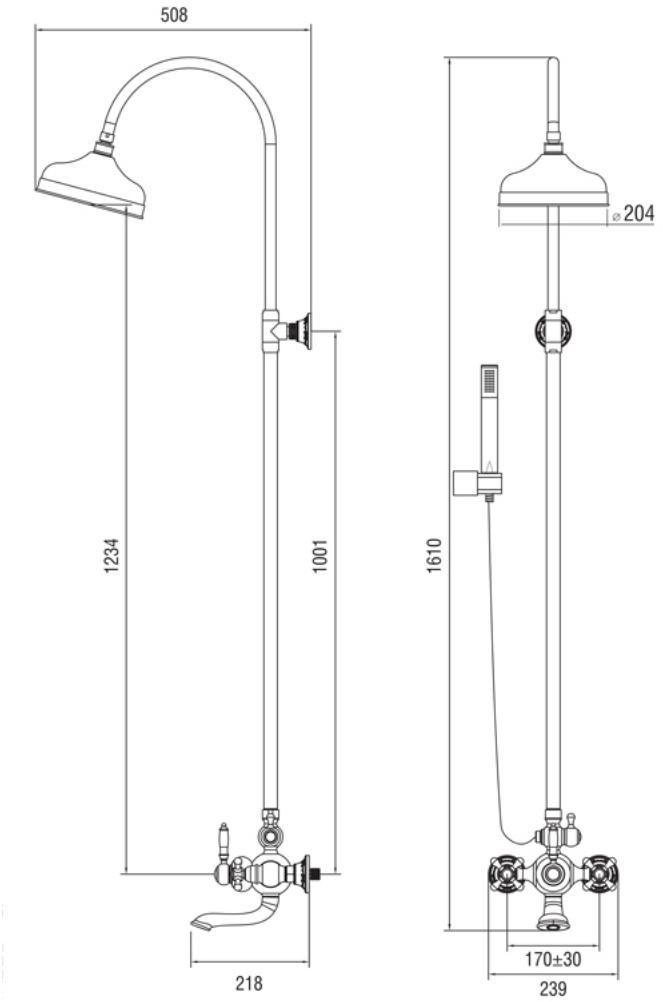

Gwarancja, jakiej udzielamy, obejmuje **5 lat** i dotyczy nie tylko samego **korpusu baterii**, ale także jej **wykończenia** i **ceramicznej głowicy**.


GWARANCJA
5 LAT


WYSYŁKA
GRATIS