AQUAMOT
Systemy Uzdatniania Wody

Dane aktualne na dzień: 24-11-2026 15:45

Link do produktu: https://bluewater24.pl/zestaw-kabinowo-prysznicowy-natynkowy-retro-calitri-cal-zkpn7001c-p-588.html



Zestaw kabinowo-prysznicowy natynkowy RETRO CALITRI CAL-ZKPN.7001C

Cena brutto	**3 515,00 zł**
Cena netto	**2 857,72 zł**
Dostępność	**Dostępny**
Producent	**Blue Water**

Opis produktu

Zestaw kabinowo - prysznicowy natynkowy RETRO CALITRI CAL-ZKPN.7001C

- wykończenie: CHROM
- głowice ceramiczne
- bateria natynkowa pryszniowa z przełącznikiem mechanicznym
- głowica natryskowa 220 mm, okrągła
- wąż prysznicowy 2x1/2” 150 cm
- wylewka prysznicowa

Zestaw **kabinowo-prysznicowy natynkowy Calitri**, wykończona chromem i ozdobiona delikatnymi, porcelanowymi wstawkami.





Także bez wanny łazienka może być w stylu retro, zwłaszcza z tym zestawem z serii Calitri. Biel, chrom, charakterystyczny łuk drążka i linie baterii układające się niby pętle czasu.

Teraz możesz zatrzymać się i odpocząć – czas właśnie zwolnił. Już się nie spieszy i Ty się nie spieszysz, chłonąc z radością każdą, przyjemnie ciepłą kroplę. Niezależnie od tego, czy spływa delikatnie z prysznica, czy cieszy Cię deszczowym strumieniem, przynosi relaks i każda minuta zaczyna dla Ciebie płynąć inaczej.

Ta idealnie szczelna dzięki głowicy KEROX bateria **Calitri** przeniesie Cię w spokojniejszy, wolniej płynący czas.

Cenimy wygodę i prostotę, dlatego montaż naszych baterii jest łatwy – wszystkie ich elementy, raz zamocowane, pozostaną na swoim miejscu gwarantując bezawaryjne użytkowanie.

Wymiary:

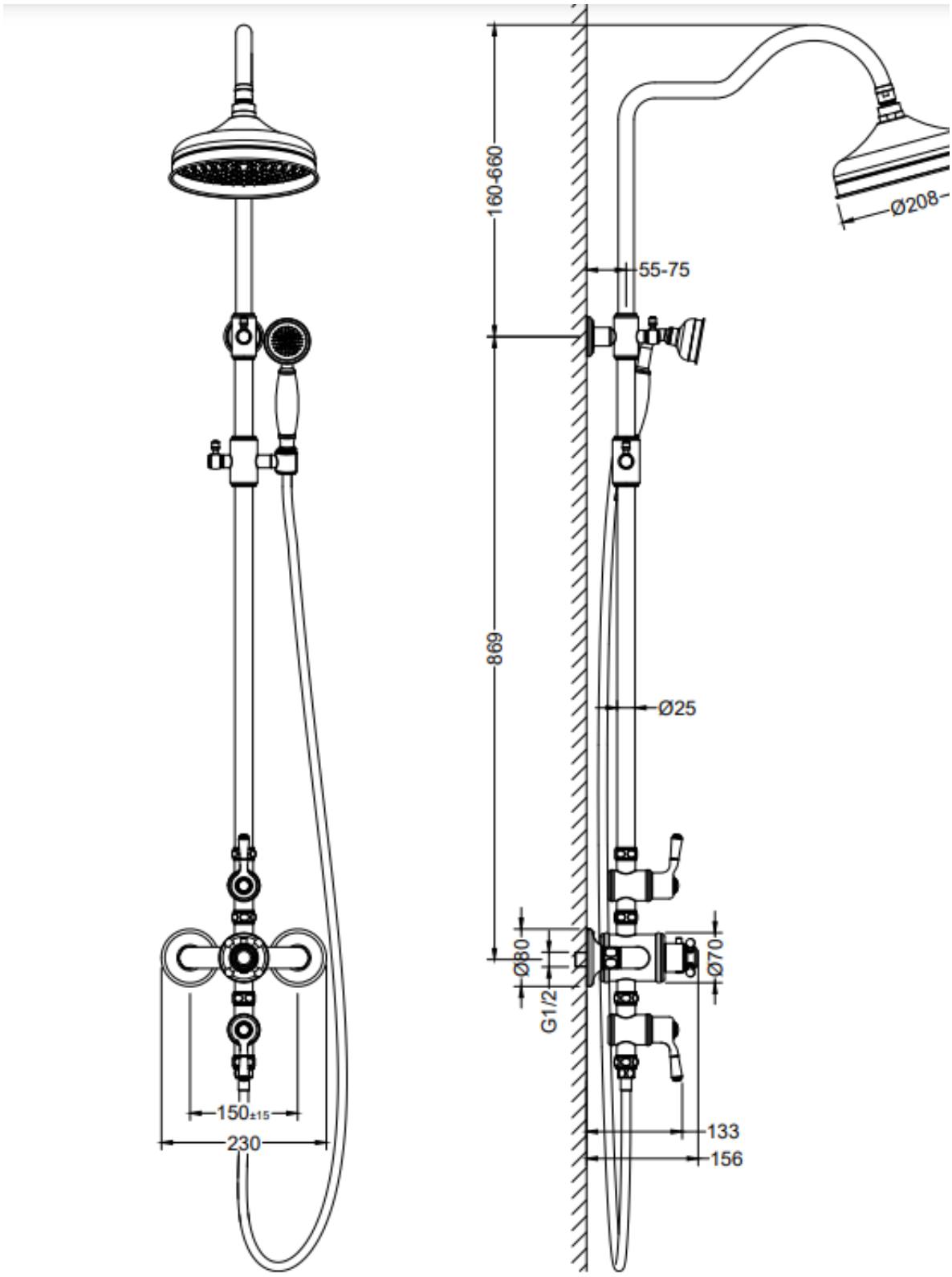

Gwarancja, jakiej udzielamy, obejmuje **5 lat** i dotyczy nie tylko samego **korpusu baterii**, ale także jej **wykończenia** i **ceramicznej głowicy**.


GWARANCJA
5 LAT


WYSYŁKA
GRATIS