AQUAMOT
Systemy Uzdatniania Wody

Dane aktualne na dzień: 24-11-2026 15:52

Link do produktu: https://bluewater24.pl/wysokiej-jakosci-basenowy-zestaw-filtracyjny-mega-fsb450-6w-z-zaworem-bocznym-obj-basenu-40-m3-p-1305.html



Wysokiej jakości basenowy zestaw filtracyjny MEGA FSB450-6W z zaworem bocznym, obj. basenu 40 m3

Cena brutto	**4 500,00 zł**
Cena netto	**3 658,54 zł**
Dostępność	**Na zamówienie**
Numer katalogowy	**01822229**
Producent	**Mega**

Opis produktu

Wysokiej jakości basenowy zestaw filtracyjny Mega FSB450-6W z zaworem bocznym

- obj. basenu 40 m3
- przepływ: 8,1 m3/h

Zbiornik PE wzmocniony włóknem szklanym. Trwały i mocny zestaw wyposażony w zamontowany bocznie zawór 6-funkcyjny oraz pompę odśrodkową z filtrem wstępnym.



- przeznaczony do basenów domowych
- prosta obsługa za pomocą zaworu bocznego 6-funkcyjnego
- wyposażony w wyłącznik róznicowoprądowy RCD, dla bezpieczeństwa użytkownika
- prąd różnicowy 30 mA



NR ART.	TYP	PRZYŁĄCZE	POMPA	ŚREDNICA	WAGA WKŁADU	PG
0182229	FSB450-6W	50 mm / 1 ½"	SS075	449 mm	45 kg	DB01
0182230	FSB500-6W	50 mm / 1 ½"	SC100	527 mm	85 kg	DB01
0182231	FSB650-6W	50 mm / 1 ½"	SC150	627 mm	145 kg	DB01

NR ART.	A	B	WAGA	PRZEPŁYW	MAKS. OBJĘTOŚĆ BASENU
0182229	790 mm	730 mm	27.7 kg	8.1 m³/h	40 m³
0182230	867 mm	770 mm	33.5 kg	11.1 m³/h	50 m³
					78 m³

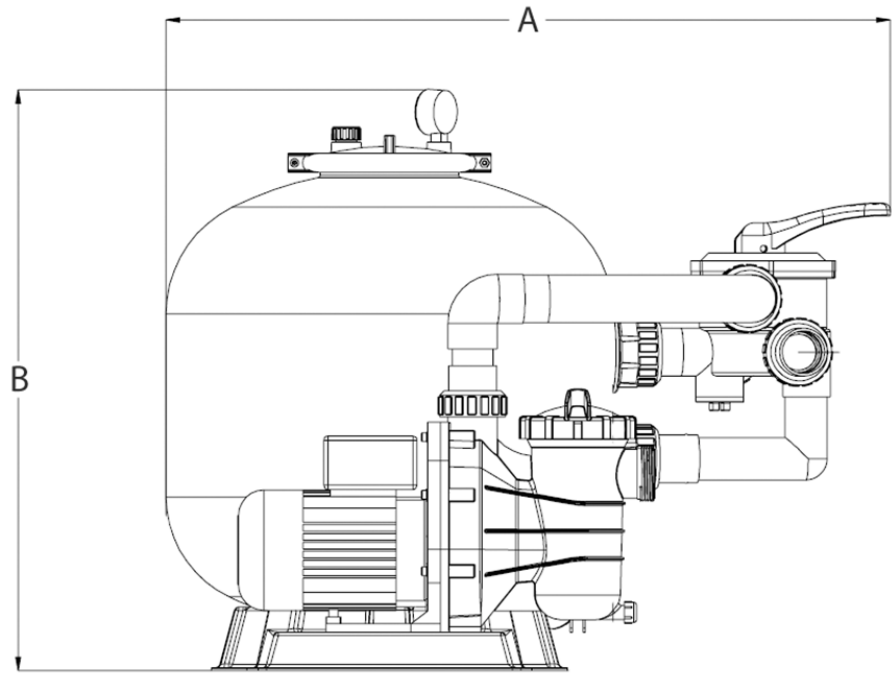

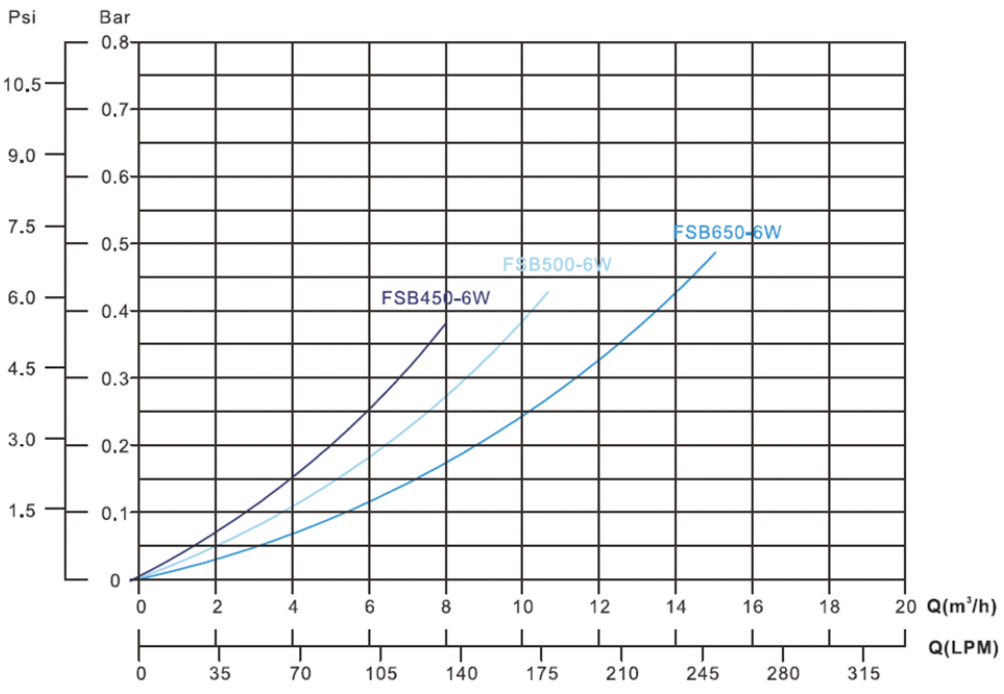

Dostawa gratis !

Piasek filtracyjny / medium dostępne są w naszym sklepie.

Gwarancja: 24 miesiące

W razie dodatkowych pytań, jesteśmy do Państwa dyspozycji.

Kontakt do nas:

Tel. +48 508 398 286

