AQUAMOT
Systemy Uzdatniania Wody

Dane aktualne na dzień: 24-11-2026 15:41

Link do produktu: https://bluewater24.pl/wieszak-na-reczniki-okragly-emira-emi-85042-p-712.html



Wieszak na ręczniki okrągły EMIRA EMI-85042

Cena brutto	**210,00 zł**
Cena netto	**170,73 zł**
Dostępność	**Dostępny**
Czas wysyłki	**24 godziny**
Producent	**Blue Water**

Opis produktu



Wieszak na ręczniki okrągły
EMIRA - EMI-85042 - Art Platino

- materiał: MOSIĄDZ
- wykończenie: CHROM

Producent: Art Platino

Model: EMI-85042

Symbol EAN: 5901730614688

Wieszak na ręczniki okrągły , stanowiący część stylowej **serii** baterii i akcesoriów łazienkowych EMIRA





Mosiądz i chrom, piękno i użyteczność, trwałość wykonania i lekkość designu – oto **wieszak na ręczniki okrągły** z serii akcesoriów łazienkowych EMIRA. Odrobina elegancji połączona z niezawodną użytecznością, tak ważną w akcesoriach z których korzystamy każdego dnia - bo codzienność to połączenie **siły i piękna**.

Akcesoria łazienkowe **z serii EMIRA** to połączenie doskonałego gustu i ogromnej praktyczności. Dzięki którym stworzysz niepowtarzalną łazienkę. Linia wzornictwa dopasowana jest do **baterii** serii EMIRA. Dlatego łącząc je razem, możesz wprowadzić do swojego domu niesamowity klimat i poczucie **komfortu**.

Wieszak doskonale **komponuje** się również z innymi **akcesoriami** dostępnymi w naszej ofercie. Zarówno półki, uchwyty czy pojemniki wykonane w podobnym - **eleganckim i praktycznym** projekcie - stanowią doskonałe wyposażenie dla każdego domu.

Marka **Blue Water** to starannie dobrane baterie, deszczownice i akcesoria dla Twojej łazienki, sprawdź pozostałe **nasze oferty** i skompletuje pełne wyposażenie do swojego domu - w **nowoczesnym i eleganckim wzornictwie**. Niech wszystko do siebie pasuje i współgra w harmonii a zobaczysz jak odpowiedni wystrój wpływa na **dobre samopoczucie**.



Wymiary:

WIESZAK NA RĘCZNIKI OKRĄGŁY

EMI-85042

ART PLATINO
the Blue Water group

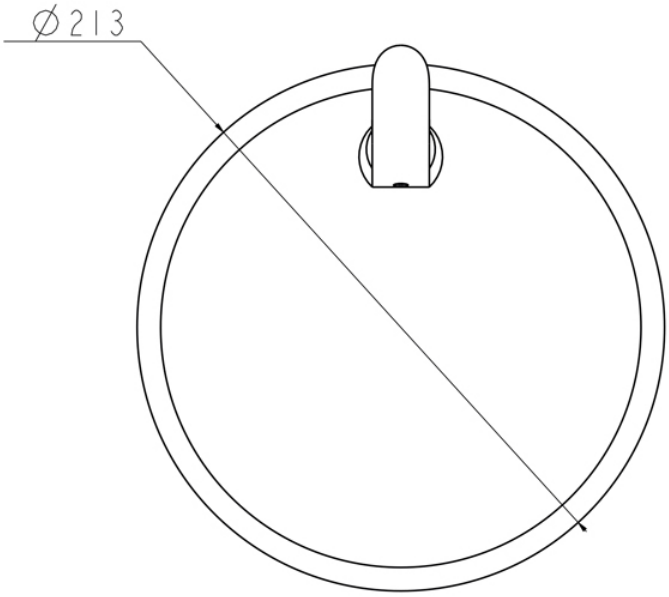

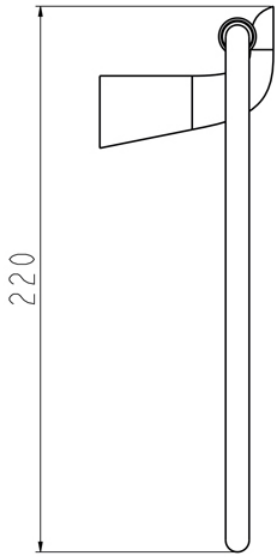

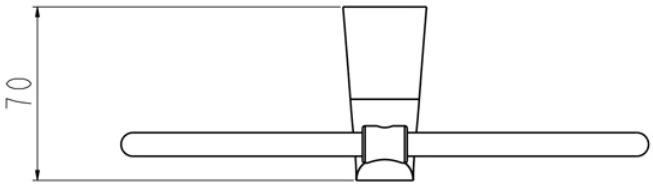




WYSYŁKA
GRATIS

