Dane aktualne na dzień: 24-11-2026 15:44

Link do produktu: https://bluewater24.pl/wieszak-na-reczniki-dwuramienny-liwio-liw-56025-p-681.html



Wieszak na ręczniki dwuramienny LIWIO LIW-56025

Cena brutto	**390,00 zł**
Cena netto	**317,07 zł**
Dostępność	**Dostępny**
Czas wysyłki	**24 godziny**
Producent	**Blue Water**

Opis produktu



Wieszak na ręczniki dwuramienny
LIWIO - LIW-56025 - Art Platino

- materiał: MOSIĄDZ
- wykończenie: CHROM

Producent: Art Platino

Model: LIW-56025

Symbol EAN: 5901730615098

Wieszak na ręczniki dwuramienny, stanowiący część stylowej **serii** baterii i akcesoriów łazienkowych LIWIO





Mosiądz i chrom, piękno i użyteczność, trwałość wykonania i lekkość designu – oto **wieszak na ręczniki dwuramienny** z serii akcesoriów łazienkowych LIWIO. Odrobina elegancji połączona z niezawodną użytecznością, tak ważną w akcesoriach z których korzystamy każdego dnia - bo codzienność to połączenie **siły i piękna**.

Akcesoria łazienkowe **z serii LIWIO** to połączenie doskonałego gustu i ogromnej praktyczności. Dzięki którym stworzysz niepowtarzalną łazienkę. Linia wzornictwa dopasowana jest do **baterii** serii LIWIO. Dlatego łącząc je razem, możesz wprowadzić do swojego domu niesamowity klimat i poczucie **komfortu**.

Wieszak doskonale **komponuje** się również z innymi **akcesoriami** dostępnymi w naszej ofercie. Zarówno półki, uchwyty czy pojemniki wykonane w podobnym - **eleganckim i praktycznym** projekcie - stanowią doskonałe wyposażenie dla każdego domu.





Wymiary:

WIESZAK NA RĘCZNIKI DWURAMIENNY

LIW-56025

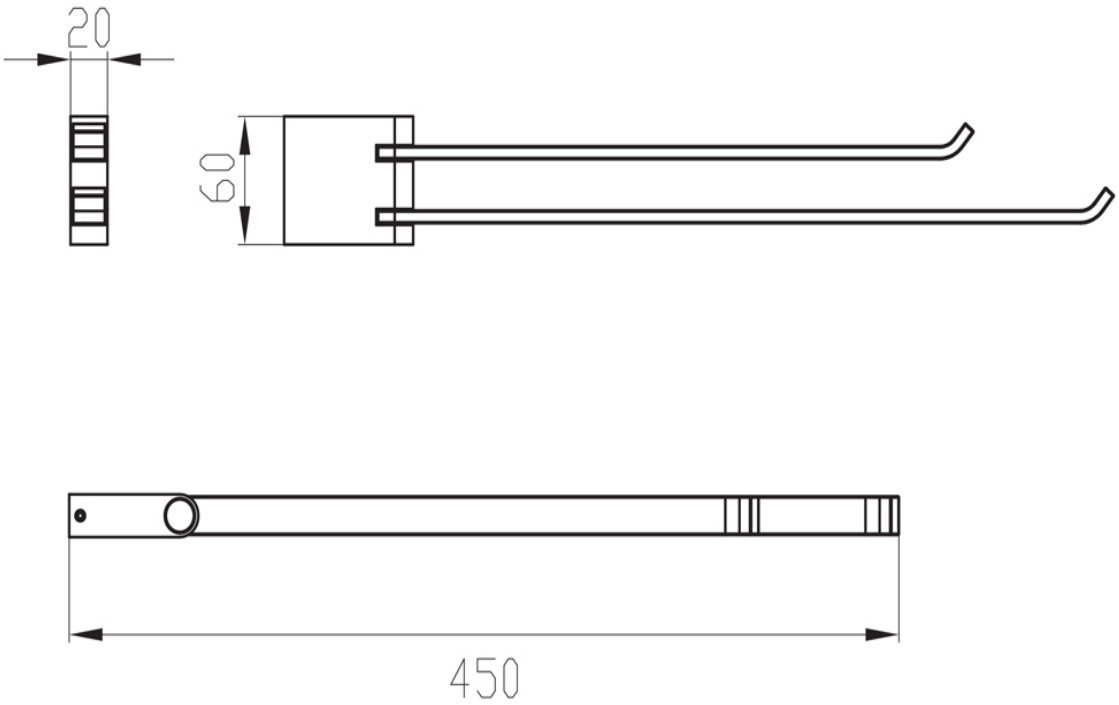


WYSYŁKA
GRATIS