AQUAMOT
Systemy Uzdatniania Wody

Dane aktualne na dzień: 24-11-2026 15:41

Link do produktu: https://bluewater24.pl/wieszak-na-recznik-prostokatny-panama-pan-86040-p-631.html



Wieszak na ręcznik prostokątny PANAMA PAN-86040

Cena brutto	**170,00 zł**
Cena netto	**138,21 zł**
Dostępność	**Dostępny**
Czas wysyłki	**24 godziny**
Producent	**Blue Water**

Opis produktu

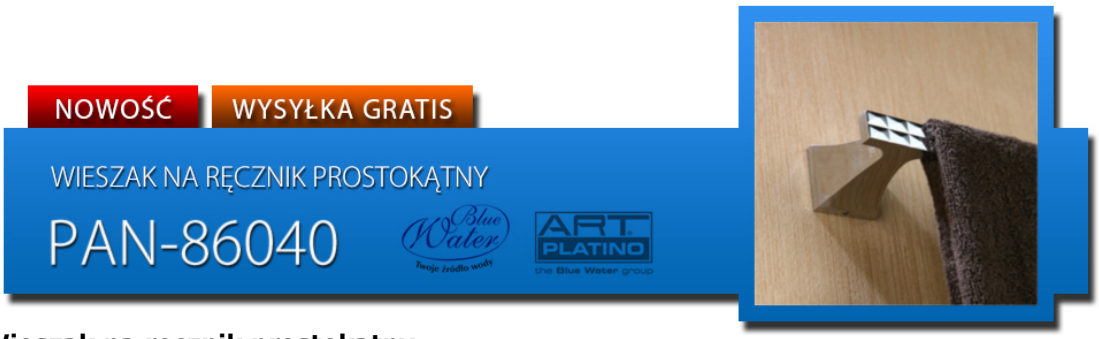

Wieszak na ręcznik prostokątny
PANAMA - PAN-86040 - Art Platino

- materiał: MOSIĄDZ
- wykończenie: CHROM

Producent: Art Platino

Model: PAN-86040

Symbol EAN: 5901730614589

Wieszak na ręcznik prostokątny, stanowiący część stylowej **serii** baterii i akcesoriów łazienkowych **PANAMA**





Mosiądz i chrom, piękno i użyteczność, trwałość wykonania i lekkość designu – oto **wieszak na ręcznik prostokątny** z serii akcesoriów łazienkowych Panama. Odrobina elegancji połączona z niezawodną użytecznością, tak ważną w akcesoriach z których korzystamy każdego dnia - bo codzienność to połączenie **siły i piękna**.

Akcesoria łazienkowe **z serii PANAMA** to połączenie doskonałego gustu i ogromnej praktyczności. Dzięki którym stworzysz niepowtarzalną łazienkę. Linia wzornictwa dopasowana jest do **baterii** serii PANAMA. Dlatego łącząc je razem, możesz wprowadzić do swojego domu niesamowity klimat i poczucie **komfortu**.

Wieszak doskonale **komponuje** się również z innymi **akcesoriami** dostępnymi w naszej ofercie. Zarówno uchwyty, haczyki czy pojemniki wykonane w podobnym - **eleganckim i praktycznym** projekcie - stanowią doskonałe wyposażenie dla każdego domu.

Wymiary:

WIESZAK NA RĘCZNIKI PROSTOKĄTNY

PAN-86040

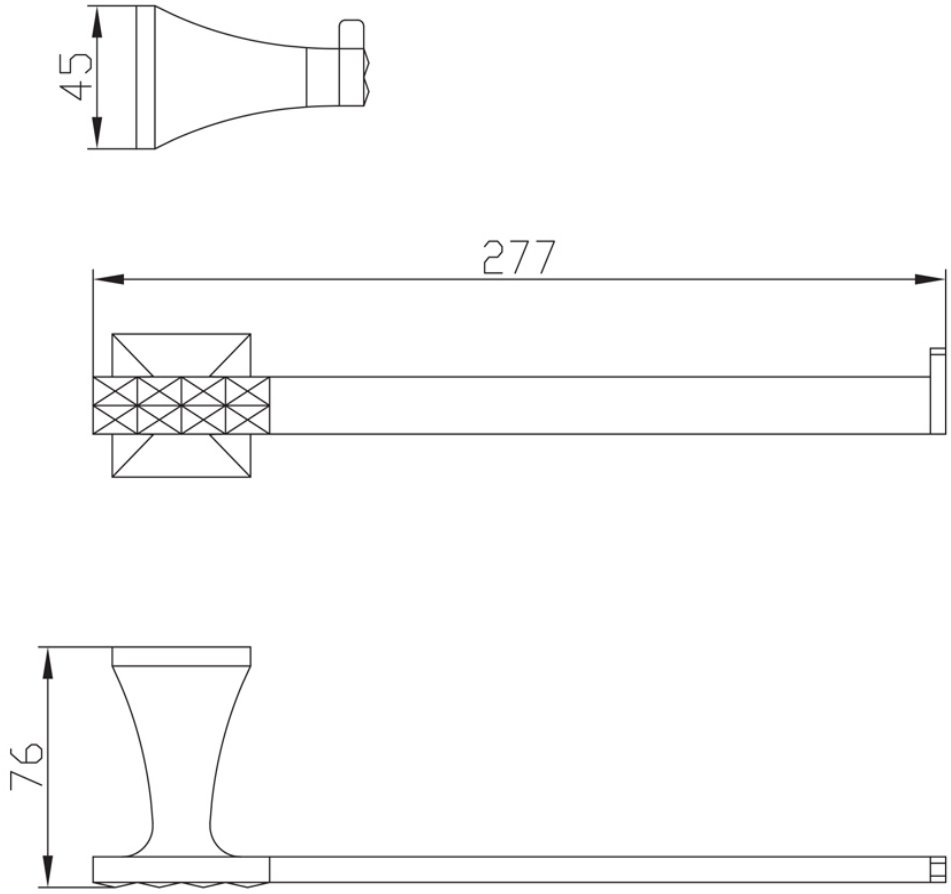


WYSYŁKA
GRATIS