Dane aktualne na dzień: 24-11-2026 15:41

Link do produktu: https://bluewater24.pl/uchwyt-ze-szklanka-panama-pan-86050-p-629.html



Uchwyt ze szklanką PANAMA PAN-86050

Cena brutto	**190,00 zł**
Cena netto	**154,47 zł**
Dostępność	**Dostępny**
Czas wysyłki	**24 godziny**
Producent	**Blue Water**

Opis produktu



Uchwyt ze szklanką
PANAMA - PAN-86050 - Art Platino

- materiał: MOSIĄDZ
- wykończenie: CHROM
- kubek wykonany z matowego szkła

Producent: Art Platino

Model: PAN-86050

Symbol EAN: 5901730614541

Uchwyt ze szklanką, stanowiący część stylowej **serii** baterii i akcesoriów łazienkowych **PANAMA**





Mosiądz i chrom, piękno i użyteczność, trwałość wykonania i lekkość designu – oto **uchwyt ze szklanką** z serii akcesoriów łazienkowych Panama. Odrobina elegancji połączona z niezawodną użytecznością, tak ważną w akcesoriach z których korzystamy każdego dnia - bo codzienność to połączenie **siły i piękna**.

Akcesoria łazienkowe **z serii PANAMA** to połączenie doskonałego gustu i ogromnej praktyczności. Dzięki którym stworzysz niepowtarzalną łazienkę. Linia wzornictwa dopasowana jest do **baterii** serii PANAMA. Dlatego łącząc je razem, możesz wprowadzić do swojego domu niesamowity klimat i poczucie **komfortu**.

Uchwyt doskonale **komponuje** się również z innymi **akcesoriami** dostępnymi w naszej ofercie. Zarówno wieszaki, haczyki

czy pojemniki wykonane w podobnym - **eleganckim i praktycznym** projekcie - stanowią doskonałe wyposażenie dla każdego domu.

Wymiary:

UCHWYT ZE SZKLANKĄ

PAN-86050

ART PLATINO
the Blue Water group

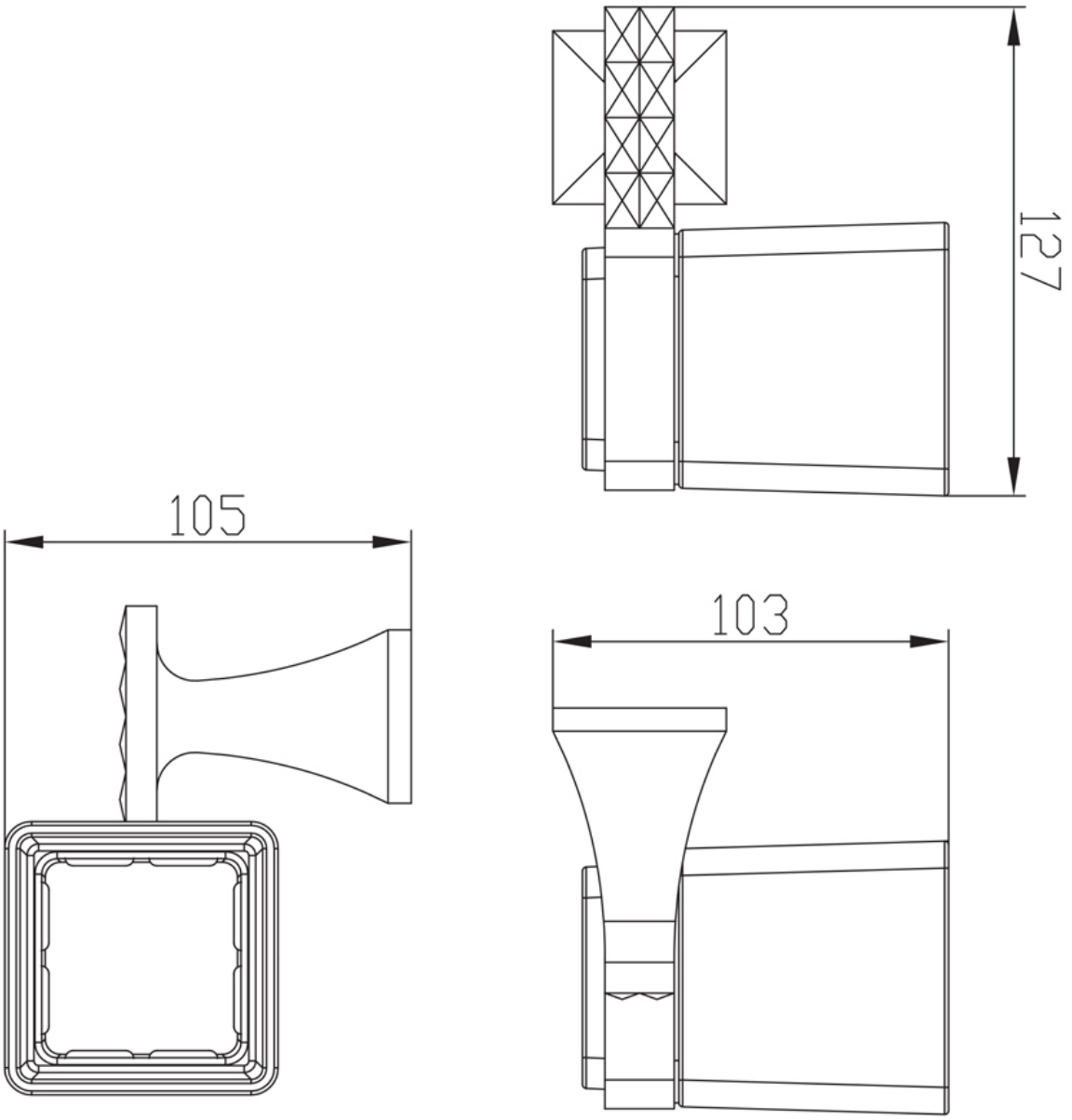


WYSYŁKA
GRATIS