Dane aktualne na dzień: 24-11-2026 15:35

Link do produktu: https://bluewater24.pl/uchwyt-z-dwiema-szklankami-nikolas-nik-57052-p-547.html



Uchwyt z dwiema szklankami NIKOLAS NIK-57052

Cena brutto	**250,00 zł**
Cena netto	**203,25 zł**
Dostępność	**Dostępny**
Producent	**Blue Water**

Opis produktu



Uchwyt z dwiema szklankami
NIKOLAS - NIK-57052 - Art Platino

- materiał: MOSIĄDZ
- wykończenie: CHROM
- biała wstawka wykonana z porcelany

Producent: Art Platino

Model: NIK-57052

Symbol EAN: 5901730613810

Uchwyt z dwiema szklankami, stanowiący część stylowej **serii** baterii i akcesoriów łazienkowych **Nikolas**





Szczoteczki zawsze w tym samym miejscu, bez konieczności szukania w porannym zamieszaniu.
Dzięki gładkiej powierzchni chromu stanowiącego wykończenie, jak i porcelany, uchwyt łatwo utrzymać w czystości.
Jak każdy element **stylowej serii baterii i akcesoriów łazienkowych Nikolas** będzie trwałym, eleganckim i funkcjonalnym elementem wyposażenia łazienki.

Wykonana z wytrzymałego **mosiądzu**, pokryta warstwą **miedzi** i **chromu**, będzie użytecznym, trwałym i pięknym elementem wyposażenia łazienki.

- Biała, **porcelanowa** wstawka z delikatnym, czarnym ornamentem koresponduje z analogicznym wykończeniem pozostałych elementów łazienkowej **serii Nikolas**.

- Akcesoria łazienkowe **ART PLATINO** to połączenie doskonałego gustu i ogromnej praktyczności. Dzięki którym stworzysz niepowtarzalną łazienkę.





Wymiary:

UCHWYT Z DWOMA SZKLANKAMI

NIK-57052

ART PLATINO
the Blue Water group

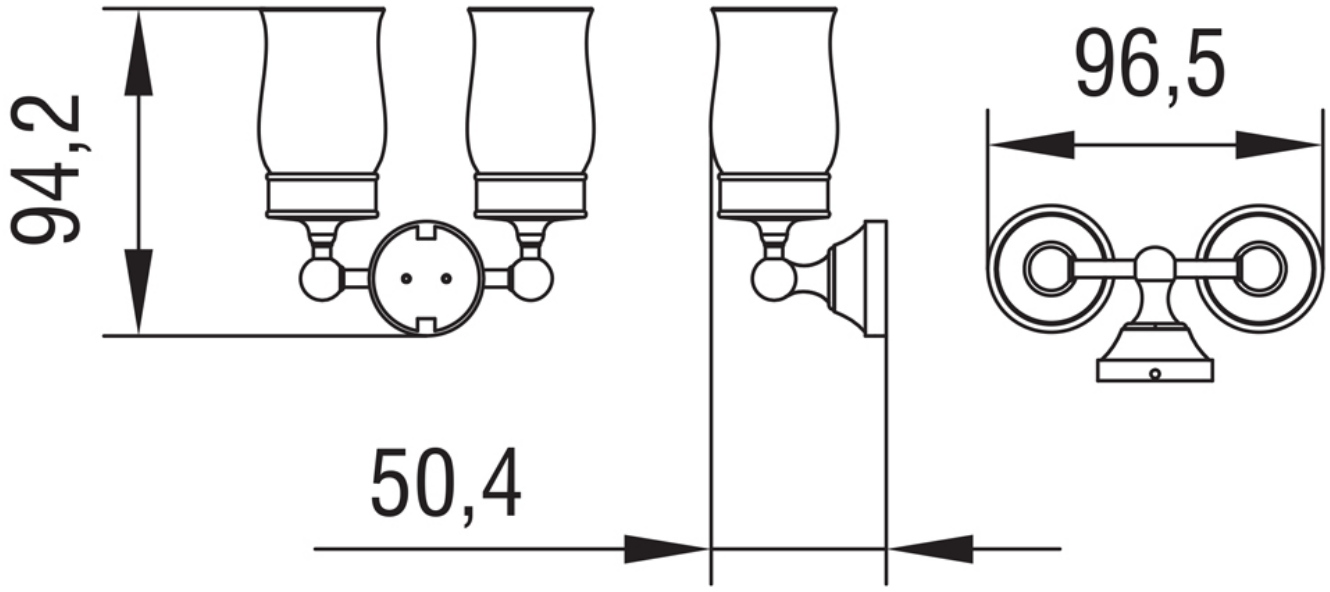




WYSYŁKA
GRATIS