Dane aktualne na dzień: 24-11-2026 15:36

Link do produktu: https://bluewater24.pl/uchwyt-z-dwiema-szklankami-emira-emi-85052-p-711.html



Uchwyt z dwiema szklankami EMIRA EMI-85052

Cena brutto	**250,00 zł**
Cena netto	**203,25 zł**
Dostępność	**Dostępny**
Czas wysyłki	**24 godziny**
Producent	**Blue Water**

Opis produktu



Uchwyt z dwiema szklankami
EMIRA - EMI-85052 - Art Platino

- materiał: MOSIĄDZ
- wykończenie: CHROM
- białe szklanki wykonane z porcelany

Producent: Art Platino

Model: EMI-85052

Symbol EAN: 5901730614671

Uchwyt z dwiema szklankami , stanowiący część stylowej **serii** baterii i akcesoriów łazienkowych EMIRA





Mosiądz i chrom, piękno i użyteczność, trwałość wykonania i lekkość designu – oto **uchwyt z dwiema szklankami** z serii akcesoriów łazienkowych EMIRA. Odrobina elegancji połączona z niezawodną użytecznością, tak ważną w akcesoriach z których korzystamy każdego dnia - bo codzienność to połączenie **siły i piękna**.

Akcesoria łazienkowe **z serii EMIRA** to połączenie doskonałego gustu i ogromnej praktyczności. Dzięki którym stworzysz niepowtarzalną łazienkę. Linia wzornictwa dopasowana jest do **baterii** serii EMIRA. Dlatego łącząc je razem, możesz wprowadzić do swojego domu niesamowity klimat i poczucie **komfortu**.

Uchwyt doskonale **komponuje** się również z innymi **akcesoriami** dostępnymi w naszej ofercie. Zarówno półki, wieszaki czy pojemniki wykonane w podobnym - **eleganckim i praktycznym** projekcie - stanowią doskonałe wyposażenie dla każdego domu.

Marka **Blue Water** to starannie dobrane baterie, deszczownice i akcesoria dla Twojej łazienki, sprawdź pozostałe **nasze oferty** i skompletuje pełne wyposażenie do swojego domu - w **nowoczesnym i eleganckim wzornictwie**. Niech wszystko do siebie pasuje i współgra w harmonii a zobaczysz jak odpowiedni wystrój wpływa na **dobre samopoczucie**.

Wymiary:

UCHWYT Z DWIEMA SZKLANKAMI

EMI-85052

ART PLATINO
the Blue Water group

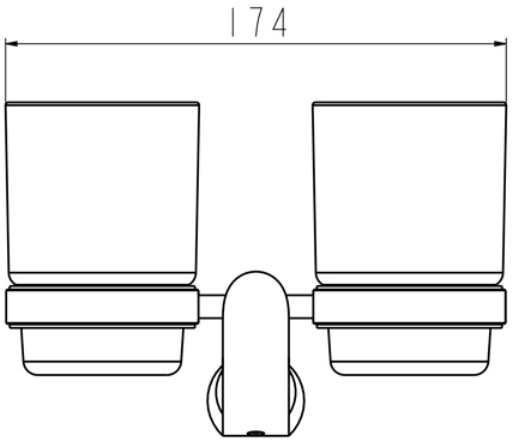

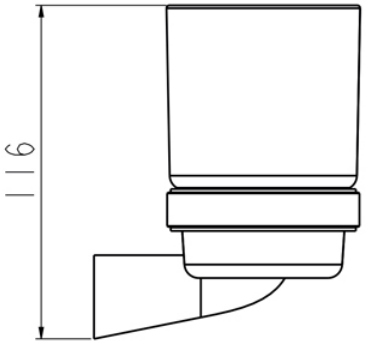

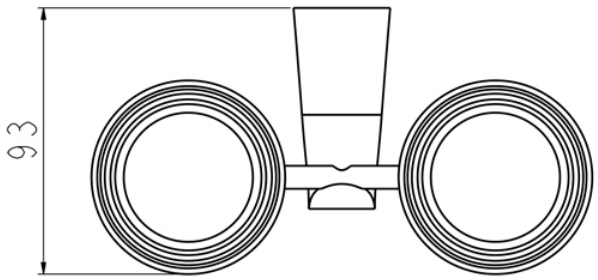




WYSYŁKA
GRATIS

