Dane aktualne na dzień: 24-11-2026 15:44

Link do produktu: https://bluewater24.pl/uchwyt-na-papier-toaletowy-z-klapka-panama-pan-86062-p-636.html



Uchwyt na papier toaletowy z klapką PANAMA PAN-86062

Cena brutto	**210,00 zł**
Cena netto	**170,73 zł**
Dostępność	**Dostępny**
Czas wysyłki	**24 godziny**
Producent	**Blue Water**

Opis produktu

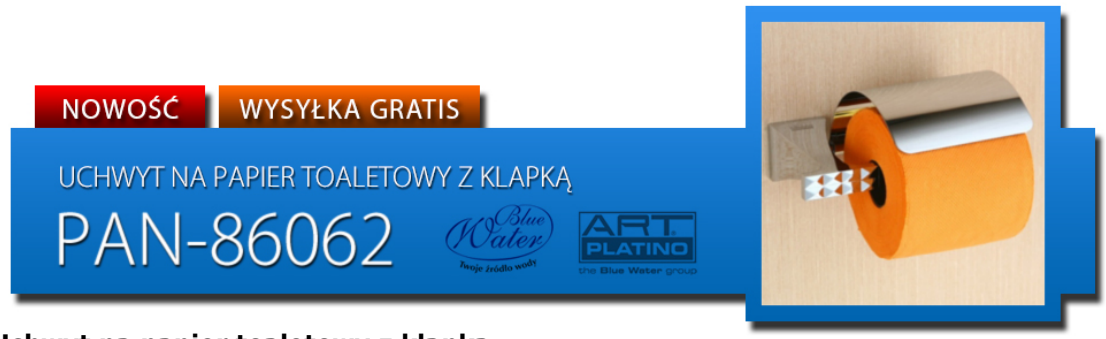

Uchwyt na papier toaletowy z klapką
PANAMA - PAN-86062 - Art Platino

- materiał: MOSIĄDZ
- wykończenie: CHROM

Producent: Art Platino

Model: PAN-86062

Symbol EAN: 5901730614565

Uchwyt na papier toaletowy z klapką, stanowiący część stylowej **serii** baterii i akcesoriów łazienkowych **PANAMA**





Mosiądz i chrom, piękno i użyteczność, trwałość wykonania i lekkość designu – oto **uchwyt na papier toaletowy z klapką** z serii akcesoriów łazienkowych Panama. Odrobina elegancji połączona z niezawodną użytecznością, tak ważną w akcesoriach z których korzystamy każdego dnia - bo codzienność to połączenie **siły i piękna**.

Akcesoria łazienkowe **z serii PANAMA** to połączenie doskonałego gustu i ogromnej praktyczności. Dzięki którym stworzysz niepowtarzalną łazienkę. Linia wzornictwa dopasowana jest do **baterii** serii PANAMA. Dlatego łącząc je razem, możesz wprowadzić do swojego domu niesamowity klimat i poczucie **komfortu**.

Uchwyt doskonale **komponuje** się również z innymi **akcesoriami** dostępnymi w naszej ofercie. Zarówno półki, wieszaki czy pojemniki wykonane w podobnym - **eleganckim i praktycznym** projekcie - stanowią doskonałe wyposażenie dla każdego domu.



Wymiary:

UCHWYT NA PAPIER TOALETOWY Z KLAPKĄ

PAN-86062

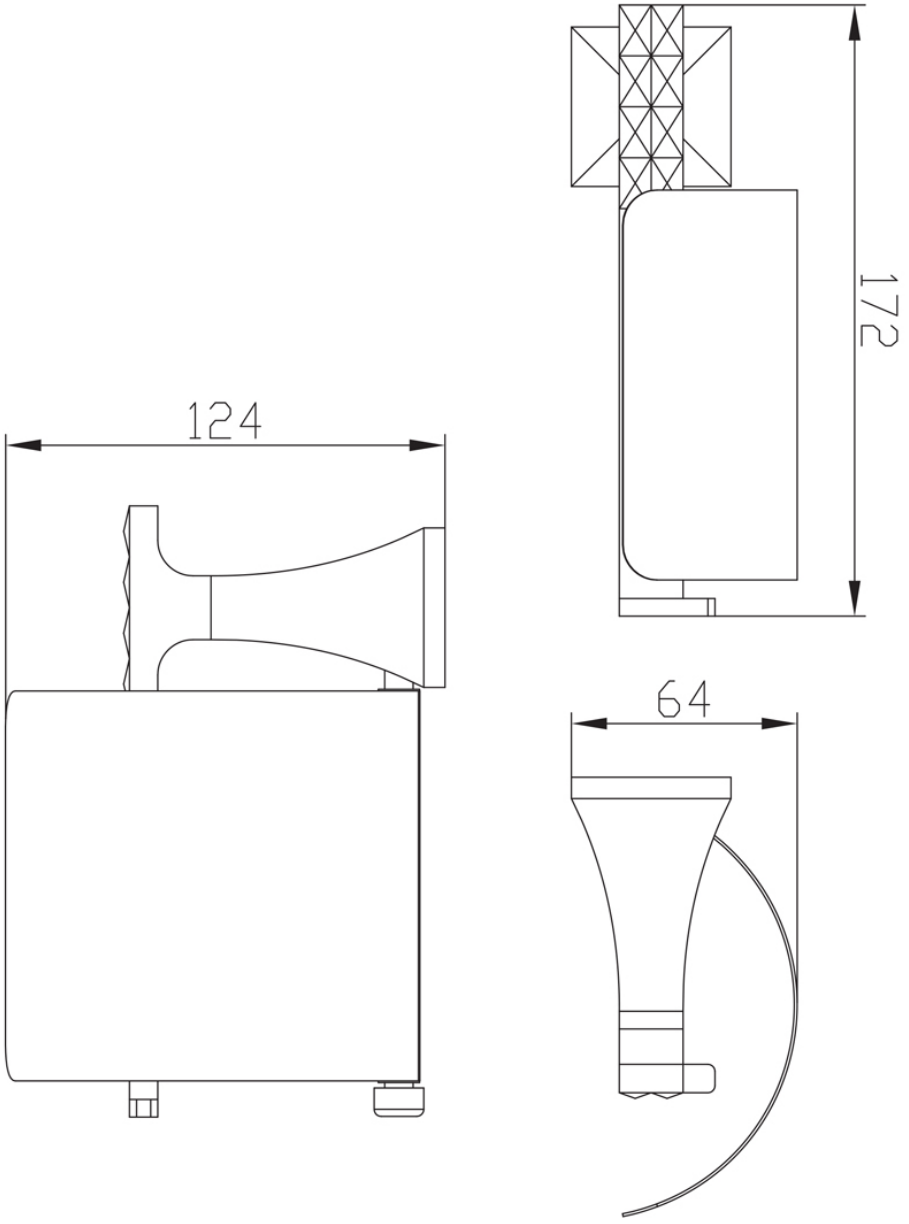


WYSYŁKA
GRATIS