AQUAMOT
Systemy Uzdatniania Wody

Dane aktualne na dzień: 24-11-2026 15:41

Link do produktu: https://bluewater24.pl/uchwyt-na-papier-toaletowy-rok-87060-p-647.html



Uchwyt na papier toaletowy ROK-87060

Cena brutto	**190,00 zł**
Cena netto	**154,47 zł**
Dostępność	**Niedostępny**
Czas wysyłki	**24 godziny**
Producent	**Blue Water**

Opis produktu



Uchwyt na papier toaletowy
ROK-87060 - Art Platino

- materiał: MOSIĄDZ
- wykończenie: CHROM

Producent: Art Platino

Model: ROK-87060

Symbol EAN: 5901730614817

Uchwyt na papier toaletowy, stanowiący część stylowej **serii** baterii i akcesoriów łazienkowych **ROK**



Mosiądz i chrom, piękno i użyteczność, trwałość wykonania i lekkość designu – oto **uchwyt na papier toaletowy** z serii akcesoriów łazienkowych ROK. Odrobina elegancji połączona z niezawodną użytecznością, tak ważną w akcesoriach z których korzystamy każdego dnia - bo codzienność to połączenie **siły i piękna**.

Akcesoria łazienkowe **z serii ROK** to połączenie doskonałego gustu i ogromnej praktyczności. Dzięki którym stworzysz niepowtarzalną łazienkę. Linia wzornictwa dopasowana jest do **baterii** serii ROK. Dlatego łącząc je razem, możesz wprowadzić do swojego domu niesamowity klimat i poczucie **komfortu**.

Uchwyt doskonale **komponuje** się również z innymi **akcesoriami** dostępnymi w naszej ofercie. Zarówno półki, wieszaki czy pojemniki wykonane w podobnym - **eleganckim i praktycznym** projekcie - stanowią doskonałe wyposażenie dla każdego domu.

Wymiary:

UCHWYT NA PAPIER TOALETOWY

ROK-87060

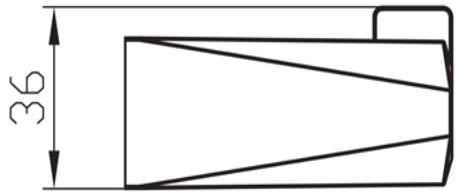

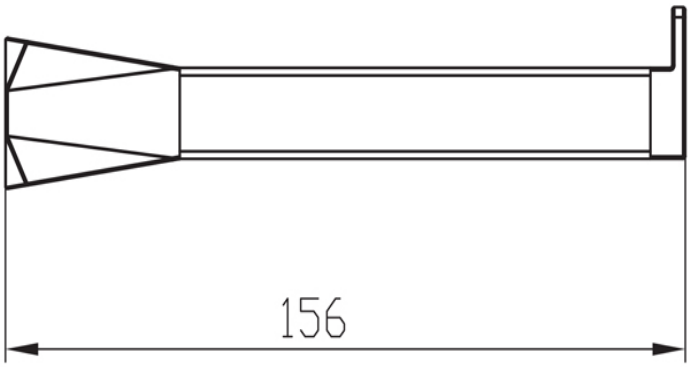

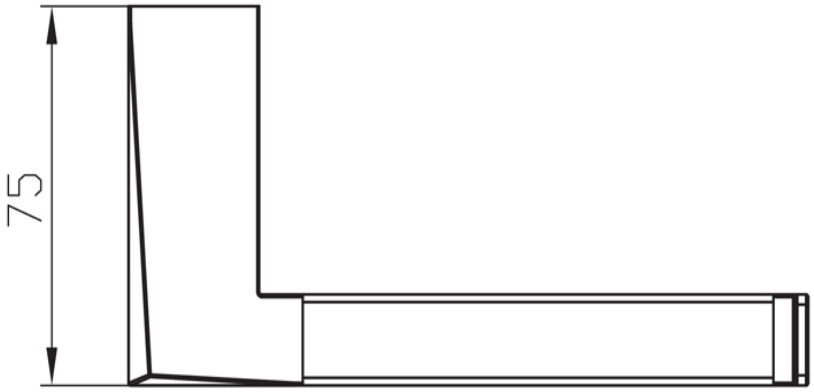


WYSYŁKA
GRATIS