AQUAMOT
Systemy Uzdatniania Wody

Dane aktualne na dzień: 24-11-2026 15:35

Link do produktu: https://bluewater24.pl/uchwyt-na-papier-toaletowy-nik-57060-p-544.html



Uchwyt na papier toaletowy NIK-57060

Cena brutto	**240,00 zł**
Cena netto	**195,12 zł**
Producent	**Blue Water**

Opis produktu



Uchwyt na papier toaletowy
NIKOLAS - NIK-57060- Art Platino

- materiał: MOSIĄDZ
- wykończenie: CHROM
- biała wstawka wykonana z porcelany

Producent: Art Platino

Model: NIK-57060

Symbol EAN: 5901730613834

Uchwyt na papier toaletowy, stanowiący część stylowej **serii** baterii i akcesoriów łazienkowych **Nikolas**





Na funkcjonalność często składają się drobiazgi. O ich wadze przekonujemy się dopiero wtedy, gdy ich nie ma.

Projektując serię **baterii i akcesoriów łazienkowych Nikolas** zadbaliśmy o wszystko, zaczynając od niebanalnego wyglądu stylowej linii, a kończąc na wygodzie użytkowania.
Ten uchwyt na papier łatwo utrzymać w czystości – wszystkie jego powierzchnie są gładkie, ale dzięki odpowiedniemu profilowaniu i zakończeniu uchwytu po takiej gładkiej powierzchni papier nie będzie się zsuwał.

- Wykonana z wytrzymałego **mosiądzu**, pokryta warstwą **miedzi** i **chromu**, będzie użytecznym, trwałym i pięknym elementem wyposażenia łazienki.

- Biała, **porcelanowa** wstawka z delikatnym, czarnym ornamentem koresponduje z analogicznym wykończeniem pozostałych elementów łazienkowej **serii Nikolas**.

- Akcesoria łazienkowe **ART PLATINO** to połączenie doskonałego gustu i ogromnej praktyczności. Dzięki którym stworzysz niepowtarzalną łazienkę.





Wymiary:

UCHWYT NA PAPIER TOALETOWY

NIK-57060

ART PLATINO
the Blue Water group

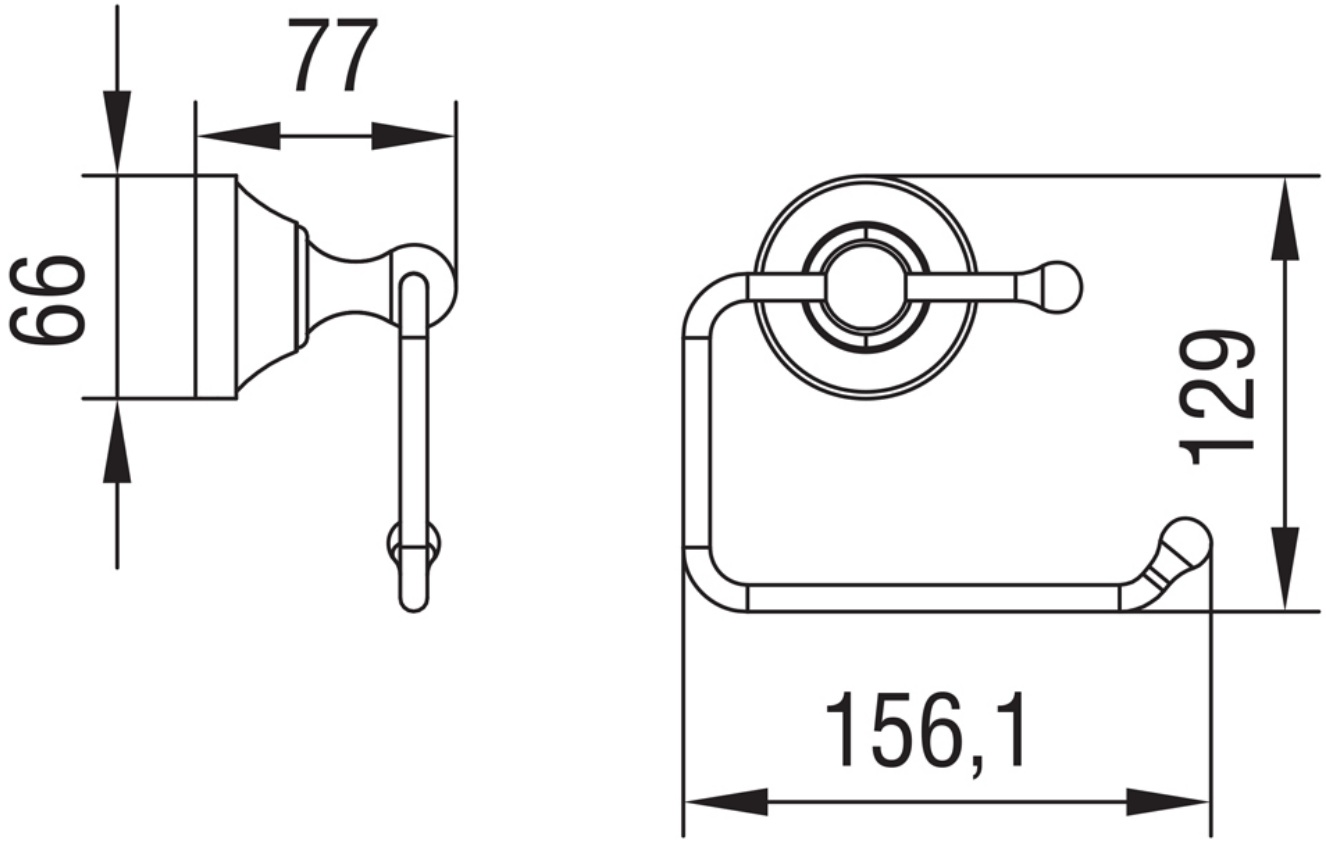


GWARANCJA
5 LAT


WYSYŁKA
GRATIS