AQUAMOT
Systemy Uzdatniania Wody

Dane aktualne na dzień: 24-11-2026 15:35

Link do produktu: https://bluewater24.pl/szczotka-wc-wiszaca-panama-pan-86090-p-637.html



Szczotka WC wisząca PANAMA PAN-86090

Cena brutto	**320,00 zł**
Cena netto	**260,16 zł**
Dostępność	**Niedostępny**
Producent	**Blue Water**

Opis produktu



Szczotka WC wisząca
PANAMA - PAN-86090 - Art Platino

- materiał: MOSIĄDZ
- wykończenie: CHROM
- pojemnik wykonany z matowego szkła, zamykany pochromowanym wieczkiem

Producent: Art Platino

Model: PAN-86090

Symbol EAN: 5901730614633

Szczotka WC wisząca, stanowiąca część stylowej **serii** baterii i akcesoriów łazienkowych **PANAMA**





Mosiądz i chrom, piękno i użyteczność, trwałość wykonania i lekkość designu – oto **szczotka WC wisząca** z serii akcesoriów łazienkowych Panama. Odrobina elegancji połączona z niezawodną użytecznością, tak ważną w akcesoriach z których korzystamy każdego dnia - bo codzienność to połączenie **siły i piękna**.

Akcesoria łazienkowe **z serii PANAMA** to połączenie doskonałego gustu i ogromnej praktyczności. Dzięki którym stworzysz niepowtarzalną łazienkę. Linia wzornictwa dopasowana jest do **baterii** serii PANAMA. Dlatego łącząc je razem, możesz wprowadzić do swojego domu niesamowity klimat i poczucie **komfortu**.

Szczotka doskonale **komponuje** się również z innymi **akcesoriami** dostępnymi w naszej ofercie. Zarówno półki, wieszaki czy pojemniki wykonane w podobnym - **eleganckim i praktycznym** projekcie - stanowią doskonałe wyposażenie dla każdego domu.

Wymiary:

SZCZOTKA WC WISZĄCA

PAN-86090

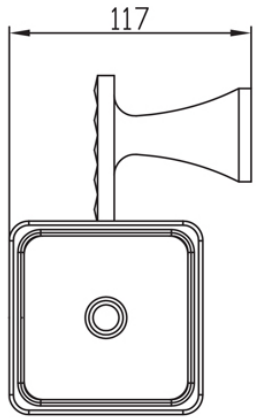

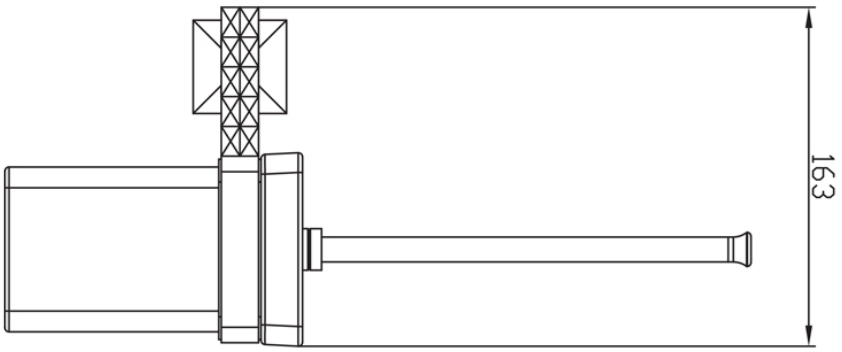

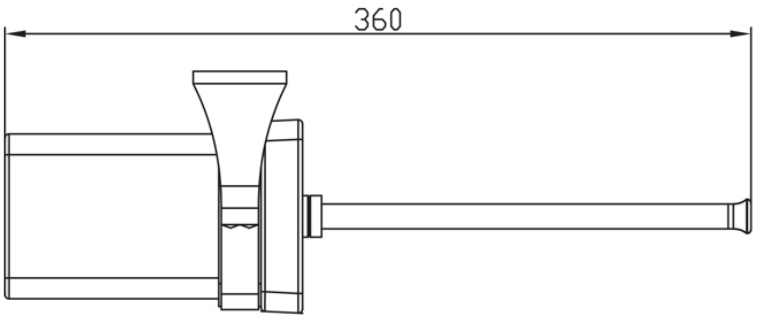


WYSYŁKA
GRATIS