Dane aktualne na dzień: 24-11-2026 15:29

Link do produktu: https://bluewater24.pl/szczotka-wc-wiszaca-nikolas-nik-57090-p-548.html



Szczotka WC wisząca NIKOLAS NIK-57090

Cena brutto	**340,00 zł**
Cena netto	**276,42 zł**
Dostępność	**Zapytaj o dostępność**
Producent	**Blue Water**

Opis produktu



Szczotka WC wisząca
NIKOLAS - NIK-57090 - Art Platino

- materiał: MOSIĄDZ
- wykończenie: CHROM
- biała wstawka wykonana z porcelany

Producent: Art Platino

Model: NIK-57090

Symbol EAN: 5901730613858

Szczotka WC wisząca, stanowiący część stylowej **serii** baterii i akcesoriów łazienkowych **Nikolas**





Porcelana i chrom – powierzchnie, które łatwo utrzymać w czystości.
Tam, gdzie na zachowaniu czystości zależy nam szczególnie, wiszącą szczotkę do WC będziemy mieli zawsze pod ręką dzięki przymocowaniu jej do ściany.
Będziemy mieli także pewność, że wykonany z trwałych materiałów element **serii Nikolas** nie zmieni barwy, zachowując estetyczny wygląd całego pomieszczenia.

Wykonana z wytrzymałego **mosiądzu**, pokryta warstwą **miedzi** i **chromu**, będzie użytecznym, trwałym i pięknym elementem wyposażenia łazienki.

Biała, **porcelanowa** wstawka z delikatnym, czarnym ornamentem koresponduje z analogicznym wykończeniem pozostałych elementów łazienkowej **serii Nikolas**.

Akcesoria łazienkowe **ART PLATINO** to połączenie doskonałego gustu i ogromnej praktyczności. Dzięki którym stworzysz

niepowtarzalną łazienkę.





Wymiary:

SZCZOTKA WC WISZĄCA
NIK-57090

ART PLATINO
the Blue Water group

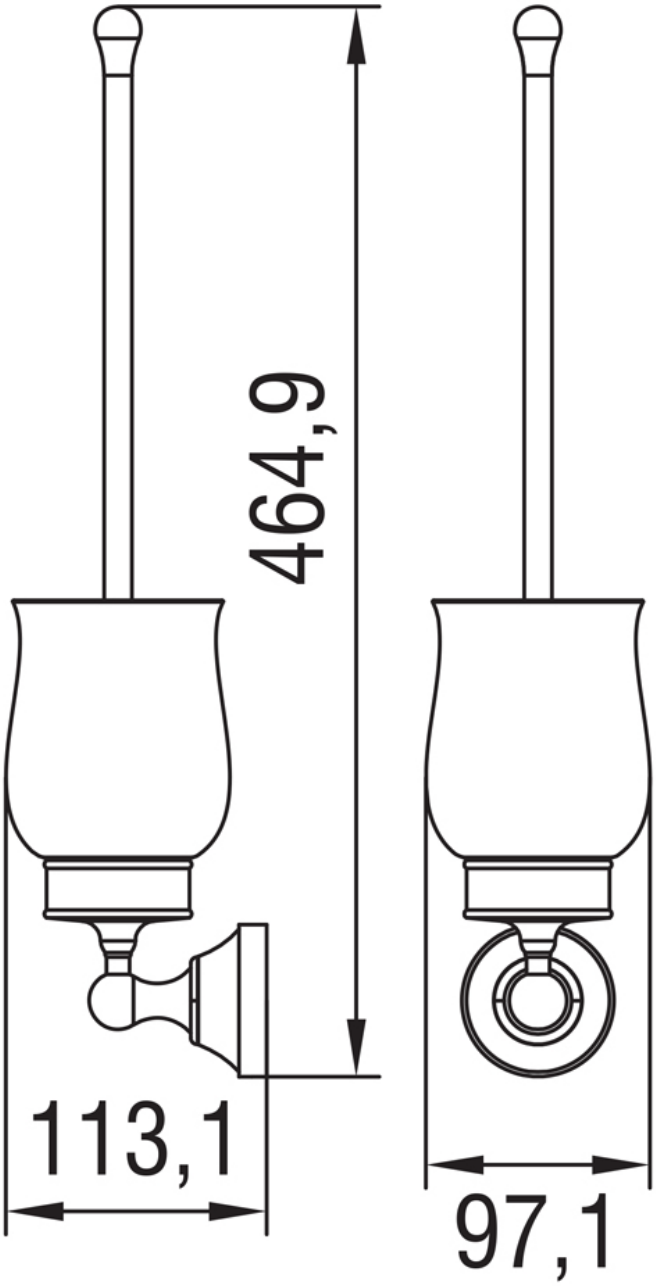


GWARANCJA
5 LAT


WYSYŁKA
GRATIS