AQUAMOT
Systemy Uzdatniania Wody

Dane aktualne na dzień: 24-11-2026 15:35

Link do produktu: https://bluewater24.pl/szczotka-wc-stojaca-liwio-liw-56091-p-1779.html



Szczotka WC stojąca LIWIO LIW-56091

Cena brutto	**320,00 zł**
Cena netto	**260,16 zł**
Dostępność	**Dostępny**
Producent	**Blue Water**

Opis produktu

Szczotka WC stojąca
LIWIO - LIW-56091 - Art Platino

- materiał: MOSIĄDZ
- wykończenie: CHROM
- biały pojemnik na szczotkę wykonany z porcelany

Producent: Art Platino

Szczotka WC stojąca, stanowiący część stylowej **serii** baterii i akcesoriów łazienkowych LIWIO



Mosiądz i chrom, piękno i użyteczność, trwałość wykonania i lekkość designu – oto **szczotka WC wisząca** z serii akcesoriów łazienkowych LIWIO. Odrobina elegancji połączona z niezawodną użytecznością, tak ważną w akcesoriach z których korzystamy każdego dnia - bo codzienność to połączenie **siły i piękna**.

Akcesoria łazienkowe **z serii LIWIO** to połączenie doskonałego gustu i ogromnej praktyczności. Dzięki którym stworzysz niepowtarzalną łazienkę. Linia wzornictwa dopasowana jest do **baterii** serii LIWIO. Dlatego łącząc je razem, możesz wprowadzić do swojego domu niesamowity klimat i poczucie **komfortu**.

Szczotka doskonale **komponuje** się również z innymi **akcesoriami** dostępnymi w naszej ofercie. Zarówno półki, wieszaki czy pojemniki wykonane w podobnym - **eleganckim i praktycznym** projekcie - stanowią doskonałe wyposażenie dla każdego domu.

Wymiary:

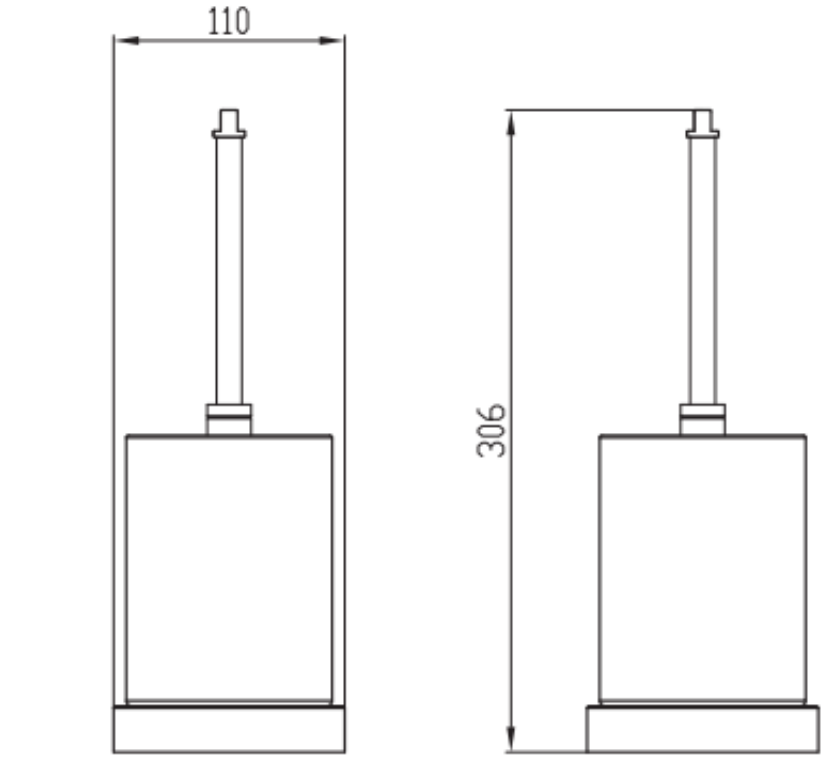
110
306

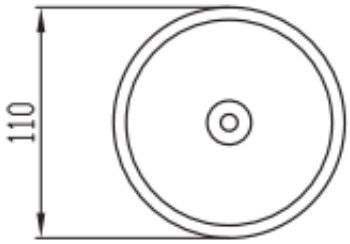
110


WYSYŁKA
GRATIS