AQUAMOT
Systemy Uzdatniania Wody

Dane aktualne na dzień: 24-11-2026 15:44

Link do produktu: https://bluewater24.pl/profesjonalny-kompaktowy-zmiekczacz-wody-evolio-fleck-sxt-5800-pakiet-p-1191.html



Profesjonalny kompaktowy zmiękczacz wody EVOLIO FLECK SXT 5800+ pakiet

Cena brutto	**2 999,00 zł**
Cena netto	**2 438,21 zł**
Dostępność	**Dostępny**
Czas wysyłki	**3 dni**

Opis produktu

Profesjonalny, kompaktowy zmiękczacz wody EVOLIO FLECK SXT 5800
+ pakiet



Zalety:

- System zmiękczający, model **EVOLIO FLECK SXT 5800**.
- Automatyczna praca, sterownik objętościowo-czasowy.
- Wysokiej jakości żywica jonowymienna.
- Nowoczesny panel sterujący (doskonała czytelność dzięki nachyleniu wyświetlacza o 20°).
- Konstrukcja otworu soli w kształcie lejka (znacznie ułatwia zasyp systemu solą).
- Nowoczesny i estetyczny design.
- Wysoka jakość wykonania (zwiększona grubość obudowy do 5 mm).

.
.

Opis

EVOLIO to nowoczesny, kompaktowy zmiękczacz wody użytkowej.

System został wyprodukowany przez amerykańskiego lidera branży wodnej, firmę FLECK. W ofercie dostępny jest z jedną z najlepszych głowic objętościowo-czasowych FLECK SXT 5800.
System skutecznie poprawia jakość wody, redukując jony wapnia i magnezu, obniżając tym samym jej twardość.
System posiada innowacyjną obudowę, ze specjalnie wyprofilowanym „lejkiem", który ułatwia zasyp systemu solą tabletkowaną. Dodatkową zaletą systemu jest wyświetlacz, który ustawiony jest pod katem 20O co w znacznym stopniu ułatwia odczyt oraz wprowadzanie danych.

.

Dane techniczne

Przepływ nominalny (roboczy)	1.8 m^3/h[1]
Przepływ nominalny (roboczy)	2.2 m^3/h[2]
Maksymalny przepływ	3.0 m^3/h[3]
Zawartość złoża	30 l
Zdolność jonowymienna	84°dH x m^3
Zużycie wody w cyklu regeneracyjnym	ok. 279 l
Zużycie soli w cyklu regeneracyjnym	3,6 kg
Pojemność zbiornika soli	50 kg
Ciśnienie robocze	1,4 bar – 8,4 bar
Temperatura pracy	1°C – 38°C
Temperatura otoczenia	2°C – 50°C
Zasilanie, napięcie	220-230 VAC 50/60 Hz
Pobór mocy	3 W
Przyłącze hydrauliczne	1"
Waga	35 kg

[1] do twardości szczątkowej 0 °dH.
[2] do twardości szczątkowej 2.8 - 5.6 °dH.
[3] do twardości szczatkowej 2.8 - 5.6 °dH.

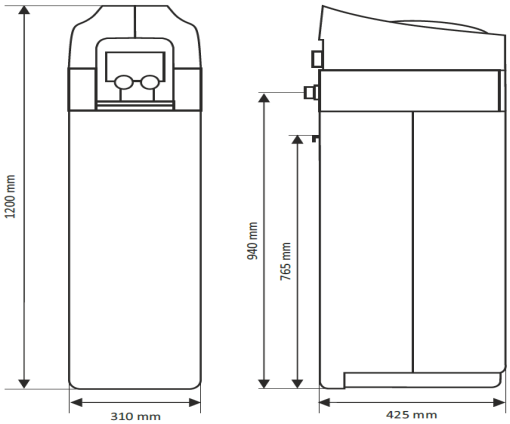

Pakiet:

Urządzenie dostarczamy do klienta z pakietem dodatków:

- Filtr wstępny mechaniczny Supreme H10B-SET-10"
- Sól pastylkowaną 50 kg (2 worki)
- Test twardości wody Supreme
- Darmowa dostawa do klienta







Chętnie udzielimy Państwu fachowej porady i pomocy przy doborze i instalacji urządzenia.
Zapewniamy serwis gwarancyjny i pogwarancyjny, badanie wody oraz montaż stacji.

W RAZIE DODATKOWYCH PYTAŃ PROSIMY O KONTAKT TELEFONICZNY LUB MAILOWY