Dane aktualne na dzień: 24-11-2026 15:44

Link do produktu: https://bluewater24.pl/polka-na-reczniki-z-relingiem-panama-pan-86012-p-634.html



Półka na ręczniki z relingiem PANAMA PAN-86012

Cena brutto	**590,00 zł**
Cena netto	**479,67 zł**
Dostępność	**Dostępny**
Czas wysyłki	**24 godziny**
Producent	**Blue Water**

Opis produktu



Półka na ręczniki z relingiem
PANAMA - PAN-86012 - Art Platino

- materiał: MOSIĄDZ
- wykończenie: CHROM

Producent: Art Platino

Model: PAN-86012

Symbol EAN: 5901730614619

Półka na ręczniki z relingiem, stanowiąca część stylowej **serii** baterii i akcesoriów łazienkowych **PANAMA**





Mosiądz i chrom, piękno i użyteczność, trwałość wykonania i lekkość designu – oto **półka na ręczniki z relingiem** z serii akcesoriów łazienkowych Panama. Odrobina elegancji połączona z niezawodną użytecznością, tak ważną w akcesoriach z których korzystamy każdego dnia - bo codzienność to połączenie **siły i piękna**.

Akcesoria łazienkowe **z serii PANAMA** to połączenie doskonałego gustu i ogromnej praktyczności. Dzięki którym stworzysz niepowtarzalną łazienkę. Linia wzornictwa dopasowana jest do **baterii** serii PANAMA. Dlatego łącząc je razem, możesz wprowadzić do swojego domu niesamowity klimat i poczucie **komfortu**.

Półka doskonale **komponuje** się również z innymi **akcesoriami** dostępnymi w naszej ofercie. Zarówno uchwyty, wieszaki czy pojemniki wykonane w podobnym - **eleganckim i praktycznym** projekcie - stanowią doskonałe wyposażenie dla każdego domu.

Wymiary:

PÓŁKA NA RĘCZNIKI Z RELINGIEM

PAN-86012

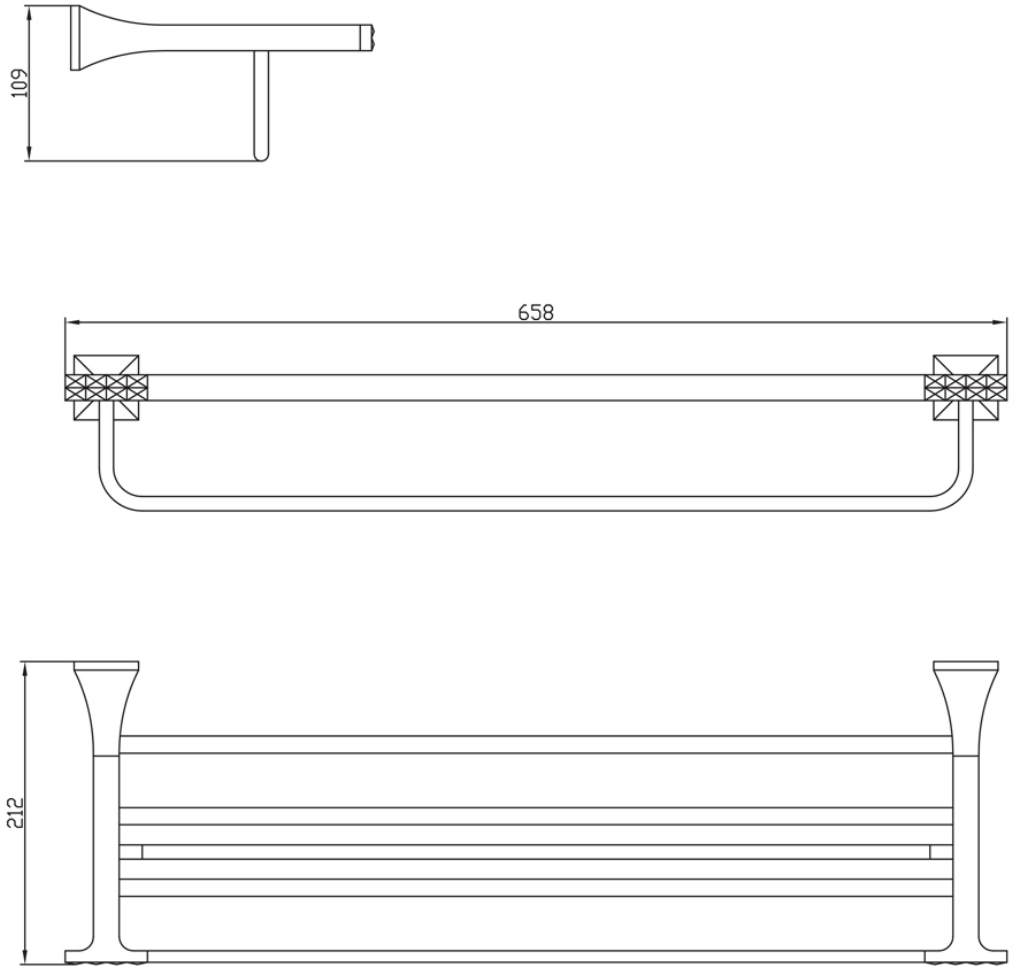


WYSYŁKA
GRATIS