Dane aktualne na dzień: 24-11-2026 15:44

Link do produktu: https://bluewater24.pl/pentair-inteligentna-pompa-basenowa-whisperflo-intelliflo-2-wfl-vsf-moc-silnika-2kw-p-1339.html



Pentair Inteligentna pompa basenowa, WhisperFlo IntelliFlo 2 WFL-VSF, moc silnika: 2kW

Cena brutto	**11 200,00 zł**
Cena netto	**9 105,69 zł**
Dostępność	**Dostępny**
Czas wysyłki	**14 dni**
Numer katalogowy	**7021218**

Opis produktu

Pentair Pompa basenowa, WhisperFlo IntelliFlo 2 WFL-VSF

Pompa IntelliFlo 2 WFL VSF to pompa o zmiennej prędkości z inteligentnym, interaktywnym napędem elektronicznym.Jest łatwa do zainstalowania, programowania i eksploatacji. Pompa jest zabezpieczona przed pracą na sucho i zablokowaniem przepływu. Może być podłączona do urządzenia IntelliComm2.

Połączenie: GW
Typ: WhisperFlo IntelliFlo 2 WFL-VSF
Moc silnika: 2,2 kW
Rozmiar: 2"

Cechy pompy IntelliFlo 2 WFL VSF :

- zmienna wydajność i przepływ
- inteligentny, interaktywny napęd elektroniczny
- brak konieczności konfigurowania krzywych charakterystycznych pompy i wykonywania obliczeń hydraulicznych
- łatwa instalacja, programowanie i eksploatacja
- zabezpieczenie przed pracą na sucho i zablokowaniem przepływu
- wyświetlacz LCD prezentujący prędkość przepływu, prędkość obrotową i zużycie energii (w Watt)
- wewnętrzny zegar 24-godzinny
- obrotowy wyświetlacz i możliwość montażu naściennego

Nr art. 7023618


PENTAIR

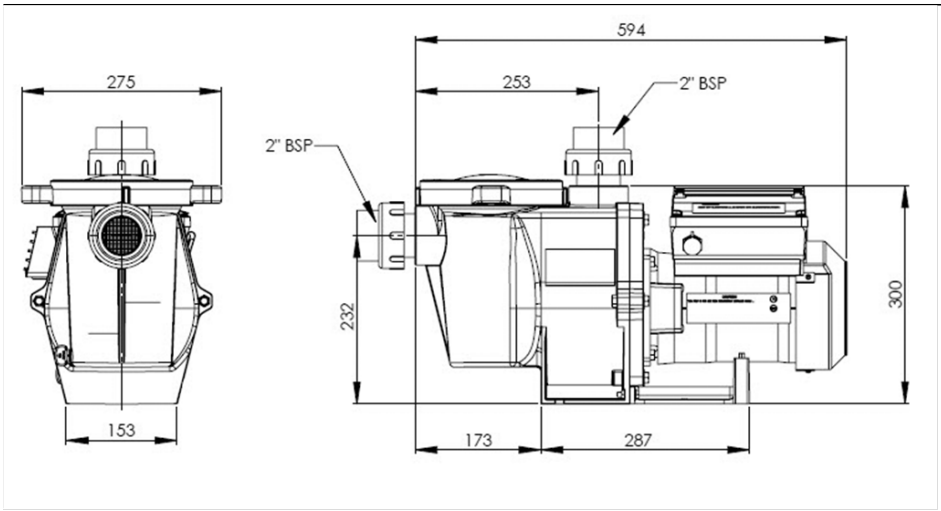
594
253
2" BSP
2" BSP
275
232
300
153
173
287

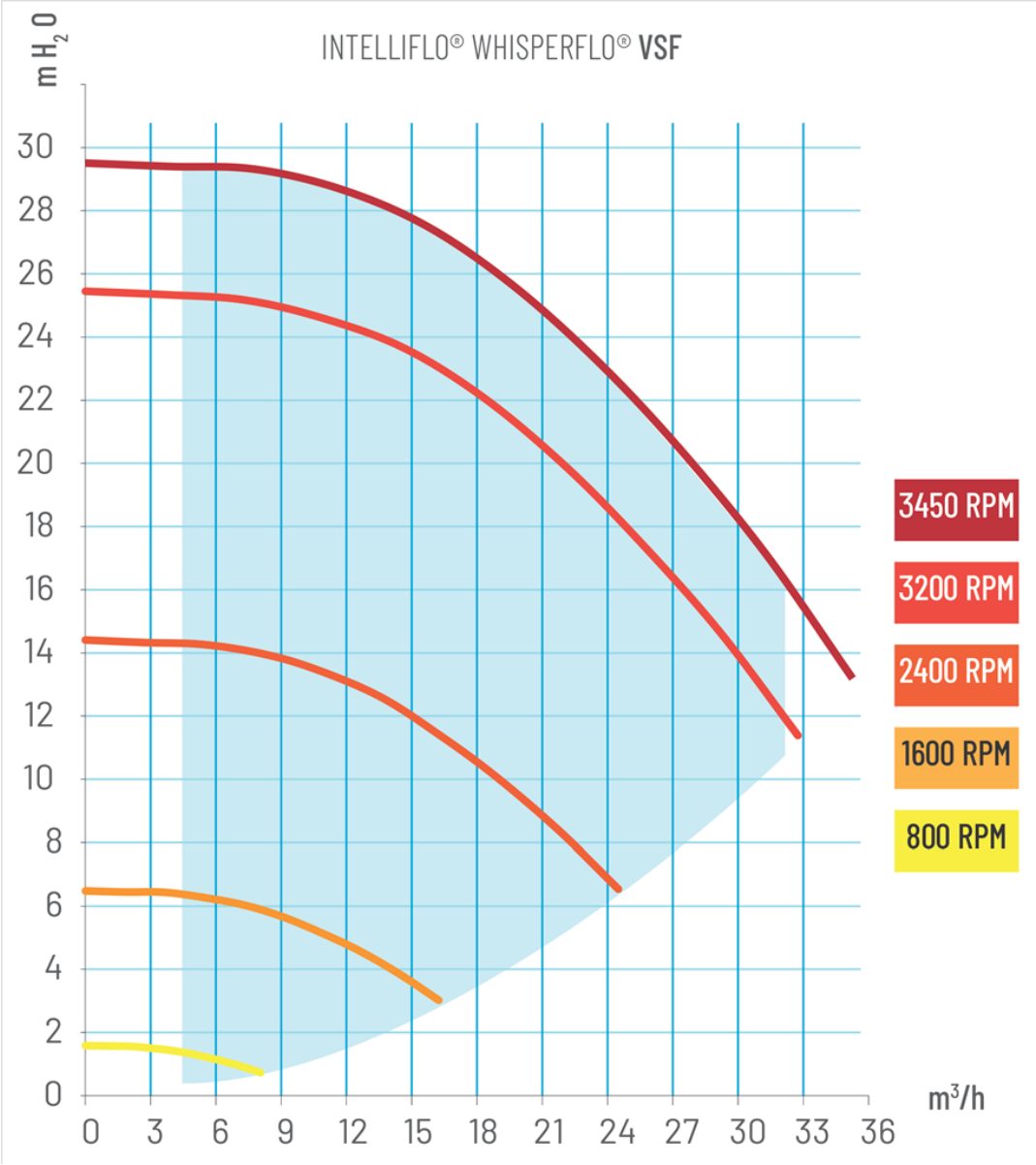

Dostawa gratis !

Gwarancja: 24 miesiące

W razie dodatkowych pytań, jesteśmy do Państwa dyspozycji.

Kontakt do nas:

Tel. +48 508 398 286

