AQUAMOT
Systemy Uzdatniania Wody

Dane aktualne na dzień: 24-11-2026 15:44

Link do produktu: https://bluewater24.pl/pentair-filtr-piaskowy-z-clearpro-technology-f-36s8-neocppro-przeplyw-32-mh-p-1337.html



Pentair Filtr piaskowy z ClearPro Technology® - F-36S8-NEOCPPRO , przepływ 32 m³/h

Cena brutto	**12 640,00 zł**
Cena netto	**10 276,42 zł**
Dostępność	**Dostępny**
Czas wysyłki	**14 dni**
Numer katalogowy	**7025518**

Opis produktu

Pentair Filtr piaskowy z ClearPro Technology®
Nr art. 7025518

Filtr Pentair z bocznie montowanym zaworem, technologią ClearPro oraz Pro Valve Filtr z wieloportowym zaworem pneumatycznym. Wykonany z poliestru wzmocnionego włóknem szklanym. Technologia Pentair Pro Valve daje możliwość kontrolowania z zewnętrznych systemów, takich jak IntelliPool, do automatycznego płukania wstecznego.



Dane techniczne:

Połączenie: GW

Materiał: poliester wzmocniony włóknem szklanym
Ciśnienie: 3,5 bar
Maks. temperatura: 50 °C
Typ: F-36S8-NEOCPPRO
Średnica: 914 mm
Rozmiar: 2"
Maks. przepływ: 32 m³/h
Piasek: 420 kg
Maks. obj.: 160 m³
Pow. filtra: 0,64 m²

Rysunek techniczny

A mm: 955
B mm: 400
C mm: 949
D mm: 438

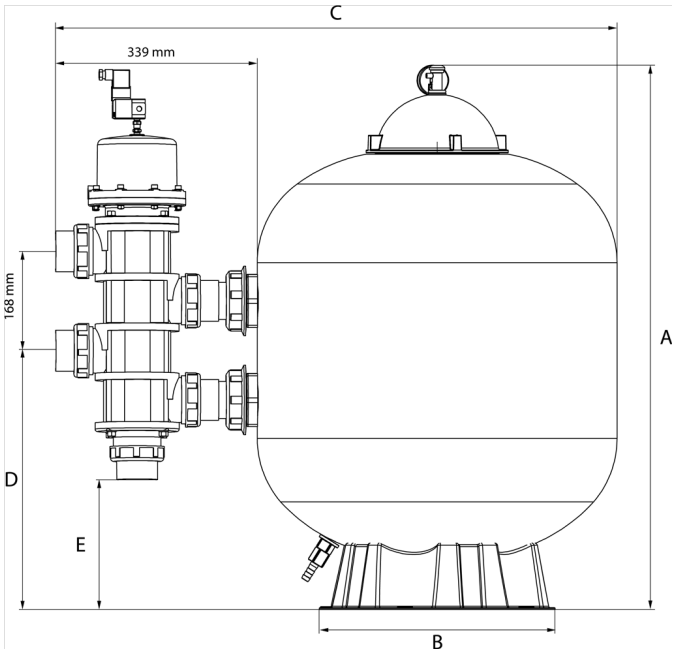

Nr pozycji	Typ	Średnica	Rozmiar	Maks. przepływ	Piasek	Maks. obj.	Pow. filtra
7025516	F-24S8-NEOCPPRO	610 mm	1 1/2"	14 m³/h	150 kg	70 m³	0,29 m²
7025517	F-30S8-NEOCPPRO	762 mm	2"	22 m³/h	275 kg	110 m³	0,45 m²
7025518	F-36S8-NEOCPPRO	914 mm	2"	32 m³/h	420 kg	160 m³	0,64 m²

Dostawa gratis !

Gwarancja: 24 miesiące

W razie dodatkowych pytań, jesteśmy do Państwa dyspozycji.

Kontakt do nas:

Tel. +48 508 398 286

