AQUAMOT
Systemy Uzdatniania Wody

Dane aktualne na dzień: 24-11-2026 15:45

Link do produktu: https://bluewater24.pl/pentair-filtr-piaskowy-z-clearpro-technology-f-24s8-neocppro-przeplyw-14-mh-p-1335.html



# Pentair Filtr piaskowy z ClearPro Technology® - F-24S8-NEOCPPRO, przepływ 14 m³/h

| | |
|---|---|
| Cena brutto | **9 480,00 zł** |
| Cena netto | **7 707,32 zł** |
| Dostępność | **Dostępny** |
| Czas wysyłki | **14 dni** |
| Numer katalogowy | **7025516** |
| Producent | **Mega** |

## Opis produktu

Pentair Filtr piaskowy z ClearPro Technology®
Nr art. 7025516

PENTAIR TRADEGRADE BY PENTAIR

Filtr Pentair z bocznie montowanym zaworem, technologią ClearPro oraz Pro Valve Filtr z wieloportowym zaworem pneumatycznym. Wykonany z poliestru wzmocnionego włóknem szklanym. Technologia Pentair Pro Valve daje możliwość kontrolowania z zewnętrznych systemów, takich jak IntelliPool, do automatycznego płukania wstecznego.




**Dane techniczne:**

- Połączenie: GW
- Materiał: poliester wzmocniony włóknem szklanym
- Ciśnienie: 3,5 bar
- Maks. temperatura: 50 °C
- Typ: F-24S8-NEOCPPRO
- Średnica: 610 mm
- Rozmiar: 1 1/2"
- Maks. przepływ: 14 m³/h
- Piasek: 150 kg
- Maks. obj.: 70 m³
- Pow. filtra: 0,29 m²

## Rysunek techniczny

A mm: 955
B mm: 400
C mm: 949
D mm: 438

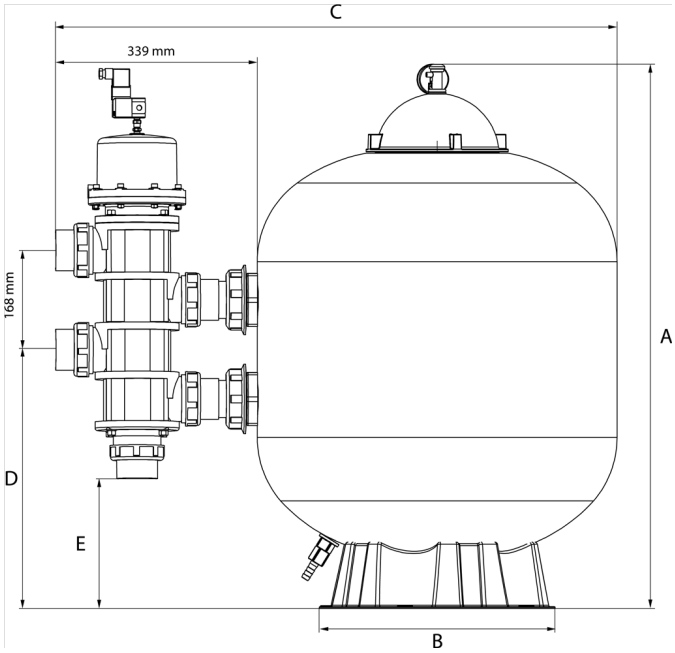


| Nr pozycji | Typ | Średnica | Rozmiar | Maks. przepływ | Piasek | Maks. obj. | Pow. filtra |
|---|---|---|---|---|---|---|---|
| 7025516 | F-24S8-NEOCPPRO | 610 mm | 1 1/2" | 14 m³/h | 150 kg | 70 m³ | 0,29 m² |
| 7025517 | F-30S8-NEOCPPRO | 762 mm | 2" | 22 m³/h | 275 kg | 110 m³ | 0,45 m² |
| 7025518 | F-36S8-NEOCPPRO | 914 mm | 2" | 32 m³/h | 420 kg | 160 m³ | 0,64 m² |

Dostawa gratis !

## Gwarancja: 24 miesiące

W razie dodatkowych pytań, jesteśmy do Państwa dyspozycji.

AQUAMOT
Systemy Uzdatniania Wody

# Kontakt do nas:

Tel. +48 508 398 286

