Dane aktualne na dzień: 24-11-2026 15:44

Link do produktu: https://bluewater24.pl/oszczedny-kompaktowy-filtr-zmiekczajacy-wode-maxima-cs-maxi-32-pakiet-p-180.html



Oszczędny kompaktowy filtr zmiękczający wodę Maxima CS MAXI 32 + pakiet

Cena brutto	**3 390,00 zł**
Cena netto	**2 756,10 zł**
Dostępność	**Niedostępny**
Producent	**Erie**

Opis produktu

maxima

POLECAMY

Respecting the world's water!
erie water treatment

NOWOCZESNY ZMIĘKCZACZ DO wODY

MAXIMA ECO **32** ERIE / USA

+ BY-PASS oraz PAKIET!

Najwyższej jakości podzespoły oraz rozwiązania techniczne klasują te urządzenia dużo wyżej od typowych zmiękczaczy jonowymiennych. MAXIMA ECO32 zapewnia skuteczne zmiękczanie wody spożywczej i ogólnego zastosowania dla domów mieszkalnych oraz firm (systemy grzewcze, kotłownie wodne, układy chłodzenia i procesy technologiczne) przy zminimalizowanych kosztach eksploatacji.

Zużywa bardzo małą ilość wody (średnie zużycie ok. 116 litrów na regenerację) oraz soli - 3,3 kg .
Typowo stosowany jest w celu usuwania z wody jonów wapnia i magnezu oraz resztkowego żelaza. Instalacja zmiękczacza na głównym przyłączu wody zimnej do budynku, zabezpiecza całą instalację, armaturę oraz sprzęt AGD, zmywarkę, pralkę przed kamieniem kotłowym. Napełnienie instalacji CO miękką wodą, zabezpiecza elementy grzewcze kotła oraz wewnętrzne ścianki instalacji przed kamieniem. Dzięki zastosowaniu żywicy monosferycznej oraz deflektora w zbiorniku ciśnieniowym, urządzenia mają dużo wyższe parametry wydajnościowe w stosunku do powszechnie spotykanych urządzeń. Najnowsze rozwiązania Erie sterowania cyklami pracy głowicy minimalizują do zera możliwość uszkodzeń mechanicznych zaworu. Bardzo dobrej jakości materiały gwarantują długą, bezawaryjną pracę stacji.



KARTA KATALOGOWA ZMIEKCZACZY MAXIMA ERIE (.pdf)

Zmiękczacze firmy Erie posiadają certyfikaty wszystkich największych

światowych stowarzyszeń z branży wody oraz ekologii

CHARAKTERYSTYKA URZĄDZENIA:



- nowoczesny wygląd
- objętościowy elektroniczny zawór sterujący menu w 10 językach, w tym również w języku polskim
- podświetlany wyświetlacz
- wysokowydajna żywica jonowymienna
- niskie koszty eksploatacji (mniejsze zużycie wody i soli potrzebnych do regeneracji złoża)
- **By-Pass** z wbudowanym zaworem mieszającym (Mixing)(zdjęcie po prawej)
- obudowa kompaktowa z wysokowytrzymałego poliethylenu (tworzywo nie odkształcające się i dopuszczone do kontaktu z wodą spożywczą)
- szczegółowa instrukcja zaprogramowania głowicy i użytkowania zmiękczacza w języku polskim
- urządzenie najwyższej jakości produkcji Erie USA

10 LAT GWARANCJI NA OBUDOWĘ I ZBIORNIK CIŚNIENIOWY

3 LATA GWARANCJI NA ELEKTRONIKĘ I ZAWÓR STERUJĄCY



PLASTIKOWE PRZYŁĄCZE

Do tej pory do zmiękczaczy załączane były standardowo przyłącza mosiężne z gwintem zewnętrznym 3”.

Przyłącza mosiężne zastąpione zostały przyłączami plastikowymi wykonanymi w technologii wtrysku. Rozmiar przyłącza pozostaje taki sam – gwint zewnętrzny 3” BSP. Przewaga nowego przyłącza: nowe przyłącza posiadają nieco dłuższą sekcję niegwintowaną z umieszczonymi tam dwoma płaszczyznami, które to ułatwiają zastosowanie klucza przy montażu do nich orurowania lub przyłącza elastycznego.

WĄŻ DO ODPROWADZANIA POPŁUCZYN

Do chwili obecnej standardowo wąż do odprowadzania popłuczyn nie był załączany do zmiękczaczy. Obecnie do zmiękczaczy SLIMLINE oraz MAXIMA dołączany jest wąż do odprowadzania popłuczyn o długości 3 metrów z dwoma zaciskami. Część tego węża może być również podłączona do kolanka przelewowego zbiornika soli, w celu odprowadzenia wody w wypadku jego przelania.

Zaleta: elastyczny wąż popłuczyn jest absolutnie niezbędny do zakończenia procesu podłączania zmiękczacza. Jednakże jest to część, o której najczęściej zapomina się przy dostawie do instalatora. Aby uniknąć używania nieodpowiednich w tym przypadku węży ogrodowych, do zmiękczaczy dołączany jest wzmocniony wąż elastyczny.

WYŚWIETLACZ

Do tej pory zmiękczacze SLIMLINE oraz MAXIMA wyposażone były w standardowy,niepodświetlany wyświetlacz. Od tej pory zmiękczacze te zamontowane mają podświetlany ekran. W przypadku warunków ograniczonego oświetlenia pomieszczenia, podświetlenie gwarantuje doskonałą czytelność komunikatów wyświetlanych przez ekran.

TABELA JĘZYKÓW

Do chwili obecnej oprogramowanie sterownika odbywało się w 4 językach . W tej chwili rozszerzono tą funkcjonalność do 10 języków. Od tej pory

można wybrać język polski jako język programowania

Zmiękczenie wody to same korzyści:

WODA DO KĄPIELI
Kąpiel, prysznic a nawet mycie rąk stanie się przyjemnością, bowiem miękka woda przywraca skórze elastyczność, świeżość i naturalny wygląd. Podczas kąpieli w wodzie twardej skóra robi wrażenie szorstkiej i wysuszonej. Podczas kąpieli w wodzie miękkiej będziecie Państwo mieli wrażenie jakby mydło nie chciało się zmyć. Skóra umyta miękką wodą daje wrażenie jakby w końcu mogła swobodnie oddychać. Niesamowite wrażenie mamy też po umyciu włosów w miękkiej wodzie, niezależnie od zastosowanego szamponu włosy są miękkie, puszyste, lśniące i miłe w dotyku.

PRALNIA, PRALKA I ZMYWARKA
Posiadając zmiękczacz wody zapominamy o środkach typu „calgon", „calgonit", itp. - nasze urządzenia są bezpieczne i kamień już ich nie uszkodzi. Oszczędzamy również na proszkach i płynach do prania oraz zmywania.

TERMA i KOCIOŁ DWUFUNKCYJNY
Ogrzewanie wody w domu bardzo często odbywa się przy użyciu takich urządzeń jak terma czyli popularny " Junkers " lub przy pomocy kotła dwufunkcyjnego. Niezależnie od tego czy będzie to produkt markowy Vaillant, Viessman czy Buderus zasada działania urządzenia będzie dokładnie taka sama. Gorąca woda kotłowa ogrzewa poprzez wymiennik płytowy, lub inny wodę, którą dostarcza nasza instalacja wodna. Wystarczy zobaczyć jak wygląda wnętrze czajnika, który gotuje wodę żeby zrozumieć co się dzieje w wymiennikach kotłów czy term pracujących na twardej wodzie. Miękka woda to lepsza sprawność urządzeń i niezawodność elementów mających styczność z wodą np. zaworów trójdrożnych...

ZASOBNIK CIEPŁEJ WODY
Drugim sposobem na ciepłą wodę w domu jest jej ogrzewanie w zasobniku wody. Niezależnie od konstrukcji zasobnika kamień osadza się na gorących elementach grzejnych powodując zaizolowanie źródła ciepła grubą warstwą kamienia kotłowego. W praktyce grzałki elektryczne przegrzewają się i przepalają, a woda grzeje się w zasobniku znacznie dłużej niż przy czystych grzałkach. W zasobnikach ogrzewanych z kotła gazowego czy innego efekt jest podobny. Grzałki zaizolowane kamieniem nieskutecznie przekazują ciepło dla ogrzewanej wody, kocioł się przegrzewa i pracuje długo co wpływa negatywnie na koszty grzania wody ale również na kondycję urządzeń. Szczególnie odczuwalne są skutki zakamienienia wężownic w układach z kotłem stałopalnym.

Kabina prysznicowa, wanna, armatura łazienkowa, zlewozmywak w kuchni i wiele innych elementów wyposażenia.
Wystarczy zobaczyć jak wygląda chromowany kran po kilku dniach użytkowania twardej wody lub szklana kabina prysznicowa. Po zastosowaniu zmiękczacza powierzchnie wanien, umywalek i armatura stają się łatwiejsze do czyszczenia, a po umyciu pozostaną czyste przez dłuższy czas.

Czajnik, ekspres do kawy będą bez kamienia, a kieliszki i szklanki bez zacieków!
Potrawy i napoje przyrządzone w wodzie miękkiej mają niesamowicie aromatyczny i delikatny smak.

DANE TECHNICZNE:

Liczba osób 7-8
Przepływ nominalny 2,3 m3/h
Przepływ szczytowy 3,2 m3/h
Objętość żywicy 32 L
Dozowanie soli (g/żywica) 125 g/l
Wielkość zasobnika soli 125 kg
Minimalne ciśnienie pracy 1,4 bar
Maksymalne ciśnienie pracy 8,3 bar
Minimalna temperatura pracy 2°C
Maksymalna temperatura pracy 48°C
Maksymalny pobór mocy 6,5VA
Złącze wejścia/wyjścia 3/4"
Złącze odpływowe 1/2"
Typ regeneracji przeciwprądowa (up-flow)
Zużycie soli w cyklu regeneracyjnym 4,0 kg
Zużycie wody w cyklu regeneracyjnym 169 L
Waga urządzenia 41 kg

WYMIARY:

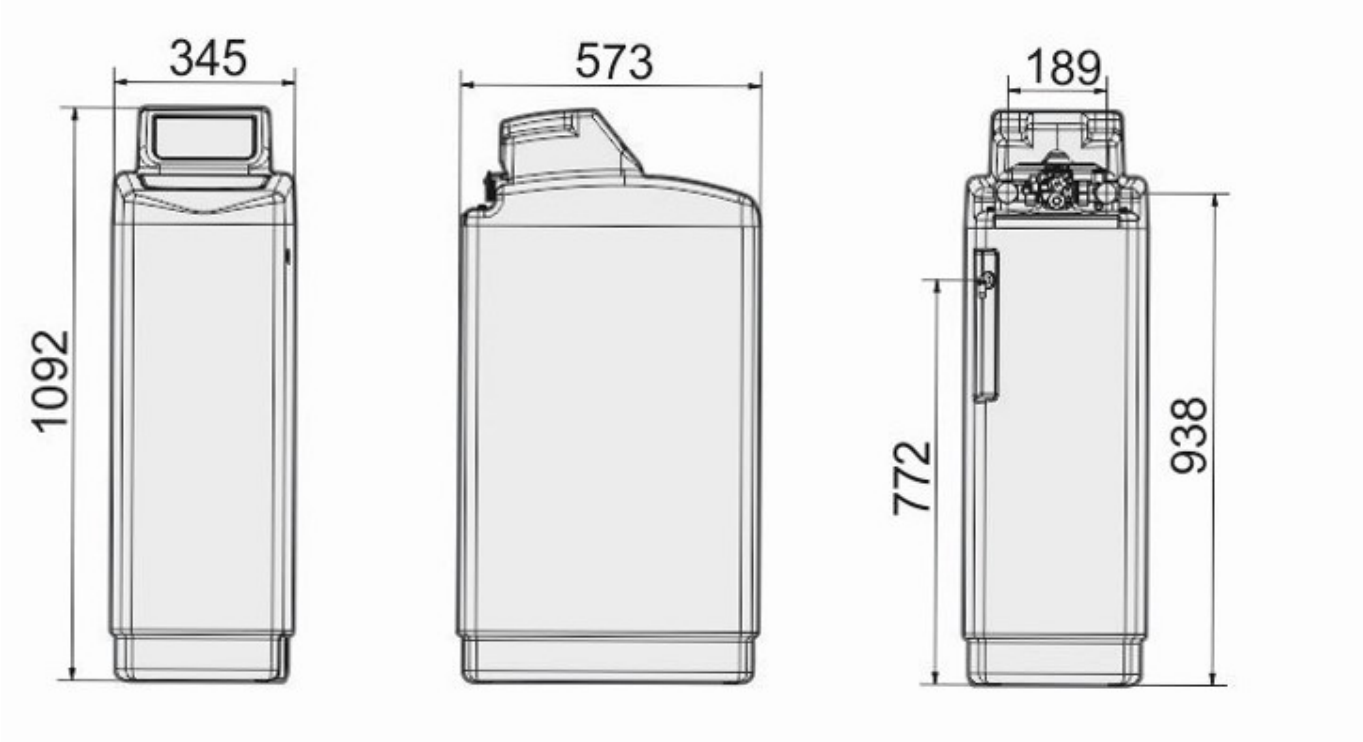

Urządzenie posiada atest PZH

GRATISY:

Sól pastylkowana: 50 kg

Filtr wstępny – komplet z wkładem polipropylenowym oraz kluczem

Trzy metry węża do odprowadzania popłuczyn

Kropelkowy tester twardości wody

Oryginalny by-pass Erie z mixingiem wody

Bezpieczna dostawa do klienta - 0 zł

Chętnie udzielimy Państwu fachowej porady i pomocy przy doborze i instalacji urządzenia.

Zapewniamy serwis gwarancyjny i pogwarancyjny, badanie wody oraz montaż stacji.

W RAZIE DODATKOWYCH PYTAŃ PROSIMY O KONTAKT TELEFONICZNY LUB MAILOWY

.