Dane aktualne na dzień: 24-11-2026 15:44

Link do produktu: https://bluewater24.pl/mydelniczka-nascienna-prysznicowa-doreo-dor-97071-p-652.html



# Mydelniczka naścienna prysznicowa DOREO DOR-97071

| | |
|---|---|
| Cena brutto | **250,00 zł** |
| Cena netto | **203,25 zł** |
| Dostępność | **Dostępny** |
| Czas wysyłki | **24 godziny** |
| Producent | **Blue Water** |

## Opis produktu

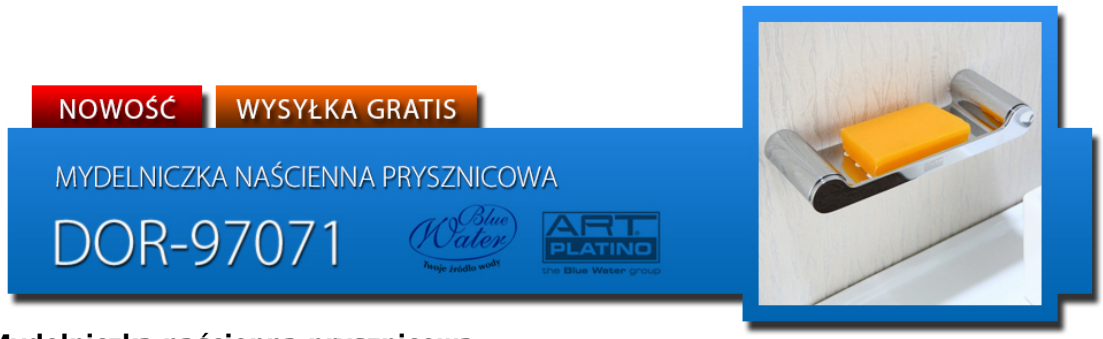


**Mydelniczka naścienna prysznicowa**
**DOREO - DOR-97071 - Art Platino**

- materiał: MOSIĄDZ
- wykończenie: CHROM
- możliwość zdjęcia wierzchniej części mydelniczki, co bardzo ułatwia jej mycie

**Producent:** Art Platino

**Model:** DOR-97071

**Symbol EAN**: 5901730614923

Mydelniczka naścienna prysznicowa, stanowiąca część stylowej **serii** baterii i akcesoriów łazienkowych **DOREO**





Mosiądz i chrom, piękno i użyteczność, trwałość wykonania i lekkość designu – oto **mydelniczka naścienna prysznicowa** z serii akcesoriów łazienkowych DOREO. Odrobina elegancji połączona z niezawodną użytecznością, tak ważną w akcesoriach z których korzystamy każdego dnia - bo codzienność to połączenie **siły i piękna**.

Akcesoria łazienkowe **z serii DOREO** to połączenie doskonałego gustu i ogromnej praktyczności. Dzięki którym stworzysz niepowtarzalną łazienkę. Linia wzornictwa dopasowana jest do **baterii** serii DOREO. Dlatego łącząc je razem, możesz wprowadzić do swojego domu niesamowity klimat i poczucie **komfortu**.

Mydelniczka doskonale **komponuje** się również z innymi **akcesoriami** dostępnymi w naszej ofercie. Zarówno wieszaki, uchwyty czy pojemniki wykonane w podobnym - **eleganckim i praktycznym** projekcie - stanowią doskonałe wyposażenie dla każdego domu.



**Wymiary:**

# MYDELNICZKA NAŚCIENNA PRYSZNICOWA

DOR-97071

ART PLATINO
the Blue Water group

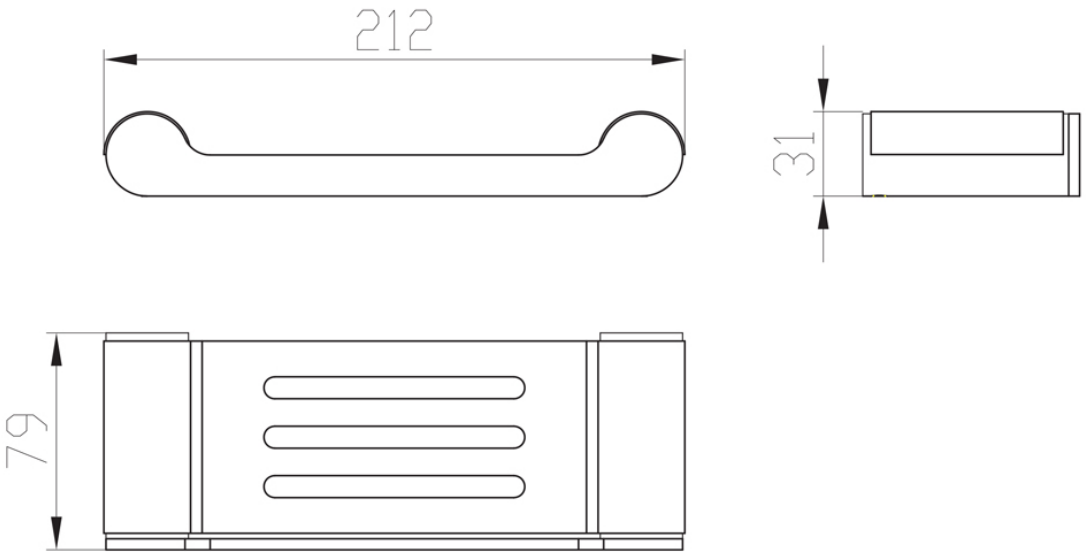


WYSYŁKA
GRATIS