AQUAMOT
Systemy Uzdatniania Wody

Dane aktualne na dzień: 24-11-2026 15:41

Link do produktu: https://bluewater24.pl/mydelniczka-nascienna-panama-pan-86070-p-628.html



Mydelniczka naścienna PANAMA PAN-86070

Cena brutto	**170,00 zł**
Cena netto	**138,21 zł**
Dostępność	**Dostępny**
Czas wysyłki	**24 godziny**
Producent	**Blue Water**

Opis produktu



Mydelniczka naścienna
PANAMA - PAN-86070 - Art Platino

- materiał: MOSIĄDZ
- wykończenie: CHROM
- talerzyk mydelniczki wykonany z matowego szkła
- możliwość zdjęcia talerzyka, co bardzo ułatwia jego mycie

Producent: Art Platino

Model: PAN-86070

Symbol EAN: 5901730614534

Mydelniczka naścienna, stanowiąca część stylowej **serii** baterii i akcesoriów łazienkowych **PANAMA**





Mosiądz i chrom, piękno i użyteczność, trwałość wykonania i lekkość designu – oto **mydelniczka naścienna** z serii akcesoriów łazienkowych Panama. Odrobina elegancji połączona z niezawodną użytecznością, tak ważną w akcesoriach z których korzystamy każdego dnia - bo codzienność to połączenie **siły i piękna**.

Akcesoria łazienkowe **z serii PANAMA** to połączenie doskonałego gustu i ogromnej praktyczności. Dzięki którym stworzysz

niepowtarzalną łazienkę. Linia wzornictwa dopasowana jest do **baterii** serii PANAMA. Dlatego łącząc je razem, możesz wprowadzić do swojego domu niesamowity klimat i poczucie **komfortu**.

Mydelniczka doskonale **komponuje** się również z innymi **akcesoriami** dostępnymi w naszej ofercie. Zarówno wieszaki, uchwyty czy pojemniki wykonane w podobnym - **eleganckim i praktycznym** projekcie - stanowią doskonałe wyposażenie dla każdego domu.

Wymiary:

MYDELNICZKA NAŚCIENNA

PAN-86070

ART PLATINO
the Blue Water group

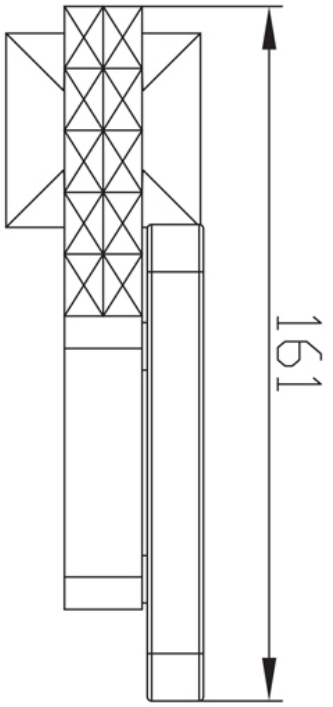

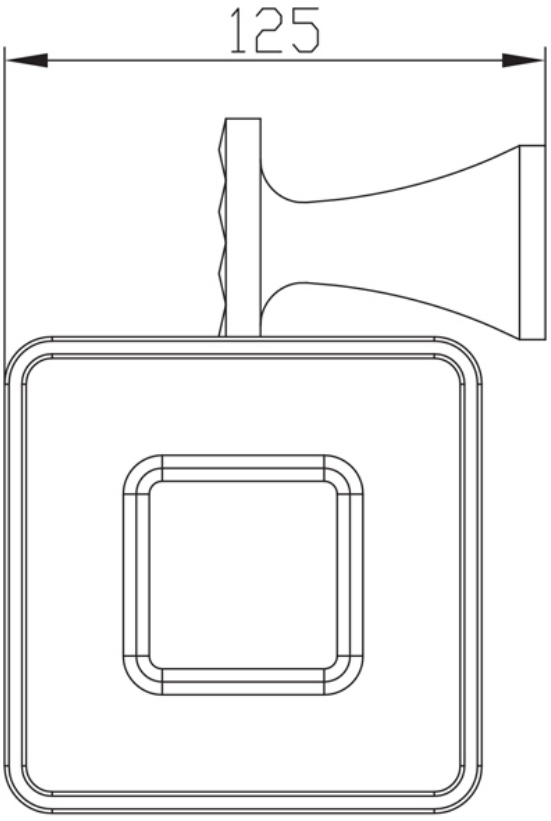

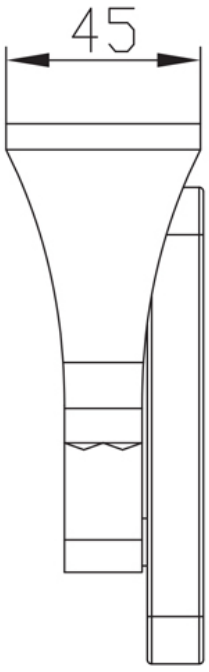


WYSYŁKA
GRATIS