Dane aktualne na dzień: 24-11-2026 15:29

Link do produktu: https://bluewater24.pl/mydelniczka-nascienna-nikolas-nik-57070-p-543.html



Mydelniczka naścienna NIKOLAS NIK-57070

Cena brutto	**180,00 zł**
Cena netto	**146,34 zł**
Dostępność	**Aktualnie niedostępny**
Producent	**Blue Water**

Opis produktu



Mydelniczka naścienna
NIKOLAS - NIK-57070- Art Platino

- materiał: MOSIĄDZ
- wykończenie: CHROM
- biała wstawka wykonana z porcelany

Producent: Art Platino

Model: NIK-57070

Symbol EAN: 5901730613797

Mydelniczka naścienna, stanowiąca część stylowej **serii** baterii i akcesoriów łazienkowych **Nikolas**







Mydło podano – jak przystało na **stylową serię Nikolas** – na eleganckiej mydelniczce, która dzięki bieli porcelany i dyskretnemu ornamentowi wnosi do pomieszczenia lekkość i jasność.
To połączenie może się okazać szczególnie cenne w dużej łazience, w której dysponujemy wyłącznie sztucznym oświetleniem.

Wykonana z wytrzymałego **mosiądzu**, pokryta warstwą **miedzi** i **chromu**, będzie użytecznym, trwałym i pięknym

elementem wyposażenia łazienki.

- Biała, **porcelanowa** wstawka z delikatnym, czarnym ornamentem koresponduje z analogicznym wykończeniem pozostałych elementów łazienkowej **serii Nikolas**.

- Akcesoria łazienkowe **ART PLATINO** to połączenie doskonałego gustu i ogromnej praktyczności. Dzięki którym stworzysz niepowtarzalną łazienkę.





Wymiary:

MYDELNICZKA NAŚCIENNA

NIK-57070

ART PLATINO
the Blue Water group

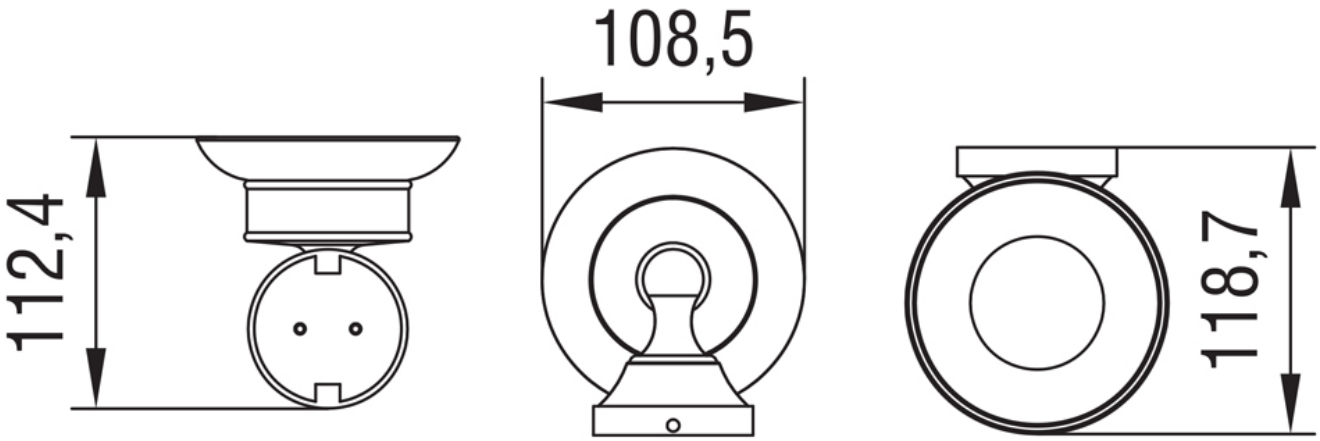




WYSYŁKA
GRATIS