Dane aktualne na dzień: 24-11-2026 15:36

Link do produktu: https://bluewater24.pl/mydelniczka-nascienna-emira-emi-85070-p-708.html



Mydelniczka naścienna EMIRA EMI-85070

Cena brutto	**170,00 zł**
Cena netto	**138,21 zł**
Dostępność	**Dostępny**
Czas wysyłki	**24 godziny**
Producent	**Blue Water**

Opis produktu



Mydelniczka naścienna
EMIRA - EMI-85070 - Art Platino

- materiał: MOSIĄDZ
- wykończenie: CHROM
- biała mydelniczka wykonana z porcelany

Producent: Art Platino

Model: EMI-85070

Symbol EAN: 5901730614657

Mydelniczka naścienna , stanowiąca część stylowej **serii** baterii i akcesoriów łazienkowych EMIRA





Mosiądz i chrom, piękno i użyteczność, trwałość wykonania i lekkość designu – oto **mydelniczka naścienna** z serii akcesoriów łazienkowych EMIRA. Odrobina elegancji połączona z niezawodną użytecznością, tak ważną w akcesoriach z

których korzystamy każdego dnia - bo codzienność to połączenie **siły i piękna**.

Akcesoria łazienkowe **z serii EMIRA** to połączenie doskonałego gustu i ogromnej praktyczności. Dzięki którym stworzysz niepowtarzalną łazienkę. Linia wzornictwa dopasowana jest do **baterii** serii EMIRA. Dlatego łącząc je razem, możesz wprowadzić do swojego domu niesamowity klimat i poczucie **komfortu**.

Mydelniczka doskonale **komponuje** się również z innymi **akcesoriami** dostępnymi w naszej ofercie. Zarówno półki, wieszaki czy pojemniki wykonane w podobnym - **eleganckim i praktycznym** projekcie - stanowią doskonałe wyposażenie dla każdego domu.

Marka **Blue Water** to starannie dobrane baterie, deszczownice i akcesoria dla Twojej łazienki, sprawdź pozostałe **nasze oferty** i skompletuje pełne wyposażenie do swojego domu - w **nowoczesnym i eleganckim wzornictwie**. Niech wszystko do siebie pasuje i współgra w harmonii a zobaczysz jak odpowiedni wystrój wpływa na **dobre samopoczucie**.

Wymiary:

MYDELNICZKA NAŚCIENNA

EMI-85070

ART PLATINO
the Blue Water group

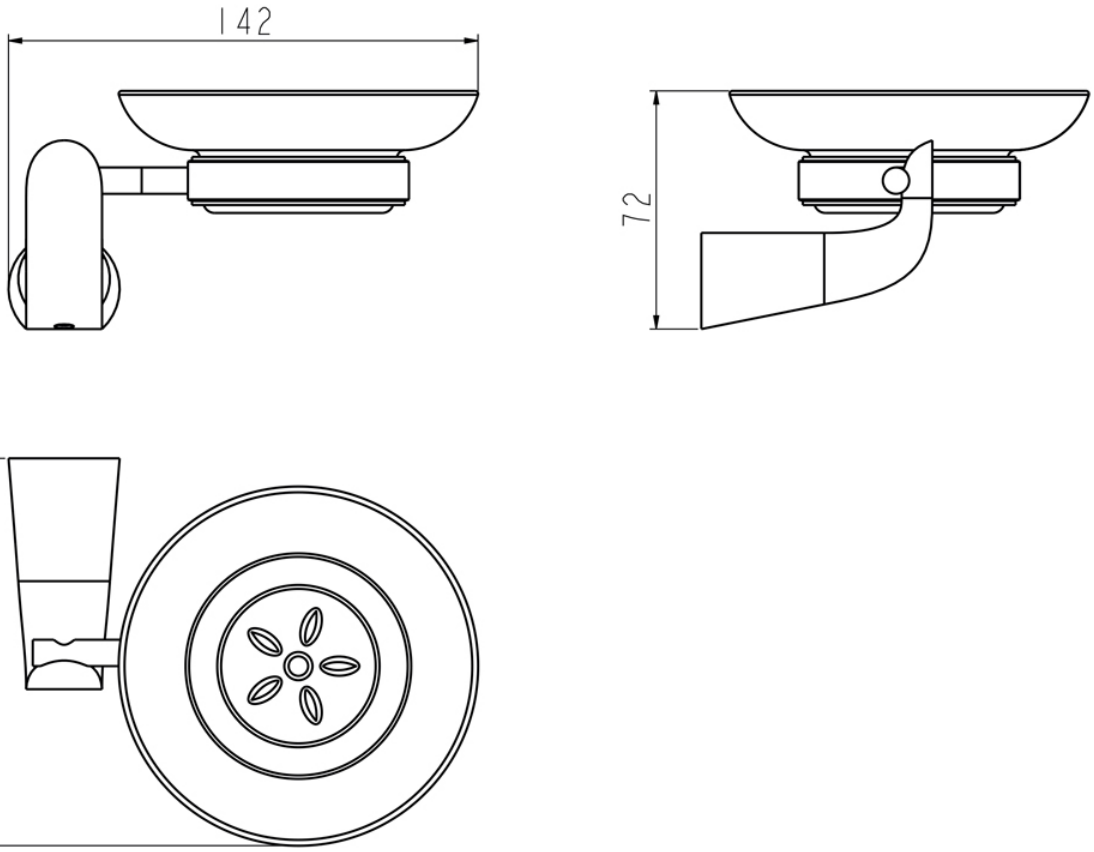




WYSYŁKA
GRATIS

