AQUAMOT
Systemy Uzdatniania Wody

Dane aktualne na dzień: 24-11-2026 15:29

Link do produktu: https://bluewater24.pl/jonizator-wody-oxy-low-redox-alkaliczna-woda-p-352.html



JONIZATOR WODY OXY LOW REDOX ALKALICZNA WODA

Cena brutto	**1 900,00 zł**
Cena netto	**1 544,72 zł**
Dostępność	**Dostępny**
Czas wysyłki	**48 godzin**

Opis produktu

OXY REDOX LOW®

100% SATYSFAKCJI

Jonizator OXY REDOX LOW produkuje krystalicznie czysta wodę o wysokim pH i niskim potencjale ORP (potencjał redukcji utleniania). Woda alkaliczna nawadnia organizm do trzech razy bardziej skutecznie, a także dostarcza niezbędnych dla zdrowia minerałów, jak wapń, potas, magnez, czy sód. Poza tym posiada silne właściwości redukcji wolnych rodników, zapobiega powstawaniu wielu chorób oraz spowalnia procesy starzenia.



Filtr jonizujący OXY REDPX LOW:

- odkwasza organizm
- pobudza do działania
- reguluje równowagę kwasowo-zasadowa
- wspomaga prace nerek
- korzystnie wpływa na procesy trawienne

Główne oznaki zakwaszenia organizmu to podkrążone oczy, niestrawność, ból głowy, pryszcze, nudności, kwaśny posmak w ustach, nalot na języku oraz osłabienie fizyczne. Aby utrzymać prawidłowe pH organizm ludzki zużywa bardzo wiele energii i minerałów.
To ich niedobór odpowiada za zaburzone pH, ogólny zły stan zdrowia i odkładanie się tłuszczu oraz pozostałości kwasowych.



Jako że organizm składa się w 70% z wody, to właśnie jej jakość w dużej mierze wpływa na jakość naszego życia.



Woda pozyskiwana z jonizatora OXY-LOW pozbawiona jest zanieczyszczeń, metali ciężkich oraz innych toksyn. Ma korzystny, antyoksydacyjny wpływ na ludzki organizm.

Dzięki nasyceniu wody wodorem, jej potencjał Redox ulega zmianie, staje się ujemny i utrzymuje się w wodzie do kilkunastu godzin od przetworzenia (w zależności od jej zmineralizowania). W praktyce oznacza to, że woda staje się skutecznym antyoksydantem. Jako przeciwutleniacz, wodór wiąże ze sobą szkodliwe wolne rodniki, które jeśli pozostają niesparowane, degenerują nasz organizm.

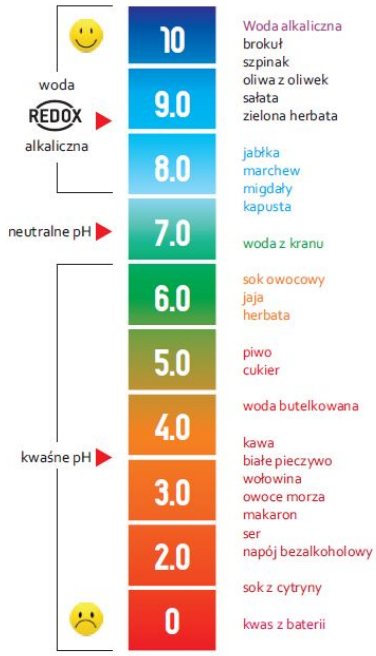

Optymalne pH organizmu ludzkiego to ok. 7,35 - 7,45. Aby mieścić się w tym zakresie, należy odpowiednio regulować swoją dietę oraz wzbogacać ją o wodę alkaliczną.

Oxy Redox Low produkuje wodę alkaliczną oraz oczyszcza i redukuje jej zły smak i zapach.



Działanie jonizatora wody Oxy Redox Low:

- nasyca wodę aktywnym wodorem, będącym naturalnym przeciwutleniaczem wiążącym w organizmie wolne rodniki tlenowe
- redukuje zakwaszenie organizmu; poprzez zwiększenie pH alkalizuje wody do poziomu zasadowego 8,5 - 9,5. Skutecznie oczyszcza wodę, usuwa bakterie i wirusy
- zmienia potencjał redukcyjny wody ORP z dodatniego na ujemny. Potencjał ORP wody dochodzi do -400mV (przeciwdziała procesom degeneracji i starzenia).

Budowa filtra OXY LOW REDOX oraz serwis:

Zestaw składa się z modułu głównego urządzenia, kranika oraz zbiornika do magazynowania wody.

STOPIEŃ 1
FILTR MECHANICZNY - (wymiana co 6 miesięcy). Wkład liniowy polipropylenowy- 20 mikronów (filtracja mechaniczna, usuwanie osadów, nalotów, mułu) x 2 szt.

STOPIEŃ 2
FILTR LINIOWY WĘGLOWY - (wymiana co 6 miesięcy). Eliminuje części związków w tym chlor, metale ciężkie x 2 szt.

STOPIEŃ 3
MEMBRANA RO - (wymiana co 3 -5 lat). Oczyszcza wodę z bakterii i wirusów. Eliminacja do 99% związków toksycznych i pierwiastków (ołów, mangan, rtęć, fluor, azotany, pestycydy) oraz zmiękcza.

STOPIEŃ 4
ALKALIZATOR - (wymiana co 12 miesięcy). Wzbogaca wodę w związki mineralne (magnez, wapń, potas). Alkalizuje i nadaje wodzie ujemnego potencjału przeciw-utleniającego.
Jonizator to urządzenie zaprojektowane w oparciu o rozwiązania z Japonii i Korei.
Podzespoły urządzenia wykonane są z najwyższej jakości materiałów.



Skład zestawu:

- filtr Oxy Redox Low
- zbiornik wody - ok. 5 l.
- przyłącze do wodociągu - rozmiar 1/2"
- przyłącze do kanalizacji
- bateria wody filtrowanej

- przewody podłączeniowe
- zainstalowany komplet wkładów

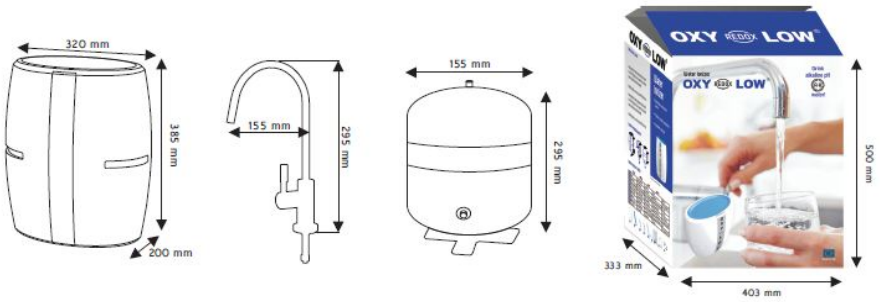

Pij czysta i bezpieczna wodę alkaliczna.
Jednocześnie odkwaszając i oczyszczając organizm.

Urządzenie posiada certyfikat **CE**
Gwarancja 24 miesiące.
Zapewniamy serwis oraz części zamienne.
Produkt z polskiej sieci dystrybucji.

DOSTAWA: gratis

Chętnie udzielimy Państwu fachowej porady i pomocy przy doborze i instalacji urządzenia.
Zapewniamy serwis gwarancyjny i pogwarancyjny, badanie wody oraz montaż stacji.

W RAZIE DODATKOWYCH PYTAŃ PROSIMY O KONTAKT TELEFONICZNY LUB MAILOWY

