best water solutions

supreme

industrial

made in europe

quality No. 1

www.supremefilters.com

Installation Manual
Instrukcja montażu
Montageanleitung
Инструкция монтажа

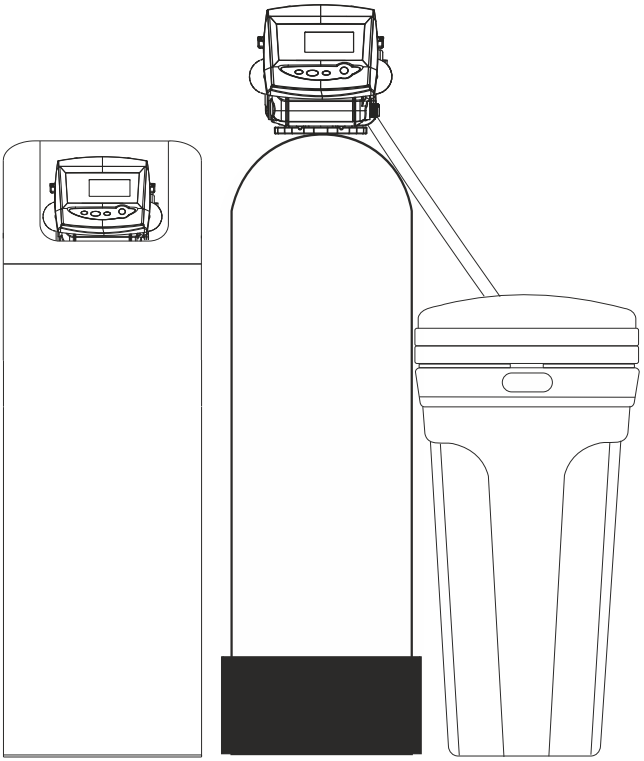

powered by Pentair

INSTRUKCJA MONTAŻU I UŻYTKOWANIA

1. Spis treści....2
2. Dane dotyczące instalacji....3
3. Ważne informacje....4
4. Informacje techniczne....7
5. Montaż zaworu MIXING....8
6. Podłączenie przyłączy do zaworu sterującego....8
7. Podłączenie przyłączy i zaworu BY-PASS do głowicy....9
8. Montaż chloratora....10
9. Syfon (opcja)....11
10. Przygotowanie systemów do instalacji....12
11. Schemat podłączenia - system w obudowie kompaktowej....14
12. Schemat podłączenia - systemy dwuelementowe....15
13. Instalacja....16
14. Sterownik....19
15. Programowanie urządzenia - informacje ogólne....20
16. Programowanie urządzenia - poziom I podstawowy....21
17. Programowanie urządzenia - poziom II zaawansowany....22
18. Programowanie urządzenia - poziom III historia/diagnostyka....23
19. Rozruch urządzenia....24

Typ urządzenia:.....

Model:.....

Twardość wody zasilającej:.....

Ciśnienie wody zasilającej:.....

Data instalacji:.....

Nazwa firmy:.....

Numer kontaktowy:.....

W przypadku instalacji systemu do wody z ujęcia własnego, koniecznie należy posiadać aktualną analizę wody z okresu w którym urządzenie zostało zakupione.

Polaqua Group Sp. Jawna
ul. Sycowska 45, 60-003 Poznań
trade@polaquagroup.com, export@polaquagroup.com

INSTRUKCJA MONTAŻU I UŻYTKOWANIA

Przed przystąpieniem do korzystania z urządzenia należy zapoznać się z niniejszą instrukcją. Producent oraz dystrybutor nie ponoszą odpowiedzialności za jakiekolwiek szkody powstałe w wyniku nieprzestrzegania informacji zamieszczonych w instrukcji. Zalecamy montaż urządzenia przez wyspecjalizowany serwis.

INFORMACJE OGÓLNE:

- Przed rozpoczęciem instalacji systemu, zalecamy przeczytanie i dokładne zastosowanie się do wytycznych zawartych w niniejszym dokumencie. Zawiera on ważne informacje dotyczące bezpieczeństwa, instalacji, eksploatacji i konserwacji produktu. System, który trafia do Państwa może różnić się nieznacznie od tego przedstawionego na fotografiach, ilustracjach zawartych w niniejszej instrukcji.

Należy przestrzegać wszystkich zaleceń dotyczących bezpieczeństwa, które są opisane w tym dokumencie, ponieważ pozwoli to uniknąć powstania tymczasowych lub trwałych obrażeń ciała, uszkodzenia mienia lub zanieczyszczenia środowiska. Równocześnie konieczne jest stosowanie się do wszelkich innych przepisów prawnych obowiązujących w kraju i miejscu użytkowania urządzenia oraz do zasad zapobiegania wypadkom i ochrony środowiska i wszystkich przyjętych norm technicznych odnoszących się do właściwych i bezpiecznych metod pracy. Nieprzestrzeganie zasad bezpieczeństwa lub obowiązujących przepisów prawnych i norm technicznych wiąże się z ryzykiem powstania tymczasowych lub trwałych obrażeń ciała, uszkodzenia mienia lub zanieczyszczenia środowiska.

- Wszystkie połączenia hydrauliczne muszą być wykonane zgodnie z lokalnymi przepisami.

- Urządzenie montować jedynie przy użyciu podzespołów zgodnych z lokalnymi przepisami/certyfikatami.

- Tylko kompetentna osoba, znająca obowiązujące lokalne przepisy, może przeprowadzać instalację urządzenia. Wszystkie złącza elektryczne i wodociągowe muszą być wykonane zgodnie z lokalnymi przepisami.

- Należy bezwzględnie przestrzegać krajowych i lokalnych przepisów dotyczących badania wody. Systemu nie można używać do wody zanieczyszczonej bakteriologicznie lub której jakość jest nieznana. W przypadku skażenia bakteriologicznego, przed zamontowaniem zmiękczacza wody przeprowadzić proces chlorowania studni oraz instalacji. Następnie zabezpieczyć układ lampą UV.

- Elementy oraz materiały użyte do produkcji systemów, spełniają normy dotyczące stosowania z wodą pitną i posiadają odpowiednie atesty.

- Podczas instalacji systemu, należy zachować szczególną ostrożność. Postępować zgodnie z wytycznymi zawartymi w niniejszej instrukcji.

- Niestosowanie się do niniejszej instrukcji może stać się przyczyną obrażeń ciała oraz uszkodzeń sprzętu lub mienia. Tylko prawidłowa instalacja, rozruch i eksploatacja zapewnia wieloletnie bezproblemowe działanie systemu.

- Przed ustawieniem urządzenia, należy sprawdzić czy nie ma on żadnych widocznych zewnętrznych uszkodzeń, nie wolno instalować uszkodzonego urządzenia.

- Sprawdzić i upewnić się czy opakowanie nie jest naruszone. Zweryfikować, czy nie występują jakiekolwiek uszkodzenia mechaniczne np. rozdarcia, ślady po uderzeniach, a także oznaki mogące świadczyć o kontakcie z cieczami.

- Opakowanie posiada funkcję ochronną i należy je usunąć dopiero przed instalacją urządzenia. Do celu transportu oraz przechowywania zmiękczacza, należy podjąć odpowiednie środki, które zapobiegną zanieczyszczeniu materiałów lub elementów.

- Do transportu urządzenia należy stosować wózek ręczny. Nie przenosić urządzenia na ramieniu, aby zapobiec wypadkom oraz obrażeniom. Nie kłaść zmiękczacza na boku. Nie obracać o 180^{0}.

- System wody zaprojektowano zgodnie z najnowszymi wymogami i przepisami bezpieczeństwa. Nieprofesjonalne naprawy mogą być przyczyną nieprzewidzianych zagrożeń dla użytkownika, za które producent oraz dystrybutor nie ponoszą odpowiedzialności. Wszelkie naprawy powinny być przeprowadzane przez odpowiednio przeszkolonego pracownika.

- Urządzenie powinno być utylizowane zgodnie z wymogami dotyczącymi odpadów elektrycznych i elektronicznych. W tym celu należy działać zgodnie z obowiązującymi przepisami krajowymi i lokalnymi.

- Producent oraz dystrybutor nie ponoszą odpowiedzialności za szkody powstałe w wyniku nieprawidłowego zainstalowania lub użytkowania urządzenia.

- Urządzenie należy chronić przed niskimi temperaturami (zamarzaniem) oraz warunkami atmosferycznymi. Systemu nie wystawiać na działanie silnego źródła ciepła, światła słonecznego, mrozu oraz wilgoci.

- Systemu nie wolno montować w pobliżu źródła chemikaliów oraz kwaśnych oparów. Urządzenia nie wolno wystawiać na działanie związków ropopochodnych.

- Nie wolno nakładać gruntu ani różnego rodzaju rozpuszczalników na o-ringi oraz zawór sterujący. Nie wolno używać środków smarujących zawierających związki ropy naftowej np.: wazelina, oleje. Stosować tylko i wyłącznie środki smarujące na bazie silikonu.

- Połączenia z tworzywa sztucznego należy dokręcać ręcznie. Taśma do połączeń hydraulicznych może być stosowana w przypadku, kiedy nie występują uszczelki typu o-ring. **Do dokręcania elementów wykonanych z tworzywa sztucznego nie wolno używać szczypiec ani kluczy do rur.** Do uszczelniania gwintów nie wolno stosować pakuł, lakieru ani innych uszczelniaczy podobnego typu.

- Nie przykładać nadmiernej siły do dokręcania przyłączy wlotowych, wylotowych oraz odpływu zaworu sterującego.

- Konstrukcja głowicy sterującej jest przystosowana do niewielkich odkształceń elementów hydraulicznych. System instalować w taki sposób, aby nie opierał się swoim ciężarem na przyłączu głowicy, elementach instalacji hydraulicznej lub zaworze BY-PASS.

- W przypadku instalacji zgrzewanej, łączenie elementów należy wykonywać z dala od urządzenia. Niestosowanie się to tego zalecenia może spowodować bardzo poważną usterkę urządzenia.

- W przypadku instalacji w której trwałe połączenia są lutowane lub spawane, łączenie elementów należy wykonywać z dala od urządzenia, a wszystkie połączenia muszą być wykonane przed podłączeniem głowicy. Jeśli istnieje konieczność lutowania/spawania instalacji podłączonej do zaworu, to należy zachować minimum 160 mm odległości od głowicy.

- Do lutowania nie wolno używać lutów na bazie ołowiu.

- Przed zamontowaniem części wykonanych z tworzywa sztucznego, odczekać do momentu ostygnięcia wszystkich rozgrzanych elementów, a także do momentu związania spojenia w elementach klejonych.

- Należy całkowicie schłodzić wszystkie lutowane elementy przed przymocowaniem zaworu.

- Zdecydowanie zalecamy wykonać dodatkowe obejście typu BY-PASS na instalacji. BY-PASS zapewni dopływ wody do całej instalacji w przypadku konserwacji lub uszkodzenia urządzenia (zalecane).

- Sprawdzić, czy zbiornik solanki, a także elementy wewnątrz zbiornika soli są czyste i wolne od wszelkich zanieczyszczeń mechanicznych.

- Po zakończeniu instalacji, a przed rozpoczęciem użytkowania urządzenia, przeprowadzić minimum jedną regenerację w celu oczyszczenia układu oraz złoża filtracyjnego.

- Podczas pierwszych regeneracji woda może mieć „pomarańczowe odbarwienie" jest to normalny objaw związany ze zmywaniem zabezéieczenia ze złoża.

- Urządzenia, które regenÉrowane są przy pomocy soli tabletkowanej, pozostawiają w wodzie sód.

- Jeśli woda jest pobierana z ujęcia własnego, koniecznie należy potwierdzić z dystrybutorem, czy urządzenie może bezpiecznie pracować na takiej wodzie. W tym celu należy przesłać pełną analizę fizyko-chemiczną. Kompetentna osoba określi czy system może pracować na takiej wodzie lub ewentualnie zaproponuje odpowiedni proces pre-filtracji. **UWAGA! W zależności od wyników badań wody, należy zastosować odpowiedni system pre-filtracji przed urządzeniem, aby nie doszło do uszkodzenia jednostki i utraty gwarancji.**

- Aby uchronić urządzenie przed osadami, zanieczyszczeniami mechanicznymi, piaskami, cząstkami rdzy, należy zamontować przed urządzeniem filtr wstępny z wkładem mechanicznym. Nie zainstalowanie filtra doprowadzi do utraty gwarancji.

UWAGA! Nie przewracać ani nie obracać urządzenia o 180°. Do transportu stawiać tylko w pozycji pionowej. Wskazany jest transport na palecie w celu zminimalizowania uszkodzeń. Podczas transportu nie kłaść na boku. W tej pozycji złoże może się przykleić do górnego rozdzielacza, zablokować jego szczeliny i zakłócić pracę urządzenia.

ZŁĄCZE ELEKTRYCZNE: 220-240V - 12V AC 50/60Hz

- Niniejsze urządzenáe wyposażone jest w transformator. Należy zawsze stosować transformator dostarczony z urządzeniem.

- Należy zapewnić stałe zasilanie elektryczne zaworu sterującego.

- Transformator i gniazdko sieciowe muszą znajdować się wewnątrz pomieszczenia (elementy chronić przed wilgocią). System musi być nieprzerwanie podłączony do zasilania elektrycznego (wyjątkiem są prace konserwacyjne). Gniazdko sieciowe musi posiadać właściwe parametry znamionowe oraz musi posiadać zabezpieczenie nadprądowe.

- W przypadku uszkodzenia przewodu transformatora, należy niezwłocznie odłączyć urządzenie od źródła głównego zasilania, następnie odłączyć uszkodzony transformator. Przed ponownym uruchomieniem systemu, transformator powinien być wymieniony na nowy.

- Transformator oraz zawór sterujący nie wolno naprawiać w własnym zakresie. W przypadku usterki części te powinny zostać wymienione lub naprawione przez wykwalifikowany serwis.

- Wszystkie połączenia elektryczne muszą być wykonane zgodnie z lokalnymi przepisami.

- Źródło zasilania powinno być zaprojektowane w taki sposób, aby nie było możliwości przypadkowego wyłączenia. Źródło zasilania nie może być sterowane przełącznikiem w ścianie.

- Należy używać tylko i wyłącznie sól tabletkowaną, przeznaczoną do zmiękczaczy wody. Nie stosować innego rodzaju soli.

Ciśnienie wody - maksymalna odporność systemu 8,27 bara. Jeśli ciśnienie wody przekracza wartość maksymalną, należy zastosować urządzenie redukujące. Ciśnienie przekraczające wartość maksymalną może być przyczyną: nadmiernego hałasu podczas pracy, poważnego uszkodzenia systemu. **UWAGA! Wraz z systemem instalowane są np. korpusy narurowe lub inne elementy, sprawdzić koniecznie zakres ciśnienia w jakich te elementy pracują.**

- W przypadku wody z ujęcia własnego, sprawdzić dokładnie minimalne ciśnienie wody przy pomocy dokładnego ciśnieniomierza. Niskie ciśnienie wody, poniżej 2 bar¼w może być przyczyną, małego natężenia przepływu i nieprawidłowej regeneracji.

Polaqua Group Sp. Jawna
ul. Sycowska 45, 60-003 Poznań
trade@polaquagroup.com, export@polaquagroup.com

Temperatura - System należy montować w miejscach nienarażonych na duże wahania temperatur. Zmiękczacz wody musi być zabezpieczony przed zamarzaniem oraz warunkami atmosferycznymi. Urządzenie instalować tylko i wyłącznie w pomieszczeniach, których temperatura przekracza 1°C. Zmiękczacza wody nie wolno instalować w miejscach odkrytych lub zbyt blisko źródeł ciepła (piece, rury z gorącą wodą), które mogą uszkodzić urządzenie. W razie konieczności zainstalować zawór zwrotny, aby chronić urządzenie przed cofającą się ciepłą wodą. Zakres temperatury wody jaki można podać na urządzenie: 1°C - 38°C.

- SYSTEMU NIE WOLNO PODŁĄCZAĆ DO CIEPŁEJ WODY. Temperatura mniejsza niż 1°C lub większa niż 38°C może poważnie uszkodzić urządzenie.

Miejsce instalacji: Urządzenie należy instalować blisko hydroforu oraz blisko odpływu kanalizacyjnego. **UWAGA! Urządzenie należy instalować za hydroforem.**

- Dobór miejsca instalacji systemu uzdatniania wody jest ważny. Musi ono spełnić następujące warunki:

1. Powierzchnia montażu (platforma lub podłoga) musi być twarda, płaska i równa.

- Urządzenie należy ustawić na płaskiej i równej powierzchni, tak, aby instalowana jednostka miała stabilne podłoże. Jeśli taka powierzchnia nie istnieje w miejscu instalacji, należy taką powierzchnię stworzyć.

2. Odpływ musi być w stanie obsłużyć maksymalne natężenie przepływu płukania wstecznego.

- W miejscu przeznaczonym do montażu systemu, należy zadbać o wystarczającą ilość dodatkowego miejsca, tak aby zmieścić rury doprowadzające wodę do zaworu sterującego, rury odpływowe a także obejście typu BY-PASS.

Instalując urządzenie należy zagwarantować wystarczającą ilość miejsca, aby zapewnić sobie łatwy dostęp do elementów systemu podczas prac konserwacyjnych i ewentualnych napraw. Instalując system, należy wziąć pod uwagę konieczność dostępu do zbiornika soli. Nad systemem (dotyczy urządzeń kompaktowych) zapewnić odpowiednią ilość miejsca, aby umożliwić otworzenie/zdjęcie pokrywy zbiornika, aby umożliwić zasyp soli. Nad zbiornikiem soli (dotyczy urządzeń dwuelementowych) zapewnić odpowiednią ilość miejsca, aby umożliwić otworzenie/zdjęcie pokrywy zbiornika, aby umożliwić zasyp soli.

W PRZYPADKU URZĄDZEŃ KOMPAKTOWYCH:
UWAGA! NIE NALEŻY PRZESUWAĆ, PRZECIĄGAĆ RAZ USTAWIONEGO URZĄDZENIA. W CELU PRZENIESIENIA LUB PRZESUNIĘCIA URZĄDZENIA, NALEŻY ZAWSZE ODŁĄCZYĆ SYSTEM OD INSTALACJI WODNEJ, NASTĘPNIE PODNIEŚĆ I PRZESTAWIĆ W INNE MIEJSCE (NALEŻY PRZENOSIĆ URZĄDZENIE BEZ WODY ORAZ SOLI W ZBIORNIKU).

W PRZYPADKU URZĄDZEŃ DWUELEMENTOWYCH:
W CELU PRZENIESIENIA LUB PRZESUNIĘCIA URZĄDZENIA, NALEŻY ZAWSZE ODŁĄCZYĆ SYSTEM OD INSTALACJI WODNEJ, NASTĘPNIE PODNIEŚĆ I PRZESTAWIĆ W INNE MIEJSCE W KILKA OSÓB (W ZALEŻNOŚCI OD WAGI URZĄDZENIA), ZBIORNIK SOLANKI ODŁĄCZYĆ OD SYSTEMU I PRZENOSIĆ BEZ WODY ORAZ SOLI W ZBIORNIKU.

Odprowadzenie wody do kanalizacji

- System musi być wyposażony w odpływ o przepustowości umożliwiającej odprowadzenie maksymalnej ilości wody podczas regeneracji przez okres, przy którym pracuje z tą wydajnością. Odpływ powinien znajdować się w pobliżu urządzenia, ale nie dalej niż 5 metrów od niego. Jeśli urządzenie znajduje się w miejscu, w którym odpływ musi zostać podniesiony, linię można podnieść maksymalnie o 1 metr o ile długość instalacji nie przekracza 4,60 m, a ciśnienie wody w systemie nie jest niższe niż 2,8 bar. Przewód odpływowy należy zamontować do urządzenia w taki sposób, aby w czasie wypływu popłuczyn nie przesuwał się. Przewód nie może być zgięty, poskręcany, ani dziurawy. UWAGA: Przewodów odpływowych nie należy nigdy wkładać do kratki ściekowej, rury kanalizacji lub syfonu. Należy zawsze zachować szczelinę powietrzną (4 - 10 cm) pomiędzy rurą odpływową a ściekami, aby zapobiec wstecznemu zasysaniu ścieków do urządzenia.

Do odpływu należy zastosować wąż 1/2" dostarczony wraz z urządzeniem. Jeśli płukanie ma odbywać się z większym natężeniem przepływu (większym niż 7 gpm - 27 l/min) lub długość węża przekracza 6 m, należy zastosować wąż 3/4" lub większy.

- UWAGA! Urządzenie posiada zabezpieczenie przeciwzalaniowe, działające na zasadzie wypływu grawitacyjnego wody, dlatego wąż odprowadzający popłuczyny musi koniecznie znajdować się na poziomie niższym od miejsca umieszczenia kolanka przelewowego zainstalowanego w obudowie lub zbiorniku.

W przypadku instalacji miedzianej ustawić twardość wyjściową na poziomie 100 - 120 $CaCO_3$ mg/l.

- Przechowywać niniejszą instrukcję użytkownika w bezpiecznym

Model	LOGIQ 35K	LOGIQ 40D	LOGIQ 50D	LOGIQ 60D	LOGIQ 75D	LOGIQ 100D
Rozmiar butli	10X35	10X44	10X54	12X48	13X54	14X65
Objętość złoża	35 dm^3	40 dm^3	50 dm^3	60 dm^3	75 dm^3	100 dm^3
Ciśnienie robocze min./maks.	1,38 bar / 8,20 bar					
Temperatura robocza wody min./maks.	1°C - 38°C					
Temperatura otoczenia min./maks.	1°C - 49°C					
Złącze elektryczne	220-240V - 12V AC 50/60Hz					
Maksymalny pobór mocy	8 W					
Złącze hydrauliczne wlot/wylot	gwint zewn. 1" BSP					
Typ zaworu	LOGIX 269					
Zawór BY-PASS	Opcja					
Rodzaj sterowania	Elektroniczne					
Mixing wody surowej	Tak					
Typ regeneracji (zalecany)	Objętościowa opóźniona z możliwością pracy czasowej oraz zmienną funkcją rzezrwy					
System regeneracji	Przeciwprądowy UP-FLOW					
Rodzaj złoża	Specjalna, monosferyczna żywica jonowymienna					
Zużycie wody płuczącej na regenerację (przy 3 bar)[1]	137 litrów	175 litrów	195 litrów	238 litrów	275 litrów	355 litrów
Nominalna zdolność wymienna	115 m^3x°d	132 m^3x°d	165 m^3x°d	198 m^3x°d	247 m^3x°d	330 m^3x°d
Zużycie soli na regenerację	4,5 kg	5,7 kg	6,3 kg	7,5 kg	9,4 kg	12,5 kg
Rodzaj regeneranta	Sól tabletkowana					
Iniektor	5			8		
Podtrzymanie pamięci	8 godzin					
Typ urządzenia	KOMPAKT	DWUELEMENTOWE				
Wymiary systemu (wys x szer. x gł) (mm)	1110 x 300 x 465	1310 x 260 x 390	1560 x 260 x 390	1410 x 310 x 390	1570 x 330 x 390	1830 x 360 x 390
Wymiary systemu włączając obejście (wys x szer. x gł) (mm)	1110 x 300 x 560	1310 x 260 x 495	1560 x 260 x 495	1410 x 310 x 495	1570 x 330 x 495	1830 x 360 x 495
Wysokość wlot/wylot (mm)	980	1210	1460	1310	1470	1730
Wysokość wlot/wylot włączając obejście (mm)	980	1210	1460	1310	1470	1730
Wymiary zbiornika soli (szer. x wys. x gł) mm	nie dotyczy	345 x 345 x 870			390 x 390 x 870	435 x 435 x 970

[1] wielkości przybliżone, osiągi zależą od warunków roboczych i jakości wody,

Polaqua Group Sp. Jawna
ul. Sycowska 45, 60-003 Poznań
trade@polaquagroup.com, export@polaquagroup.com

made in EU

5. MONTAŻ ZAWORU MIXING

LOGIQ

INSTRUKCJA MONTAŻU I UŻYTKOWANIA

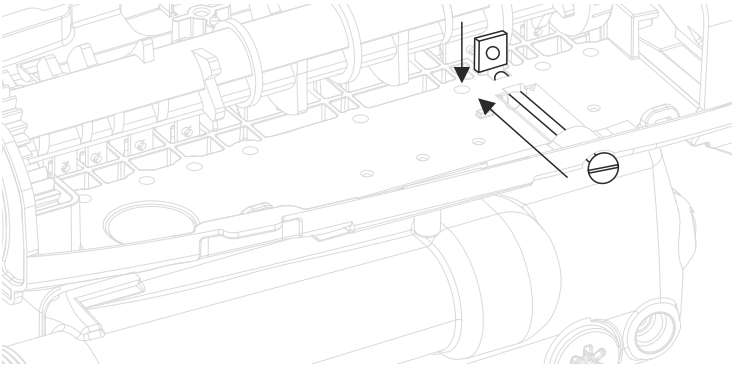

Dokręcenie śruby regulacyjnej wymusi otwarcie klapy obejścia. Otwarcie klapy umożliwi zmieszanie się nieuzdatnionej (twardej) wody z dopływem wody uzdatnionej. W miarę wkręcania śruby regulacyjnej, twardość wody na wylocie wzrasta. Poluzowanie śruby regulacyjnej sprawi, że klapa obejścia zamknie się.

Zamykanie zmniejszy domieszkę nieuzdatnionej wody do przepływu na wylocie. Aby do przepływu na wylocie dodawana była konkretna ilość twardej wody, należy wyregulować śrubę i wykonać test wody.

Opisaną procedurę należy powtarzać do momentu osiągnięcia żądanego poziomu twardości wody:

1. Włożyć śrubę regulacyjną w otwór zaworu mieszającego.
2. Przełożyć śrubę regulacyjną, przez płytę górną, a następnie przez nakrętkę.
3. Dokręcić śrubę regulacyjną do momentu gdy śruba dotknie klapy obejścia.

6. PODŁĄCZENIE PRZYŁĄCZY DO ZAWORU STERUJĄCEGO

LOGIQ

INSTRUKCJA MONTAŻU I UŻYTKOWANIA

W zależności od opcji zmiękczacz może być wyposażony w kpl. przyłączy lub zawór BY-PASS.
UPEWNIJ SIĘ JAKĄ WERSJĘ SYSTEMU POSIADASZ, NASTĘPNIE POSTĘPUJ ZGODNIE Z PONIŻSZYMI INSTRUKCJAMI.

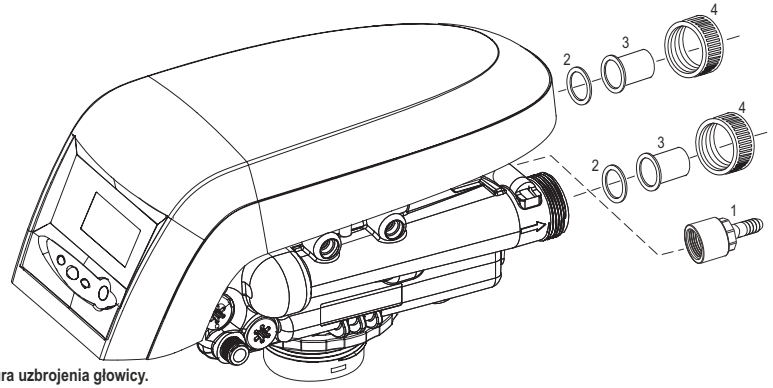

Procedura uzbrojenia głowicy.

1. dokręcić do głowicy złącze popłuczyn [1],
2. przełożyć mosiężną tuleję [3], przez nakrętkę [4],
3. tuleję z nakrętką dokręcić do głowicy, podkładając uszczelkę [2] w miejscu połączenia.

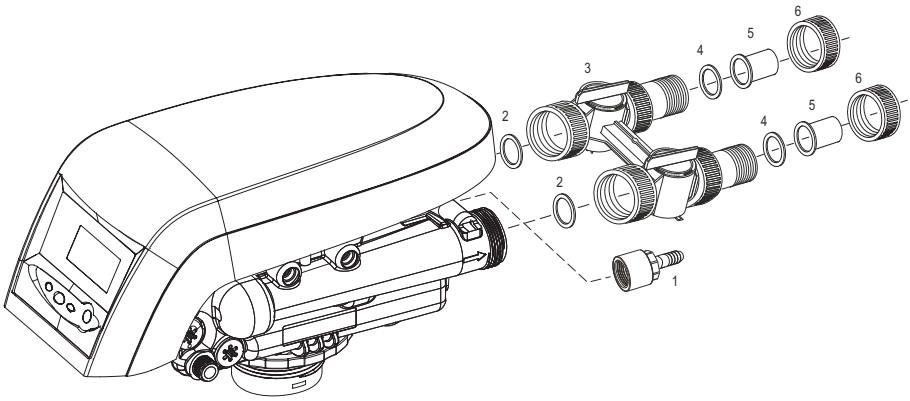

Procedura uzbrojenia głowicy.

1. dokręcić do głowicy złącze popłuczyn [1],
2. dokręcić do głowicy zawór BY-PASS [3], podkładając uszczelkę [2] w miejscu połączenia.
3. przełożyć mosiężną tuleję [5], przez nakrętkę [6],
3. tuleję z nakrętką dokręcić do głowicy, podkładając uszczelkę [4] w miejscu połączenia.

Pozycja serwisu (pozycja pracy)
woda wpływa na system (normalna praca urządzenia)

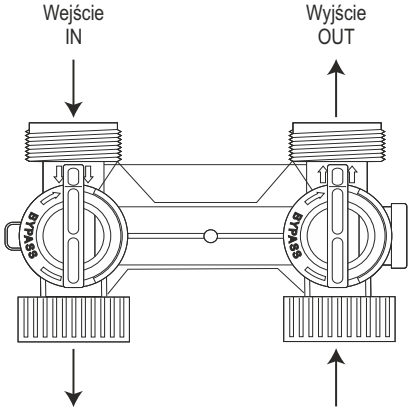

Pozycja BY-PASS
woda omija system

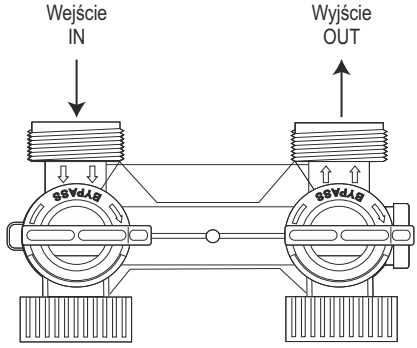

Polaqua Group Sp. Jawna
ul. Sycowska 45, 60-003 Poznań
trade@polaquagroup.com, export@polaquagroup.com

made in EU

MONTAŻ ADAPTERA CHLORATORA.
UWAGA! WSZYSTKIE CZYNNOŚCI WYKONYWAĆ NA URZĄDZENIU ODŁĄCZONYM OD ŹRÓDŁA ZASILANIA PRĄDOWEGO.
Urządzenie przeznaczone jest do współpracy z głowicami zmiękczającymi typu LOGIX. Zadaniem chloratora jest delikatne chlorowanie żywicy jonowymiennej w trakcie procesu regeneracji. Urządzenie odpowiedzialne jest za zapewnienie wysokiego standardu higienizacji całego systemu. Podczas procesu regeneracji, urządzenie delikatnie chloruje wszystkie elementy systemu, które mają kontakt z wodą. Cały proces odbywa się automatycznie bez jakiejkolwiek ingerencji użytkownika. Dawka oraz stężenie chloru jest na bardzo niskim poziomie przez co proces ten jest bezpieczny dla użytkownika końcowego oraz samego urządzenia.

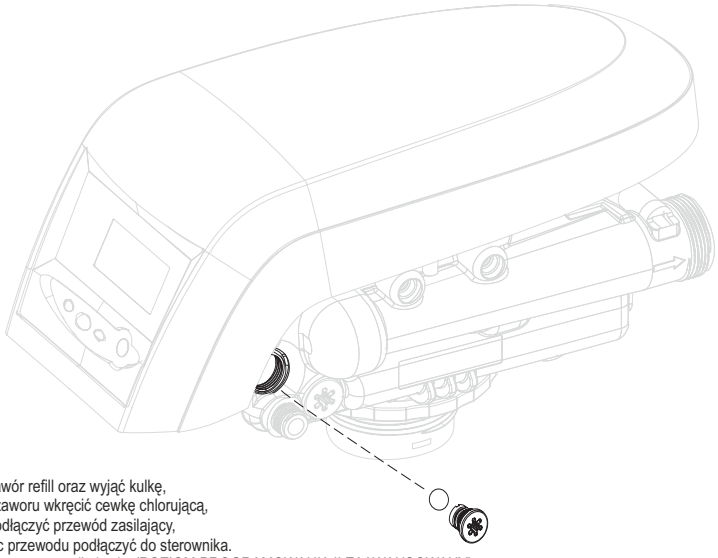

1. Wykręcić zawór refill oraz wyjąć kulkę,
2. W miejsce zaworu wkręcić cewkę chlorującą,
3. Do cewki podłączyć przewód zasilający,
4. Drugi koniec przewodu podłączyć do sterownika.
5. Włączyć chlorator w opcji głowicy(POZIOM PROGRAMOWANIA II ZAAWANSOWANY).

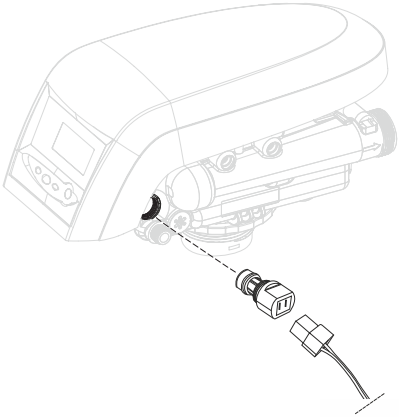

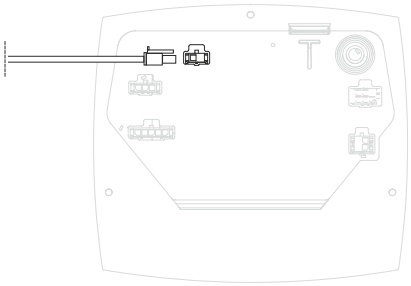

UWAGA! Informujemy, o możliwości dokupienia syfonu, umożliwiającego odprowadzanie popłuczyn. Przyłącze o zakresie regulacji 90° do odprowadzania popłuczyn regeneracyjnych z systemami uzdatniania wody oraz węży przelewów ze zbiorników solanki. Należy stosować do wszystkich urządzeń ze szczelinami powietrznymi, do wężyków drenażowych w zakresie 10 mm - 16 mm. Produkt jest szczególnie polecany przy instalacjach w połączeniu z przyłączami zmiękczaczy wody lub systemów wileofunkcyjnych. Budowa syfonu umożliwia montaż produktu w przypadkach, gdzie występuje ograniczone miejsce (wysokości) dla typowej instalacji odpływowej.

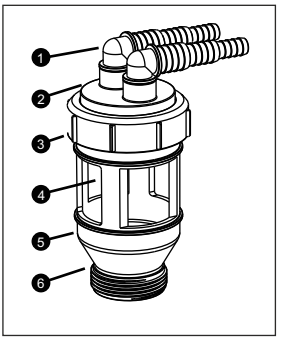

1. Przyłącza 90° do wężyków drenażowych.
2. Gniazdo wymienne z przyłączami i areatorem.
3. Nakrętka gniazda.
4. Szczeliny powietrzne (38 mm).
5. Korpus przyłącza (PP).
6. 1.5" odpływ.

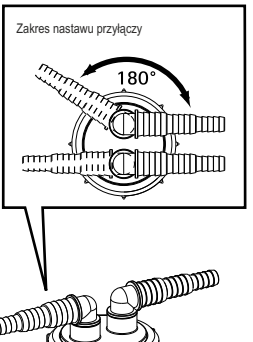

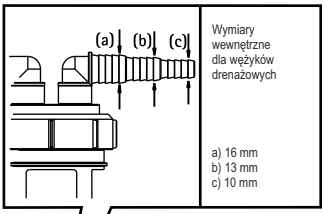

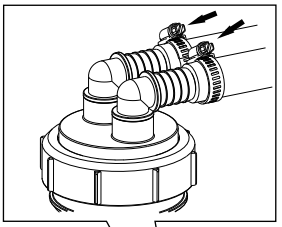

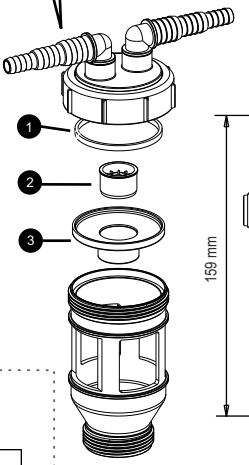

1. uszczelka
2. aerator
3. gniazdo aeratora

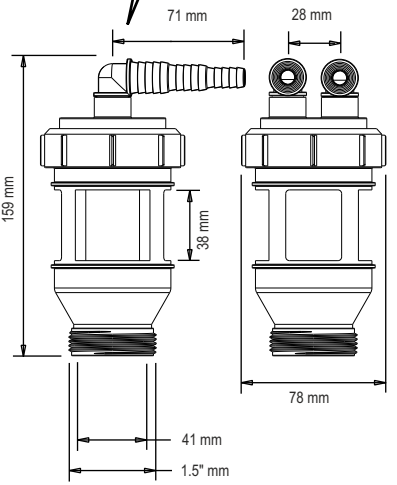

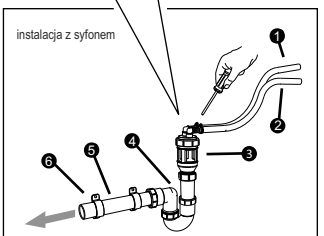

1. Wężyk drenażowy zmiękczacza wody.
2. Wężyk przelewowy zmiękczacza wody.
3. Przyłącze.
4. Tradycyjny syfon *opcjonalnie.
5. 40 mm uchwyty rury odpływowej.
6. 40 mm uchwyty rury odpływowej.

1. Materiał: Polipropylen (PP).
2. Przepustowość: 30l/min.
3. Wysokość szczelin powietrznych: 38mm.
4. Dostosowany do wężyków o wewnętrznym rozmiarze od 10 mm do 16 mm.
5. W instalacji należy zastosować uchwyty do rur odpływowych.
6. Zaleca sie montaż przez wykwalifikowanego instalatora.

Polaqua Group Sp. Jawna
ul. Sycowska 45, 60-003 Poznań
trade@polaquagroup.com, export@polaquagroup.com

made in EU

UWAGA! PRZED PRZYSTĄPIENIEM DO ZASYPANIA URZĄDZENIA ZACHOWAĆ SZCZEGÓLNĄ OSTROŻNOŚĆ. PRZED ZASYPEM DOKŁADNIE SPRAWDZIĆ, KAŻDY ELEMENT SYSTEMU CZY NIE NOSI USZKODZEŃ MECHANICZNYCH.

INFORMACJA DOTYCZY ZMIĘKCZACZY DWUELEMENTOWYCH O POJEMNOŚCIACH: 50L (10X54), 60L (12X48), 75L (13X54), 100L (14X65).

UWAGA! PRZED ZASYPANIEM URZĄDZENIA USTAWIĆ GO W MIEJSCU DOCELOWEGO MONTAŻU.

1. Upewnić się, że wlot rury dystrybucyjnej zaklejony jest taśma klejącą. **UWAGA! Jeśli złoże dostanie się do wnętrza rury dystrybucyjnej, to podczas pracy urządzenia może dojść do uszkodzenia zaworu sterującego.**

rys. 1

2. Zasypać butę żywicą jonowymienną lub złożem wielofunkcyjnym (w zależności od typu systemu). **UWAGA! W celu ułatwienia zasypu butli, proponujemy użycie lejka (brak w zestawie).**

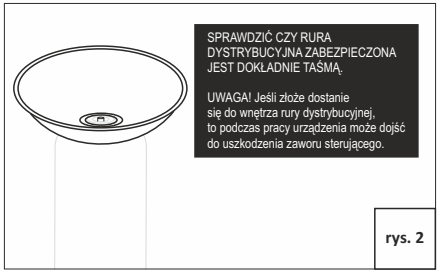

rys. 2

3. Upewnić się, że do głowicy zamontowany jest kosz górny.

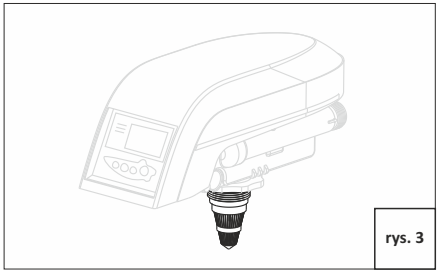
rys. 3

4. Upewnić się, że do głowicy dokręcone jest kolano solanki.

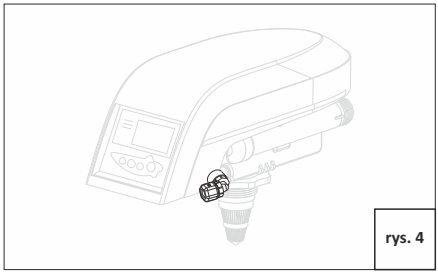
rys. 4

5. Nakręcić zawór sterujący na butlę.
UWAGA! Zdjąć taśmę zabezpieczającą z rury dystrybucyjnej.

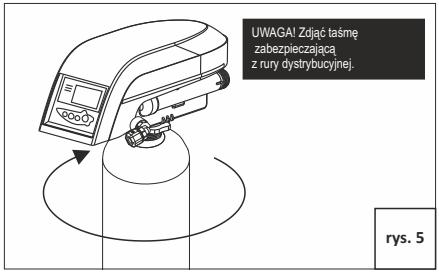

rys. 5

6. Połączyć system ze zbiornikiem solanki. W tym celu poluzować nakrętkę kolanka typu **„AIR CHECK”** zainstalowanego do głowicy, wsunąć wężyk a następnie dokręcić nakrętkę. **UWAGA! NIE ZDEJMOWAĆ NAKRĘTKI Z KOLANA. NAKRĘTKĘ NALEŻY POLUZOWAĆ, ABY BYŁA MOŻLIWA INSTALACJA WĘŻYKA. ZDJĘCIE NAKRĘTKI MOŻE SKUTKOWAĆ USZKODZENIEM KOLANKA ORAZ UNIEMOŻLIWIĆ POPRAWNE ZAINSTALOWANIE WĘŻYKA.**

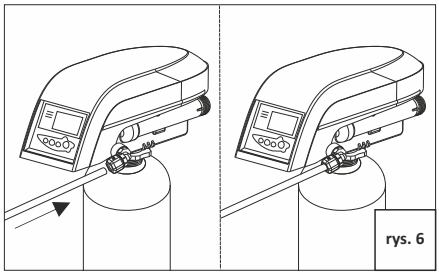

rys. 6

7. Drugi koniec węża podłączyć do kolana umieszczonego w zaworze pływającym. W tym celu należy:
- zdjąć ze zbiornika solanki górną pokrywę,
- zdjąć z obudowy zaworu odcinającego górny kapsel.

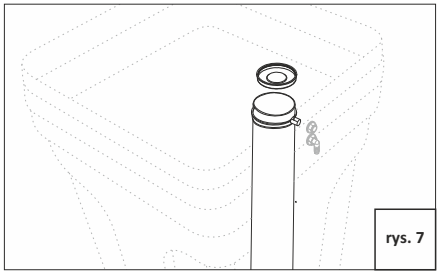

rys. 7

8. Ostrożnie odkręcić nakrętkę z kolanka (uwaga! przy kolanku znajduje się insert),
- przełożyć wężyk przez port w zbiorniku solanki,
- nasunąć na wężyk nakrętkę, do środka wężyka włożyć „insert”, następnie całość skręcić.

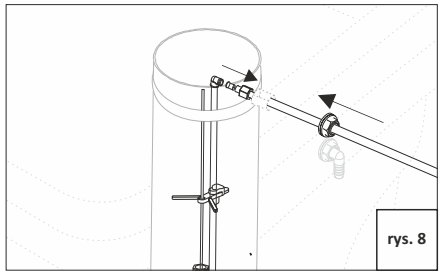

rys. 8

8. Założyć na obudowę zaworu odcinającego górny kapsel.

9. Na zbiornik założyć górną pokrywę.

Polaqua Group Sp. Jawna
ul. Sycowska 45, 60-003 Poznań
trade@polaquagroup.com, export@polaquagroup.com

made in EU

Przykładowy schemat podłączenia

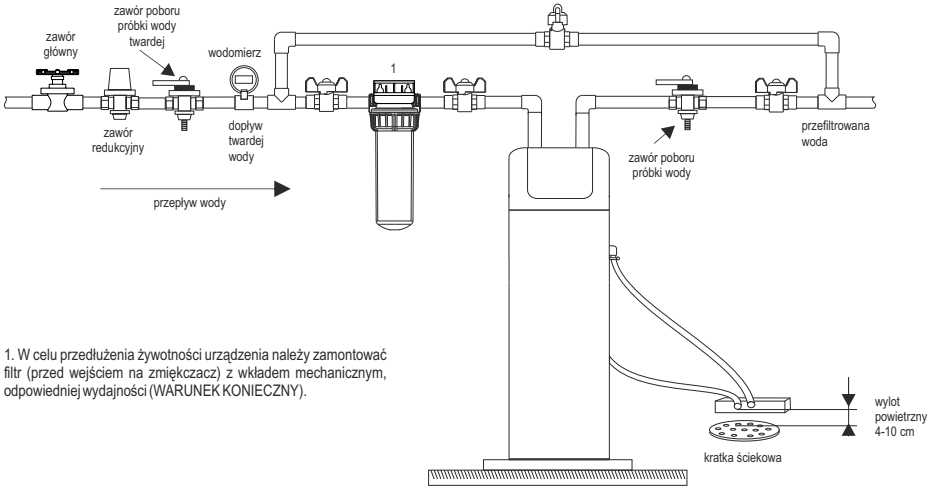

1. W celu przedłużenia żywotności urządzenia należy zamontować filtr (przed wejściem na zmiękczacz) z wkładem mechanicznym, odpowiedniej wydajności (WARUNEK KONIECZNY).

Przykładowy schemat podłączenia - opcja

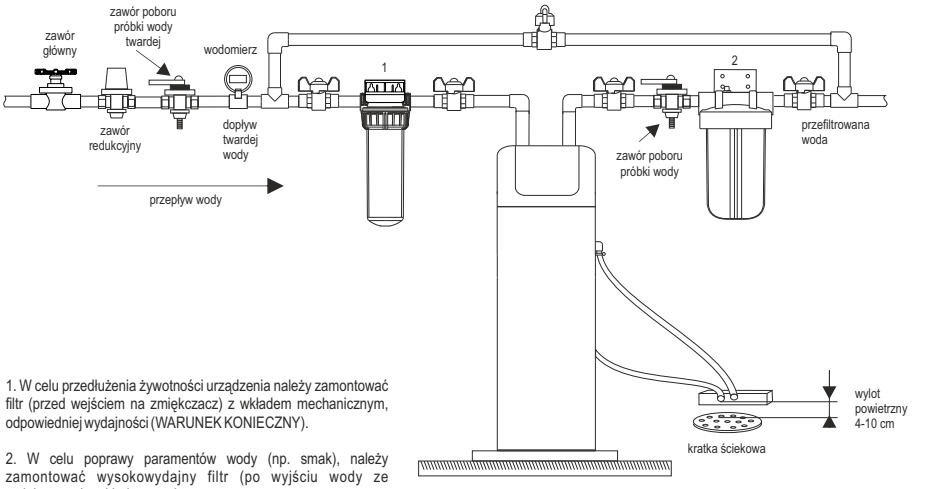

1. W celu przedłużenia żywotności urządzenia należy zamontować filtr (przed wejściem na zmiękczacz) z wkładem mechanicznym, odpowiedniej wydajności (WARUNEK KONIECZNY).

2. W celu poprawy paramentów wody (np. smak), należy zamontować wysokowydajny filtr (po wyjściu wody ze zmiękczacza) z wkładem węglowym.

Przykładowy schemat podłączenia

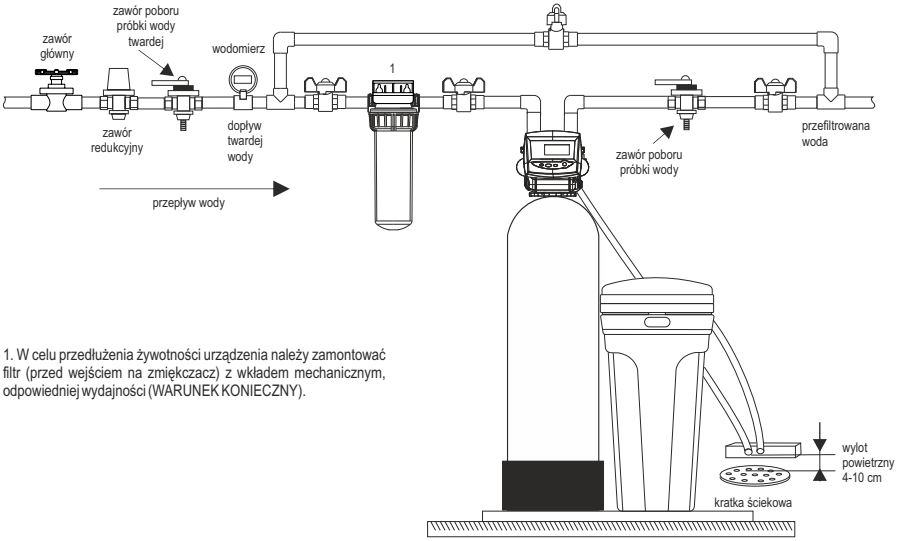

1. W celu przedłużenia żywotności urządzenia należy zamontować filtr (przed wejściem na zmiękczacz) z wkładem mechanicznym, odpowiedniej wydajności (WARUNEK KONIECZNY).

Przykładowy schemat podłączenia - opcja

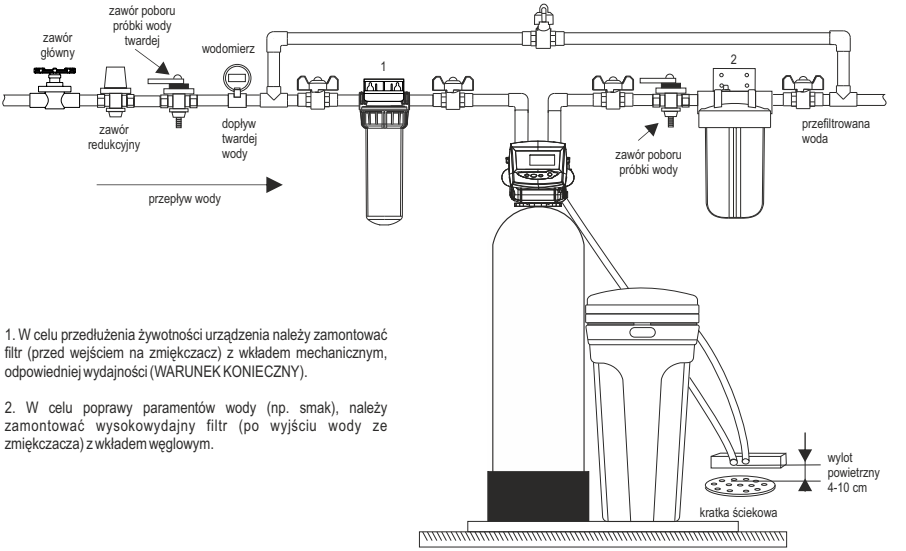

1. W celu przedłużenia żywotności urządzenia należy zamontować filtr (przed wejściem na zmiękczacz) z wkładem mechanicznym, odpowiedniej wydajności (WARUNEK KONIECZNY).

2. W celu poprawy paramentów wody (np. smak), należy zamontować wysokowydajny filtr (po wyjściu wody ze zmiękczacza) z wkładem węglowym.

Polaqua Group Sp. Jawna
ul. Sycowska 45, 60-003 Poznań
trade@polaquagroup.com, export@polaquagroup.com
made in EU

- Przed urządzeniem, należy zainstalować filtr z wkładem mechanicznym, odpowiedniej wydajności (wymóg konieczny).

- Zalecamy stosowanie elastycznych węży do połączenia urządzenia z systemem dystrybucji wody; należy stosować węże o dużej średnicy, aby ograniczyć spadki ciśnienia.

- Zalecamy zainstalowanie trójzaworowego systemu obejścia , w celu odizolowania urządzenia od instalacji wodociągowej w trakcie jakichkolwiek napraw. Rozwiązanie to pozwala na wyłączenie wody doprowadzanej do urządzenia, podczas gdy utrzymany zostaje dopływ (nieuzdatnionej) wody do użytkownika.

- Systemy dostępne są w kilku wielkościach. Instalacja jest dokładnie taka sama dla wszystkich modeli.

- Do prawidłowej instalacji niezbędna jest umiejętność montażu instalacji wodnych. W przypadku wątpliwości co do szczegółów instalacji, prosimy nie kontynuować montażu. Zalecamy instalację systemu przez wyspecjalizowany serwis hydrauliczny. Producent oraz dystrybutor nie ponoszą odpowiedzialności za szkody powstałe w wyniku nieprawidłowego zainstalowania lub użytkowania systemu.

- Dokładnie zapoznać się z planami instalacji wodociągowej. Upewnić się czy w pomieszczeniu, w którym będzie instalowany system jest odpowiednia ilość miejsca.

- Skompletować wszystkie niezbędne narzędzia potrzebne do prawidłowej instalacji.

1. Ostrożnie wyjąć z kartonu wszystkie elementy oraz sprawdzić czy system oraz jego komponenty nie uległy uszkodzeniu podczas transportu. Przy podnoszeniu i przenoszeniu systemu chwytać ,,od spodu", nie przesuwać po podłodze, nie odwracać górą do dołu, nie upuszczać, stawiać tylko na równych i stabilnych powierzchniach. Dla prawidłowego działania systemu ciśnienie w sieci powinno mieścić się w granicach: 1,4 - 8,2 barów*, temperatura wody zasilającej 1°C - 38°C.

** sprawdzić warunki pracy innych elementów montowanych na instalacji wraz z systemem.*

2. Zamknąć główny zawór dopływu wody (rys. 1).

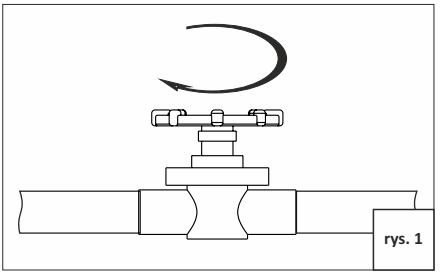

rys. 1

3. Otworzyć wszystkie baterie i spuść wodę z instalacji (rys. 2).

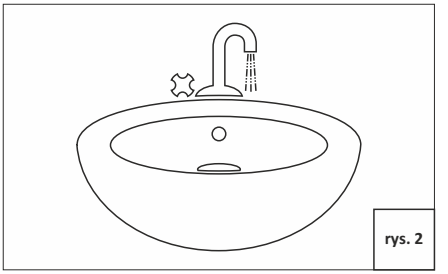

rys. 2

4. System należy zainstalować na rurze doprowadzającej zimną wodę do instalacji. System należy instalować za głównym zaworem wody, licznikiem oraz hydroforem.

5. Zmontować na rurze doprowadzającej zimną wodę obejście typu (by-pass - zalecamy) (rys. 3). Zobacz przykładowy schemat instalacji. **Uwaga! System instalować zgodnie z kierunkiem przepływu wody.**

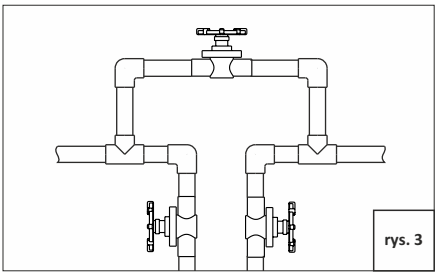

rys. 3

6. Zamontować na rurze (przed systemem).
- reduktor ciśnienia z manomentrem,
- zawór kulowy z kranem do poboru próbek wody surowej
- korpus wody z wkładem mechanicznym (WYMAGANE).

UWAGA! korpus instalujemy zgodnie z wytycznymi producenta, a także zapewniamy odpowiednie warunki pracy zgodnie z zaleceniami instrukcji.

7. Zamontować na rurze dwa zawory odcinające. Pierwszy przed wejściem wody na urządzenie, drugi po wyjściu wody uzdatnionej (zobacz przykładowy schemat instalacji - rys. 3).

8. Dokonać podłączenia całości do instalacji wodnej (rys 4).
Uwaga! W zależności od rodzaju instalacji należy dobrać odpowiednie złączki i sposób montażu. Podczas instalacji zwróć uwagę na kierunek przepływu wody przez system.

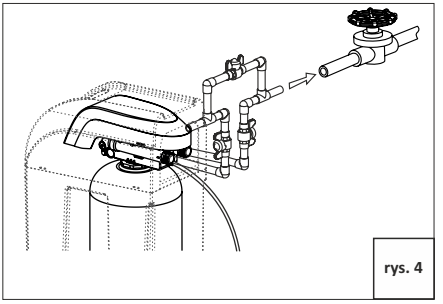
rys. 4

Połączenia gwintowane wykonane z tworzywa sztucznego, (jeżeli są używane), wszędzie tam gdzie nie występują uszczelki lub oringi, do uszczelnienia użyć taśmy teflonowej.

W celu kompensacji ewentualnych rozszerzeń pionowych, połączenia pomiędzy przewodem rurowym a zaworem muszą być możliwie jak najbardziej elastyczne, aby wyeliminować obciążenia/odkształcenia w zakresie pracy zaworu i zbiornika. **UWAGA! Na zaworze sterującym oraz urządzeniu nie mogą opierać się żadne elementy instalacji narurowej. Elementy instalacji wodociągowej muszą być zainstalowane do trwałej konstrukcji, takiej jak np. ściana.**

Na ilustracjach (rys. 4, rys. 5A i rys 5B) przedstawiono prawidłowy sposób podłączenia urządzenia do instalacji.

- Aby poprawnie kompensować wydłużenie zbiornika, węże elastyczne powinny być zainstalowane poziomo. W przypadku, instalacji elastycznego węża pionowo, mogą powstać dodatkowe naprężenia, co doprowadzi do braku kompensacji na zaworze sterującym i zbiorniku. Elastyczny wąż musi być odpowiednio napięty.

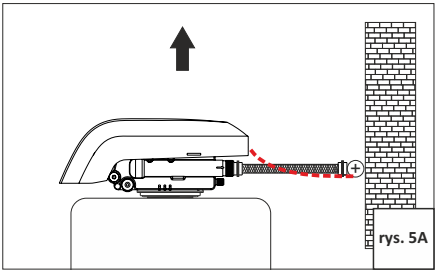
rys. 5A

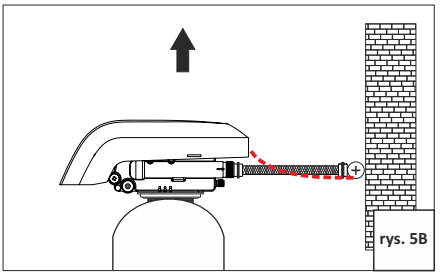
rys. 5B

- Za długi i nienapięty wąż elastyczny będzie powodować nacisk na zawór sterujący oraz zbiornik. W przypadku, kiedy do systemu zostanie doprowadzone ciśnienie, (patrz rys. 6A, rys. 6B, rys, 7A i rys. 7B). Na ilustracji nr. 6A i 6B zobrazowano sytuację, w której do systemu nie jest doprowadzone ciśnienie. Ilustracja nr. 7A i 7B, zaprezentowano sytuację w której do urządzenia doprowadzono ciśnienie. Na ilustracji widać jak elastyczny wąż, który pracuje pod ciśnieniem może unieść głowicę oraz zbiornik podczas naprężania. W przypadku użycia połączeń półelastycznych, sytuacja jest jeszcze bardziej niebezpieczna.

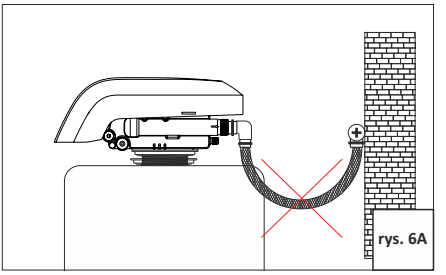
rys. 6A

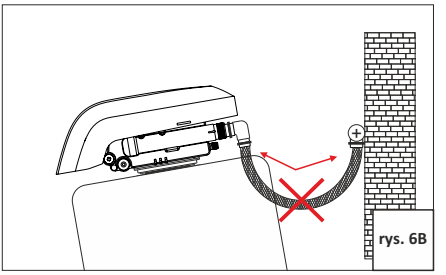
rys. 6B

Polaqua Group Sp. Jawna
ul. Sycowska 45, 60-003 Poznań
trade@polaquagroup.com, export@polaquagroup.com
made in EU

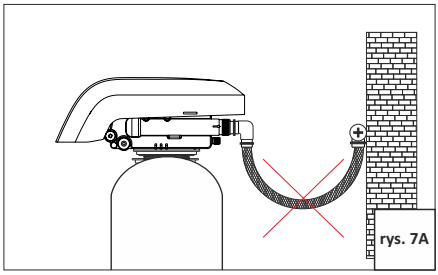

rys. 7A

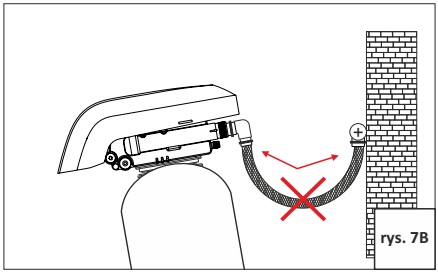

rys. 7B

Niepoprawna instalacja lub nieprawidłowe podłączenie, mogą spowodować bardzo poważne usterki, które mogą prowadzić do utraty gwarancji.

9. Podłączyć wąż odpływowy do złącza odrzutowego zainstalowanego w głowicy systemu. **UWAGA! Woda wypływająca z kolana jest podciśnieniem, należy zabezpieczyć połączenie opaską. Wąż odprowadzający popłuczyny nie może być pozaginany, poskręcany oraz uszkodzony mechanicznie (rys.8).**

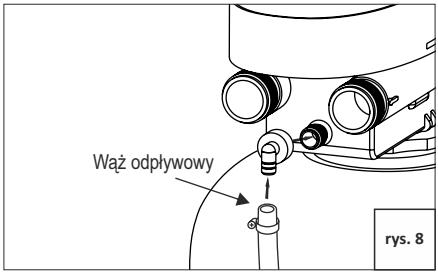

rys. 8

10. Podłączyć wąż do kolanka przelewowego zbiornika solanki, drugi koniec należy odprowadzić do kratki ściekowej (rys. 9).
Uwaga! Połączenie należy zabezpieczyć opaską zaciskową, następnie należy odprowadzić wąż do kratki ściekowej zachowując odpowiednią szczelinę powietrzną.

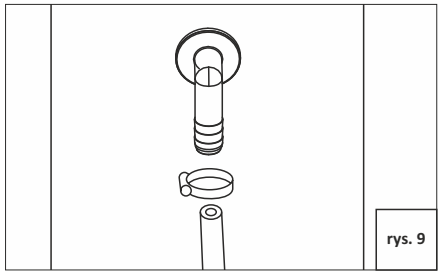

rys. 9

*11. **UWAGA! Przyłącza ściekowe lub wylot przewodu odpływowego powinny być zaprojektowane i skonstruowane tak, aby zapewnić połączenie z układem kanalizacji poprzez szczelinę powietrzną. UWAGA! Nigdy nie wprowadzać przewodu odpływowego bezpośrednio do odpływu, kanału ściekowego lub tradycyjnego syfonu. Należy zadbać o to, aby pomiędzy przewodem odpływowym a przewodem ściekowym była zawsze szczelina powietrzna, co pozwoli zapobiec cofaniu się popłuczyn do zmiękczacza (rys.10).***

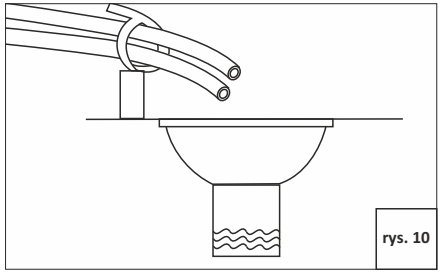

rys. 10

UWAGA! W przypadku usterki przewód przelewowy zbiornika solanki skieruje nadmiar wody do odpływu, aby uniknąć jej rozlania na podłodze. Przewód przelewowy nie może wznosić się powyżej króćca przelewowego. Przewód przelewowy, musi być odrębnym przewodem odchodzącym od króćca przelewowego i prowadzącym do odpływu. Zapewnić szczelinę powietrzną, zgodnie z zaleceniami podanymi dla przewodów odpływowych.

** Przepisy dotyczące instalacji hydraulicznych nie pozwalają na bezpośrednie przyłączenie do studzienek sanitarnych, kanalizacji burzowej, kanalizacji ściekowej czy tradycyjnego syfonu. Przyłącza ściekowe lub przewód odpływowy powinien być skonstruowany w taki sposób, by jego połączenie z kanalizacją odbywało się poprzez szczelinę powietrzną o wysokości co najmniej 4 cm - 10 cm. Dzięki temu cofające się ścieki nie zostaną zassane z powrotem do zmiękczacza.*

Ikony wyświetlacza

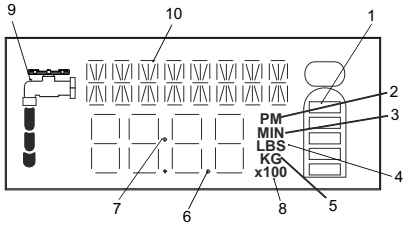

Podczas normalnej pracy, a także podczas programowania sterownika, na wyświetlaczu nie będą widoczne wszystkie ikony.

1. Pozostała pojemność zmiękczacza do czasu następnej regeneracji.

2. Ikona „PM": oznacza, że wyświetlany czas jest w trybie 12 godzinnym. Ikona „PM" będzie wyświetlana od godziny 12:00 w południe do godziny 12:00 w nocy. Wyświetlacz nie będzie wyświetlał ikony godzin porannych „AM". Ikona „PM" nie będzie wyświetlana, jeśli ustawiony zostanie 24 godzinny tryb pracy zegara.

3. Wskaźnik „MIN": Wskazuje, że wprowadzona/wyświetlana wartość ma przyrost minutowy.

4. Wskaźnik „LBS": Wskazuje, że wprowadzona/wyświetlana wartość jest wyrażana w funtach.

5. Ikona „KG": Wskazuje, że wprowadzona/wyświetlana wartość jest wyrażana w kilogramach lub jednostkach kilograin.

6. Pole cyfrowe używane do wyświetlania aktualnej godziny lub wartości parametru. Pole cyfrowe wyświetla również kody błędów.

7. Migający dwukropek jest częścią wyświetlacza, który sygnalizuje poprawną pracę urządzenia.

8. Ikona „X100" jest mnożnikiem x100 dla większych wartości.

9. Ikona wyświetlana jest w momencie, kiedy woda przepływa przez urządzenie.

10 Wyświetlanie komunikatów.

Przyciski

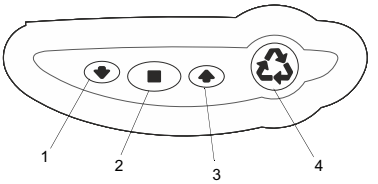

Przycisk	Funkcja
DOWN	Przycisk przewijania „DOWN"
SET	Przycisk „Ustawień"
UP	Przycisk przewijania „UP"
Regeneracja	Przycisk natychmiastowej regeneracji

Polaqua Group Sp. Jawna
ul. Sycowska 45, 60-003 Poznań
trade@polaquagroup.com, export@polaquagroup.com
made in EU

1. W momencie podłączania sterownika do zasilania po raz pierwszy, na wyświetlaczu może wyświetlić się komunikat **Err 3** oraz przewijający się komunikat **„Call Dealer for Service / Wezwij serwis"**. Oznacza to, że wałek obraca się do pozycji wyjściowej. Błąd **Err 3** zniknie, gdy wałek osiągnie pozycję wyjściową.

2. Ustawiony domyślny czas regeneracji to 2:00 w nocy. Zmiany można dokonać z POZIOMU I PROGRAMOWANIA - PODSTAWOWEGO.

3. Istnieje możliwość nadpisania regeneracji dziennej, aby odbywała się w określone dni tygodnia. Zmiany można dokonać POZIOMIE II PROGRAMOWANIA - ZAAWANSOWANYM.

4. Jeśli jest zanik zasilania elektrycznego, wałek rozrządu może być obracane ręcznie w kierunku przeciwnym do ruchu wskazówek zegara, jeśli silnik jest zdemontowany. Taką operację należy wykonywać odłączając wcześniej transformator od zasilania prądowego.

5. Zawór sterujący steruje pracą silnika oraz wałka. Do prawidłowej pracy i regeneracji wymagane jest odpowiednie ciśnienie oraz przepływ wody.

6. Podczas pracy urządzenia, transformator musi być cały czas podłączony do zasilania prądowego. Wyjątkiem są awarie lub prace konserwacyjne.

Zawór sterujący **LOGIX 269** jest przeznaczony do pracy sterowanej według ustawień pory dnia, dnia tygodnia oraz twardości wody. Pozostałe ustawienia są ustawieniami fabrycznymi.

Zmiany ustawień wprowadzamy za pomocą przycisków funkcyjnych.

Menu sterownika ma trzy poziomy:

- Poziom I Podstawowy: poziom dostępny dla użytkownika. Umożliwia wprowadzenie podstawowych danych, takich jak: aktualna godzina, dzień tygodnia, godzina regeneracji oraz twardość wody wyrażoną w ppm (mg/).

- Poziom II Profesjonalny: poziom ustawień precyzyjnych. Umożliwia wprowadzenie danych takich jak: nadpisanie regeneracji w trybie czasowym, czasów regeneracji, typu inżektora, włączenie/wyłączenie chloratora i alarmu soli, dawkowanie soli. W tym trybie dane wprowadzamy zgodnie z tabelą urządzeń przedstawioną na stronie xxxx.

- Poziom III Historia pracy: poziom historii pracy urządzenia. Informacje zawarte na tym poziomie używane są do rozwiązywania problemów technicznych oraz odczytu danych.

Uwaga: w przypadku braku reakcji w czasie trzydziestu sekund, sterownik powróci do normalnego trybu pracy.

1. Podczas pracy urządzenia wcisnąć i przytrzymać przycisk „UP", na sterowniku zostanie wyświetlona informacja o aktualnym interwale wyrażonym w m^3 jaki pozostał do czasu kolejnej regeneracji*.

* parametr będzie miał różną wartość i zależy od wprowadzonych ustawień:
- poziomu twardości wody **„HARDNESS (PPM)"** - parametr dostępny z **POZIOMU I PODSTAWOWEGO.**
- pojemności zmiękczacza **„CAPACITY (KGRAM)** - parametr dostępny z **POZIOMU II ZAAWANSOWANEGO.**

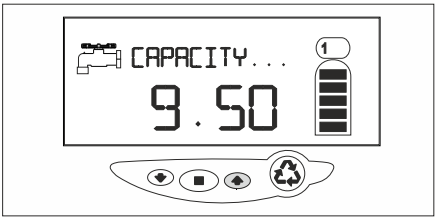

1. Podczas pracy urządzenia wcisnąć i przytrzymać przycisk „DOWN", na sterowniku zostanie wyświetlona informacja o aktualnym przepływie wody przez system .

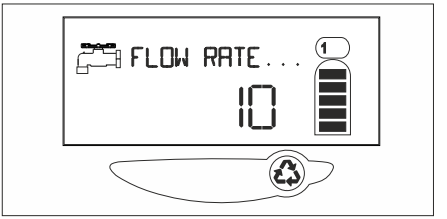

1. Po włączeniu sterownika do prądu, ustawić poprawną godzinę „TIME OF DAY". Użyć przycisków „UP" lub „DOWN" aby wprowadzić poprawną godzinę.

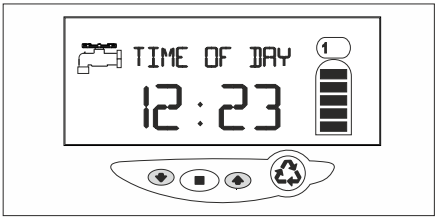

2. Wcisnąć przycisk „SET/USTAWIEŃ", aby zaakceptować wprowadzone zmiany.

3. Ponownie wcisnąć przycisk „SET/USTAWIEŃ", aby edytować parametr „DZIEŃ TYGODNIA / DAY".

4. Za pomocą przycisków „UP" lub „DOWN", ustawić aktualny dzień tygodnia.
SU - Niedziela, **MO** - Poniedziałek, **TU** - Wtorek, **WE** - Środa, **TH** - Czwartek, **FR** - Piątek, **SA** - Sobota.

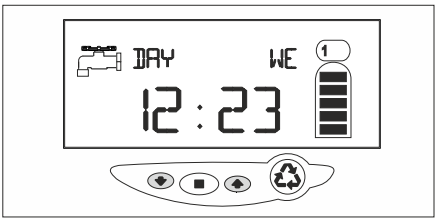

5. Wcisnąć przycisk „SET/USTAWIEŃ", aby zaakceptować wprowadzone zmiany.

6. Ponownie wcisnąć przycisk „SET/USTAWIEŃ", aby edytować parametr „GODZINA REGENERACJI / REGENERATION".

7. Za pomocą przycisków „UP" lub „DOWN", ustawić aktualną godzinę regeneracji. **UWAGA! Zalecamy ustawienie regeneracji w godzinach nocnych.**

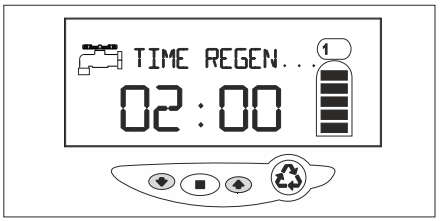

8. Wcisnąć przycisk „SET/USTAWIEŃ", aby zaakceptować wprowadzone zmiany.

9. Ponownie wcisnąć przycisk „SET/USTAWIEŃ", aby edytować parametr „USTAWIENIE TWARDOŚCI / HARDNESS (PPM)".

10. ZMIĘKCZACZE WODY: Za pomocą przycisków „UP" lub „DOWN", wprowadzić twardość danych wyrażoną w ppm (mg/l).

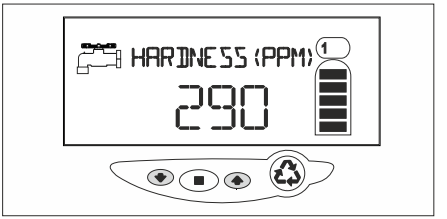

Po wprowadzonym parametrze wcisnąć przycisk „SET/USTAWIĆ", aby zaakceptować wprowadzone zmiany.

Jesli Państwa twardość wody jest wyrażona w innych jednostkach niż $CaCO_3$ ppm (mg/l). Prosimy o przeliczenie twardości wody według poniższych informacji:

1°dH (stopień niemiecki): 17,8 $CaCO_3$ ppm (mg/l)
1°f (stopień francuski): 10 $CaCO^3$ ppm (mg/l)
1°mval: 50 $CaCO^3$ ppm (mg/l)

Polaqua Group Sp. Jawna
ul. Sycowska 45, 60-003 Poznań
trade@polaquagroup.com, export@polaquagroup.com
made in EU

POZIOM II ZAAWANSOWANY - dokonać ustawień zgodnych z poniższą tabelą.

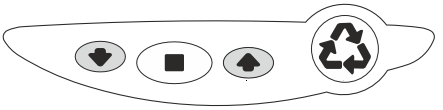

Użyć przycisków „UP" lub „DOWN" w celu przełączenia się pomiędzy poszczególnymi parametrami. Użyć przycisków „UP" lub „DOWN" w celu zmiany parametrów.

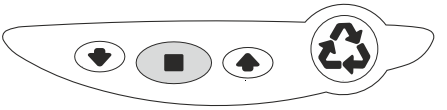

Użyć przycisku SET/USTAWIENIA" w celu umożliwienie edycji danego parametru. Użyć przycisku SET/USTAWIENIA" w celu akceptacji wprowadzonych zmian.

Model seria	**LOGIQ**						**ZAKRES**
WIELKOŚĆ URZĄDZENIA	35	40	50	60	75	100	
ENTER CALENDAR OVERRIDE NASPISANIE REGENERACJI CZASOWEJ	10						0 - 99
SALT AMOUNT DAWKOWANIE SOLI	3,8	4,4	5,7	6,3	9,4	12,5	0,1 - 50,0
CAPACITY (KGRAM) POJEMNOŚĆ (KGRAM)	1,8	2,1	2,8	3,1	4,6	6,1	0,1 - 14,0
SELECT LANGUAGE WERSJA JĘZYKOWA	1						1 = English 2 = Hiszpański 3 = Francuski 4 = Niemiecki 5 = Portugalski 6 = Holenderski 7 = Rosyjski 8 = Włoski
RESERVE TYPE TYP REZERWY	0						0 = Zmienna 1 = Stała 2 = Zmienna natych. 3 = Stała natych.
RESERVE PERCENT PROCENT REZERWY	15						0% - 70%
CLOCK MODE TRYB ZEGARA	24						12 = tryb 12 godzinny 24 = tryb 24 godzinny
UNITS OF MEASURE JEDNOSTKA MIARY	1						0 = US, 1 = Metryczne
REFILL CONTROLLER (GPM) ZAWÓR REFILL (GPM)	.33						0.14 , 0.33, 0.74
INJ TYP INJECTORA	5			8			1, 2, 3, 4, 5, 6, 7,8
SLOW RINSE WOLNE PŁUKANIE	61	71	91	66	99	125	1 - 125 min
BACKWASH PŁUKANIE WSTECZNE	3	4	5	4	5	6	1 - 50 min
FAST RINSE PŁUKANIE WSTECZNE	3	4	5	4	5	6	1 - 50 min
REMOTE REGEN SWITCH (SECOND) PRZEŁĄCZNIK ZDALNEJ REGENERACJI (DRUGI)	30						1 - 254 sekund
OPERATION TYPE TYP ZAWORU STERUJĄCEGO	269						PARAMETR ZABLOKOWANY DO EDYCJI
SERVICE INTERVAL (MONTHS) INTERWAŁ SERWISU (MIESIĄCE)	12						0 - 99 miesięcy
CHLORINE GENERATOR OPTION CHLORATOR	0						0 = wyłączony 1 = alarm soli (tylko) 2 = alarm soli i chlorator

Dostęp do danych historycznych można uzyskać wciskając jednocześnie przyciski **„SET/USTAWIENIA"** oraz przycisk **„DOWN".** Aby przejść do żądanego parametru użyć przycisków **„UP"** lub **„DOWN".** Informacje historyczne będą się zmieniać, jest to uzależnione od rejestracji przepływu wody przez system.

PARAMETR	MODEL LOGIX 269
MODEL NUMBER TYP STEROWNIKA[1]	BRAK MOŻLIWOŚCI EDYCJI
DAYS SINCE REGENERATION DNI OD REGENERACJI	BRAK MOŻLIWOŚCI EDYCJI
PEAK FLOW RATE - DAY AND TIME SZCZYTOWY PRZEPŁYW - DZIEŃ / CZAS	BRAK MOŻLIWOŚCI EDYCJI
PEAK FLOW RATE (LPM) SZCZYTOWY PRZEPŁYW (LPM)	**MOŻLIWOŚĆ EDYCJI**
WATER TREATED TODAY M^3 BIEŻĄCA UZDATNIONA WODA	BRAK MOŻLIWOŚCI EDYCJI
WATER SINCE REGENERATION M^3 ZUŻYCIE WODY OD REGENERACJI M^3	BRAK MOŻLIWOŚCI EDYCJI
SUNDAY AVERAGE USAGE M^3 ŚREDNIE ZUŻYCIE W NIEDZIELĘ M^3	BRAK MOŻLIWOŚCI EDYCJI
MONDAY AVERAGE USAGE M^3 ŚREDNIE ZUŻYCIE W PONIEDZIAŁEK M^3	BRAK MOŻLIWOŚCI EDYCJI
TUESDAY AVERAGE USAGE M^3 ŚREDNIE ZUŻYCIE WE WTOREK M^3	BRAK MOŻLIWOŚCI EDYCJI
WEDNESDAY AVERAGE USAGE M^3 ŚREDNIE ZUŻYCIE W ŚRODĘ M^3	BRAK MOŻLIWOŚCI EDYCJI
THURSDAY AVERAGE USAGE M^3 ŚREDNIE ZUŻYCIE W CZWARTEK M^3	BRAK MOŻLIWOŚCI EDYCJI
FRIDAY AVERAGE USAGE M^3 ŚREDNIE ZUŻYCIE W PIĄTEK M^3	BRAK MOŻLIWOŚCI EDYCJI
SATURDAY AVERAGE USAGE M^3 ŚREDNIE ZUŻYCIE W SOBOTĘ M^3	BRAK MOŻLIWOŚCI EDYCJI
TOTAL WATER USED M^3 TOTALNE ZUŻYCIE WODY M^3	**MOŻLIWOŚĆ EDYCJI**
TOTAL WATER USED M^3 x 10000 TOTALNE ZUŻYCIE WODY M^3 x 10000	**MOŻLIWOŚĆ EDYCJI**
MONTHS SINCE SERVICE MIESIĄCE OD SERWISU	**MOŻLIWOŚĆ EDYCJI**

[1] *UWAGA! Wciśnięcie i przytrzymanie przez 5 sekund przycisku „SET/USTAWIEŃ" spowoduje reset wszystkich ustawień sterownika z POZIOMU I PODSTAWOWEGO oraz POZIOMU II ZAAWANSOWANEGO.*

Polaqua Group Sp. Jawna
ul. Sycowska 45, 60-003 Poznań
trade@polaquagroup.com, export@polaquagroup.com
made in EU

OPIS CYKLI REGENERACJI.

C#	Opis cyklu
C0	cykl serwisu (normalna praca) SERVICE
C1	cykl napełniania zbiornika BRINE TANK REFILL
C2	przygotowanie solanki BRINE PREP
C3/C4	solenie/wolne płukanie BRINE DRAW/SLOWN RINSE
C5/C6*	cykl rozprężenia - pauza systemu PAUSE PLEASE WAIT
C7	szybkie płukanie FAST RINSE
C8	płukanie wsteczne BACKWASH
C9	szybkie płukanie FAST RINSE

**WAŻNA INFORMACJA: Cykle C5/C6 (rozprężanie ciśnienia), podczas tych cykli woda nie wypływa do kanalizacji.*

ROZRUCH URZĄDZENIA

1. Ustawić zawór BY-PASS w tryb serwisu (tryb pracy - woda wpływa na urządzenie).

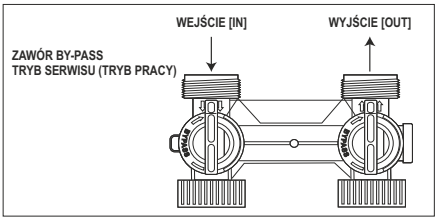

2. Wcisnąć przytrzymać przez 5 sekund przycisk natychmiastowej regeneracji. Na ekranie sterownika zostanie wyświetlony komunikat **„IMMEDIATE REGENERATION".**

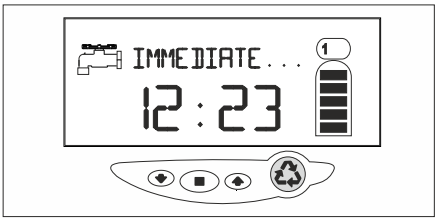

3. Wcisnąć przycisk **„SET/USTAWIEŃ"**, aby rozpocząć proces regeneracji.

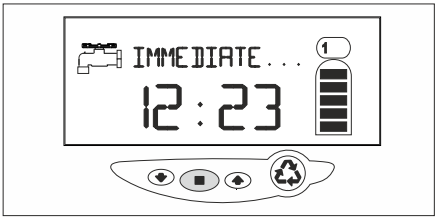

4. Wcisnąć przycisk **„SET/USTAWIEŃ"**, oraz przycisk **„UP"** i przejść do cyklu „Płukanie wsteczne" - „BACKWASH".

UWAGA! Wciśnięcie przycisku „SET/USTAWIEŃ" w trakcie cyklu regeneracji spowoduje wyświetlenie informacji na temat aktualnego cyklu regeneracji oraz pozostałego czasu regeneracji.

Uwaga: Podczas przechodzenia pomiędzy cyklami, pojawi się niewielkie opóźnienie, zanim będzie można przejść do następnego cyklu.
Po cyklu pobraniu solanki i powolnym płukaniu nastąpi przerwa - pauza systemu (cykl rozprężania - „PAUSE"). Ten cykl pozwala na wyrównanie ciśnień po każdej stronie dysków zaworowych.

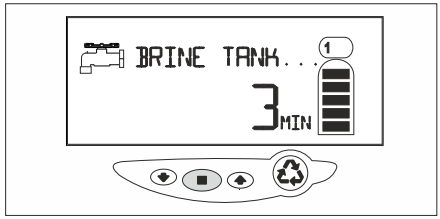

5. Zbiornik kompozytowy w którym znajduje się złoże, napełnić wodą.
W tym celu należy:
Gdy sterownik jest w trybie „płukania wstecznego" - „BACKWASH", bardzo powoli otworzyć zawór zasilający: pozycja zaworu 1/4 otwartej pozycji.
UWAGA! W przypadku zbyt szybkiego lub zbyt gwałtownego otworzenia zaworu, może nastąpić migracja złoża do zaworu sterującego lub instalacji wodociągowej.

6. W przypadku, kiedy główny zawór jest otwarty w pozycji 1/4, możliwe jest słyszalny dźwięk uchodzącego powietrza .

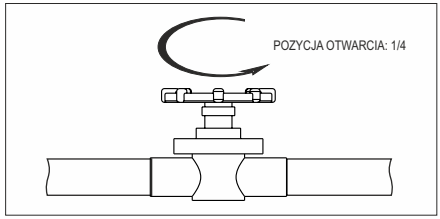

7. W momencie, kiedy powietrze zostanie usunięte z zbiornika woda zacznie płynąć równomiernie przez przewód spustowy, w tym momencie należy powoli, maksymalnie otworzyć zawór zasilający.

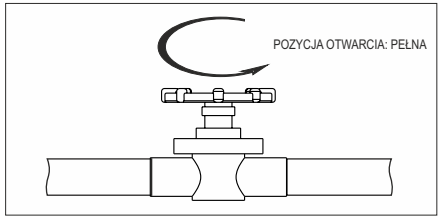

8. Odczekać, aż system zakończy cykl płukania wstecznego, następnie wcisnąć i przytrzymać przyciski „SET/USTAWIEŃ" oraz „UP", aby anulować proces regeneracji.

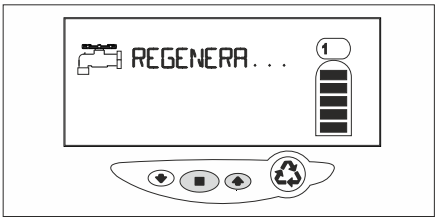

9. Zakręcić dopływ wody i pozostawić system w takim stanie przez około pięć minut. Pozwoli to na usunięcie całego uwięzionego powietrza z układu systemu.

SPRAWDZENIE POPRAWNOŚCI DZIAŁANIA SYSTEMU.

1. Wcisnąć przytrzymać przez 5 sekund przycisk natychmiastowej regeneracji. Na ekranie sterownika zostanie wyświetlony komunikat **„IMMEDIATE REGENERATION".**

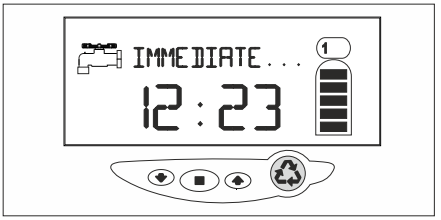

2. Wcisnąć przycisk „**SET/USTAWIEŃ**", aby rozpocząć proces regeneracji.

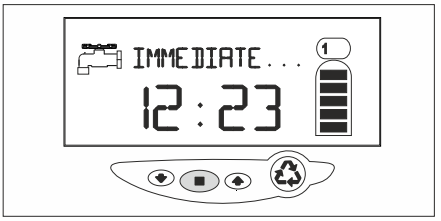

3. Wcisnąć przycisk „**SET/USTAWIEŃ**", oraz przycisk **„UP"** i przejść do cyklu „napełnianie zbiornika solanki" - „BRINE TANK REFILL".

UWAGA! Wciśnięcie przycisku „SET/USTAWIEŃ" w trakcie cyklu regeneracji spowoduje wyświetlenie informacji na temat aktualnego cyklu regeneracji oraz pozostałego czasu regeneracji.

Uwaga: Podczas przechodzenia pomiędzy cyklami, pojawi się niewielkie opóźnienie, zanim będzie można przejść do następnego cyklu.
Po cyklu pobraniu solanki / wolnym płukaniu nastąpi przerwa - pauza systemu (cykl rozprężania - „PAUSE"). Ten cykl pozwala na wyrównanie ciśnień po każdej stronie dysków zaworowych.

4. Powoli, maksymalnie otworzyć zawór zasilający.

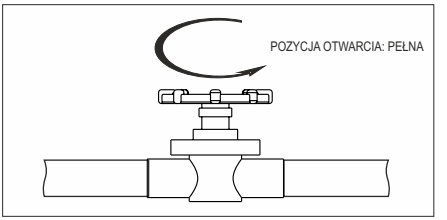

5. Kiedy dopływ wody jest całkowicie otwarty, a sterownik jest w cyklu „napełnianie zbiornika solanki" - „BRINE TANK REFILL", sterownik kieruje wodę do zbiornika soli. Obserwować zbiornik czy woda wpływa do zbiornika soli. Pozwolić, aby sterownik samodzielnie zakończył cykl i dolał do zbiornika odpowiednią ilość wody.

6. Po sprawdzeniu czy urządzenie dolewa wodę do zbiornika, przejść do cyklu „solenie/wolne płukanie" - „BRINE DRAW/SLOW RINSE", wciskając jednocześnie klawisze „SET/USTAWIEŃ" oraz „UP".

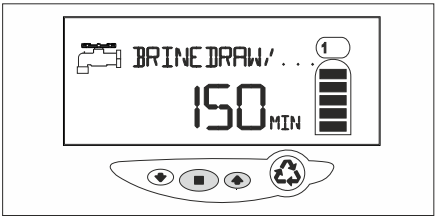

7. Gdy sterownik znajduje się w cyklu „solenie/wolne płukanie" - „BRINE DRAW/SLOW RINSE", sprawdzić czy poziom wody w zbiorniku soli się obniża. **UWAGA! Poziom wody w zbiorniku powinien cofać się bardzo powoli.**

8. Jeśli poziom wody obniża w cyklu „solenie/wolne płukanie" - „BRINE DRAW/SLOW RINSE" jest to informacją, że urządzenie działa poprawnie. Odczekać do momentu, aż urządzenie wyciągnie całą wodę, do momentu, kiedy zawór zwrotny zbiornika zatrzyma pobór wody. W tym momencie nacisnąć i przytrzymać przez 5 sekund przyciski **„SET/USTAWIEŃ"** oraz **„UP"**, aby anulować proces regeneracji.

1. Zasypać zbiornik soli odpowiednim regenerantem (sól tabletkowana).

2. Po zakończonym montażu, programowaniu, odpowietrzeniu systemu, wykonać regenerację urządzenia. Aby rozpocząć regenerację natychmiastową wcisnąć przycisk natychmiastowej regeneracji.

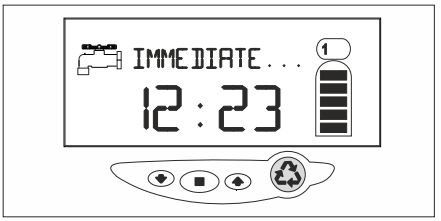

13. Wcisnąć przycisk „**SET/USTAWIEŃ**", aby rozpocząć proces regeneracji.

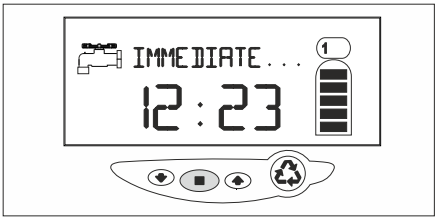

14. Po wykonaniu pełnej regeneracji, mozna zacząć korzystać z uzdatnionej wody.

best water solutions

supreme
industrial

Wszystkie zdjęcia, znaki towarowe, logo oraz wszystkie inne prawa własności intelektualnej są wyłączną własnością firmy Polaqua Group Sp. Jawna.
Kopiowanie, wykorzystywanie w całości lub we fragmentach, bez pisemnej zgody jest zabronione.

LOGIQ

powered by Pentair

made in europe

quality No. 1

IM-SLOGIQ-ML

www.supremefilters.com