AQUAMOT
Systemy Uzdatniania Wody

Dane aktualne na dzień: 24-11-2026 15:29

Link do produktu: https://bluewater24.pl/haczyk-podwojny-lazienkowy-nikolas-nik-57002-p-534.html



Haczyk podwójny łazienkowy NIKOLAS NIK-57002

Cena brutto	**155,00 zł**
Cena netto	**126,02 zł**
Dostępność	**Dostępny**
Producent	**Blue Water**

Opis produktu



Haczyk podwójny
NIKOLAS - NIK-57002 - Art Platino

- materiał: MOSIĄDZ
- wykończenie: CHROM
- biała wstawka wykonana z porcelany

Producent: Art Platino

Model: NIK-57002

Symbol EAN: 5901730613742

Haczyk na ręcznik, stanowiący część stylowej **serii** baterii i akcesoriów łazienkowych **Nikolas**





Wykonany z **mosiądzu** i pokryty warstwą **miedzi** oraz **chromu** podwójny haczyk idealnie wpisuje się w charakter stylu retro.

Biała, **porcelanowa** wstawka z delikatnym, czarnym ornamentem koresponduje z analogicznym wykończeniem pozostałych elementów łazienkowej **serii Nikolas**.

Akcesoria łazienkowe **ART PLATINO** to połączenie doskonałego gustu i ogromnej praktyczności. Dzięki którym stworzysz niepowtarzalną łazienkę.





Wymiary:

HACZYK PODWÓJNY
NIK-57002

ART PLATINO
the Blue Water group

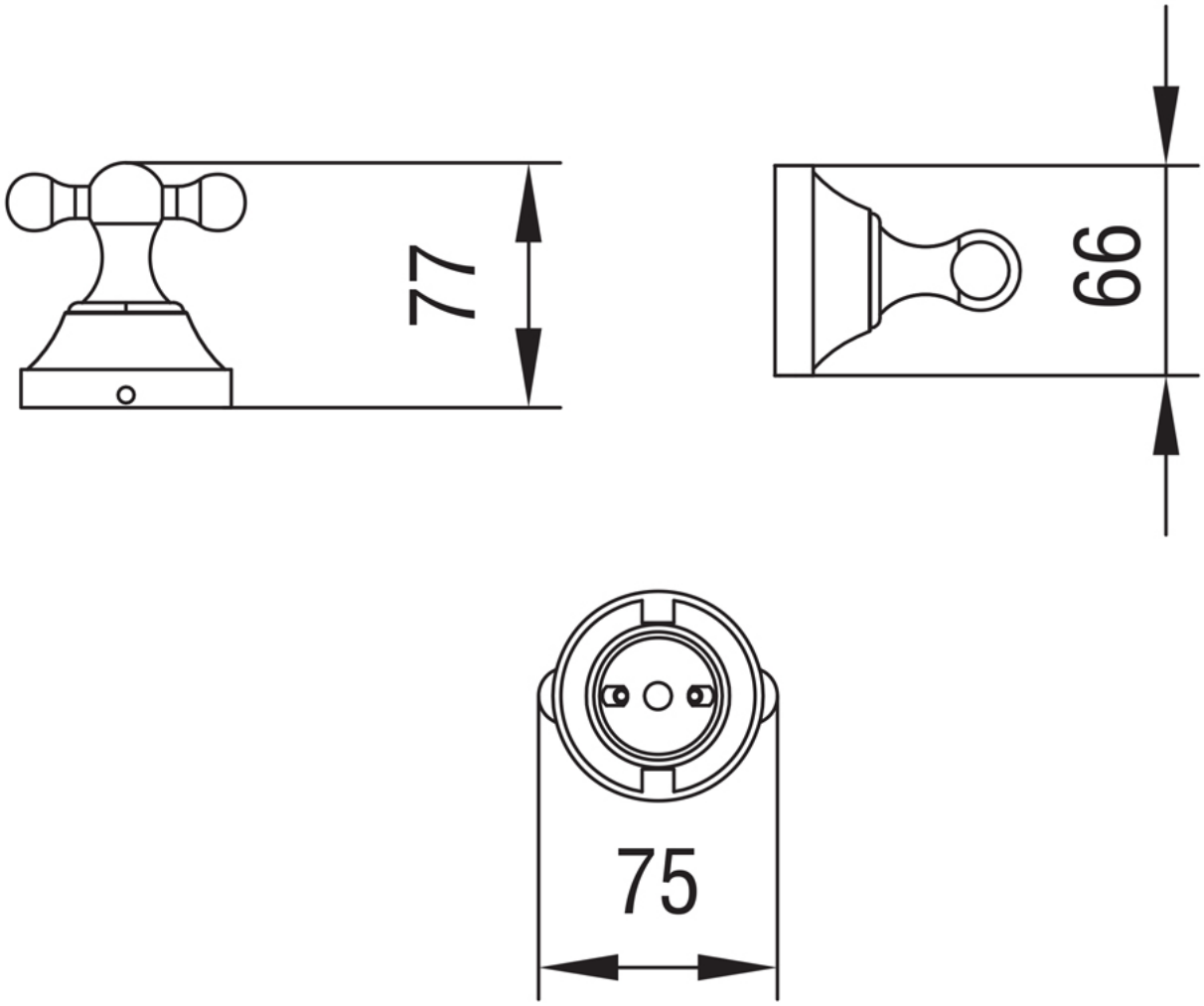


GWARANCJA
5 LAT


WYSYŁKA
GRATIS