AQUAMOT
Systemy Uzdatniania Wody

Dane aktualne na dzień: 24-11-2026 15:44

Link do produktu: https://bluewater24.pl/ekonomiczna-i-cicha-basenowa-pompa-ciepla-hydro-s-inventer-20-xp20csie-obj-basenu-55-m3-p-1320.html



Ekonomiczna i cicha basenowa pompa ciepła Hydro-S Inventer 20, XP20Csie, obj. basenu 55 m3

Cena brutto	**24 250,00 zł**
Cena netto	**19 715,45 zł**
Dostępność	**Dostępny**
Czas wysyłki	**4 dni**
Numer katalogowy	**7021089**

Opis produktu











Ekonomiczna i cicha basenowa pompa ciepła Hydro-S Inverter 20, XP20Csie

+ pokrowiec na zimę

Maks. objętość basenu: 55 m3

Ekonomiczna i cicha basenowa pompa ciepła.

Tytanowy niekorodujący wymiennik, wyświetlacz, sterowanie mikroprocesorowe.

Możliwość zmiany wydajności grzewczej do warunków pogodowych.

Korzystanie z nowości Power/Smart/Silent, prędkość sprężarki i wentylatora można zmieniać w celu zmniejszenia poziomu hałasu i zużycia energii nawet o 50%.

Dane techniczne:

.

Materiał: stal
Typ: XP20Csie
Typ: poziomy
Moc grzewcza A15/W25: 14.6 - 3.4 kW
Moc silnika: 3.0 - 0.3 kW
Objętość basenu: 55-96 m³
Napięcie: 230VAC
Grupa rabatowa: IA02

Cechy:

- Etykieta energetyczna: B
- Pompa ciepła typ Inverter oferuje możliwość regulacji wydajności grzewczej do warunków pogodowych
- Za pomocą przycisku wyboru max / Std / min można zmniejszyć zużycie energii
- Wysoka sprawność COP 8.2
- Model "Wszystkie sezony", stosowane od -5°C
- Obudowa stal
- pełno przelotowy
- Łatwa regulacja temperatury za pomocą wyświetlacza LCD
- Wszystkie funkcje są sterowane przez mikroprocesor
- Cicha praca z niskim hałasem sprężarki i wielu prędkościowego wentylatora
- Gaz R410 przyjazny dla środowiska pracy
- Funkcja automatycznego rozmrażania
- tytanowy wymiennik ciepła soli i chloru
- w czujniku przepływu, korek spustowy i tłumik drgań
- maksymalna objętość wody w zależności od średniej temperatury zewnętrznej

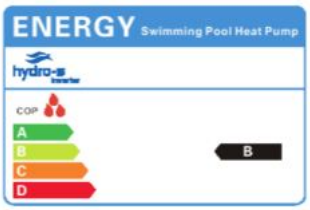

- Moduł WiFi możliwe

NR ART.	TYP	MOC GRZEWCZA A15/W25	MOC SILNIKA	COP A15/W25	MAKS.OBJĘTOŚĆ BASENU	PRZEPŁYW	PG
7021084	XP05Csie	4.0 - 2.3 kW	1.1 - 0.3 kW	5.4 - 4.5	15 m^3	2.5 m^3/h	IA02
7021085	XP06Csie	5.1 - 2.5 kW	1.1 - 0.3 kW	6.5 - 5.1	20 m^3	2.5 m^3/h	IA02
7021086	XP09Csie	7.1 - 1.9 kW	1.5 - 0.2 kW	7.5 - 5.1	30 m^3	3.0 m^3/h	IA02
7021087	XP12Csie	8.2 - 3.5 kW	1.9 - 0.2 kW	5.8 - 4.4	35 m^3	3.7 m^3/h	IA02
7021088	XP16Csie	11.5 - 3.8 kW	2.5 - 0.3 kW	5.8 - 4.2	45 m^3	4.9 m^3/h	IA02
7021089	XP20Csie	14.6 - 3.4 kW	3.0 - 0.3 kW	5.8 - 4.0	55 m^3	5.0 m^3/h	IA02

HYDRO-S INVERTER	TYP	XP05CSIE	XP06CSIE	XP09CSIE
Nr art.		7021084	7021085	7021086
Moc grzewcza A27/W25	kW	4.9-3.2	5.5-3.3	8-3.5
Moc grzewcza A15/W25	kW	4-2.3	4.5-2.4	6.2-2.5
Pobór mocy	kW	0.96-4.3	1.04-0.43	1.42-0.43
Maksymalna objetość basenu*	m^3	15	18	25
Maksymalne natężenie	A	4.2	4.8	6.1
Pobór prądu	A	7	7	10
COP at A27/W27		7.4-5.1	7.7-5.3	8-5.6
COP at A15/W25		5.4-4.5	5.6-4.5	5.8-4.4
Zasilanie	V/Ph/Hz	220-240/1/50	220-240/1/50	220-240/1/50
Kontroler		elektroniczny	elektroniczny	elektroniczny
Kompresor		tytanowy	tytanowy	tytanowy
Typ kompresora		DC Inverter Rotary	DC Inverter Rotary	DC Inverter Rotary
Marka kompresora		GMCC/TOSHIBA	GMCC/TOSHIBA	GMCC/TOSHIBA
Czynnik chłodzący		R410A	R410A	R410A
Ilość wentylatorów		1	1	1
Kierunek wentylatora		poziomy	poziomy	poziomy
Poziom hałasu (1 m)	dB(A)	47-50	48-50	48-50
Podłączenie wody	mm	50	50	50
Nominalny przepływ wody	m^3/h	2.5	2.5	2.8
Ekwiwalent CO_2	Tona	1.5	1.7	2.0
Wymiary netto	mm	935/360/545	935/360/545	935/360/545
Wymiary transportowe	mm	1060/380/595	1060/380/595	1060/380/595
Waga netto / Waga transportowa	Kg	46/49	51/54	60/63

HYDRO-S INVERTER	TYP	XP12CSIE	XP16CSIE	XP20CSIE
Nr art.		7021087	7021088	7021089
Moc grzewcza A27/W25	kW	12-4.8	15-5.3	19-4.7
Moc grzewcza A15/W25	kW	8.2-3.5	11.5-3.8	14.6-3.4
Pobór mocy	kW	2.14-0.6	2.7-0.66	3.7-0.57
Maksymalna objetość basenu*	m^3	35	45	55
Maksymalne natężenie	A	8.2	11.9	16.4
Pobór prądu	A	13	16	24
COP A27/W27		8-5.6	8-5.5	8.2-5.1
COP A15/W25		5.8-4.4	5.8-4.2	5.8-4
Zasilanie	V/Ph/Hz	220-240/1/50	220-240/1/50	220-240/1/50
Kontroler		elektroniczny	elektroniczny	elektroniczny
Kompresor		tytanowy	tytanowy	tytanowy
Typ kompresora		DC Inverter Rotary	DC Inverter Rotary	DC Inverter Rotary
Marka kompresora		GMCC/TOSHIBA	MITSUBISHI	MITSUBISHI
Czynnik chłodzący		R410A	R410A	R410A
Ilość wentylatorów		1	1	1
Kierunek wentylatora		poziomy	poziomy	poziomy
Poziom hałasu (1 m)	dB(A)	46-50	50-54	50-54
Podłączenie wody	mm	50	50	50
Nominalny przepływ wody	m^3/h	3.7	4.9	5.0
Ekwiwalent CO_2	Tona	2.2	3.4	4.9
Wymiary netto	mm	1065/425/703	1065/425/703	1103/420/855
Wymiary transportowe	mm	1135/445/843	1135/445/843	1160/440/955
Waga netto / Waga transportowa	Kg	75/80	80/85	98/113

* Pod warunkiem, że jest prawidłowo zaizolowany, model obliczeniowy: min. 4x moc grzewcza (A15 / W25) / max. 7x moc grzewcza (A15 / W25)

Pokrowiec w zestawie:


hydro-S
inverter

Wymiary:

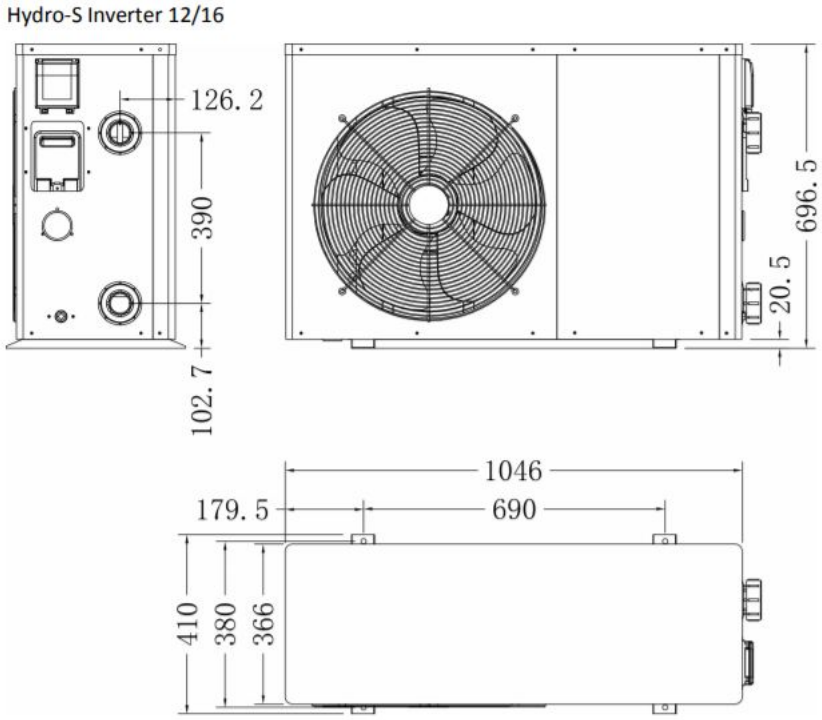
Hydro-S Inverter 12/16
126. 2
390
102. 7
696. 5
20. 5
1046
179. 5
690
410
380
366



INSTRUKCJA

instrukcja - HYDRO-PRO / PL - str. 112