AQUAMOT
Systemy Uzdatniania Wody

Dane aktualne na dzień: 24-11-2026 15:44

Link do produktu: https://bluewater24.pl/ekonomiczna-i-cicha-basenowa-pompa-ciepla-hydro-s-inventer-16-xp16csie-obj-basenu-45-m3-p-1319.html




# Ekonomiczna i cicha basenowa pompa ciepła Hydro-S Inventer 16, XP16Csie, obj. basenu 45 m3

| | |
|---|---|
| Cena brutto | **18 590,00 zł** |
| Cena netto | **15 113,82 zł** |
| Dostępność | **Dostępny** |
| Czas wysyłki | **3 dni** |
| Numer katalogowy | **7021088** |

## Opis produktu







Ekonomiczna i cicha basenowa pompa ciepła Hydro-S Inverter 16, XP16Csie

+ pokrowiec na zimę

Maks. objętość basenu: 45 m3

Ekonomiczna i cicha basenowa pompa ciepła.

Tytanowy niekorodujący wymiennik, wyświetlacz, sterowanie mikroprocesorowe.

Możliwość zmiany wydajności grzewczej do warunków pogodowych.

Korzystanie z nowości Power/Smart/Silent, prędkość sprężarki i wentylatora można zmieniać w celu zmniejszenia poziomu hałasu i zużycia energii nawet o 50%.

## Dane techniczne:

.

Materiał: stal
Typ: XP16Csie
Typ: poziomy
Moc grzewcza A15/W25: 11.5 - 3.8 kW
Moc silnika: 2.5 - 0.3 kW
Objętość basenu: 45-79 m³
Napięcie: 230VAC
Grupa rabatowa: IA02

## Cechy:

- Etykieta energetyczna: B
- Pompa ciepła typ Inverter oferuje możliwość regulacji wydajności grzewczej do warunków pogodowych
- Za pomocą przycisku wyboru max / Std / min można zmniejszyć zużycie energii
- Wysoka sprawność COP 8.2
- Model "Wszystkie sezony", stosowane od -5°C
- Obudowa stal
- pełno przelotowy
- Łatwa regulacja temperatury za pomocą wyświetlacza LCD
- Wszystkie funkcje są sterowane przez mikroprocesor
- Cicha praca z niskim hałasem sprężarki i wielu prędkościowego wentylatora
- Gaz R410 przyjazny dla środowiska pracy
- Funkcja automatycznego rozmrażania
- tytanowy wymiennik ciepła  soli i chloru
- w czujniku przepływu, korek spustowy i tłumik drgań
- maksymalna objętość wody w zależności od średniej temperatury zewnętrznej

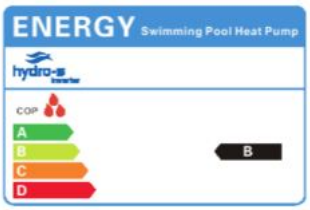


- Moduł WiFi możliwe

| NR ART. | TYP | MOC GRZEWCZA A15/W25 | MOC SILNIKA | COP A15/W25 | MAKS.OBJĘTOŚĆ BASENU | PRZEPŁYW | PG |
|---|---|---|---|---|---|---|---|
| 7021084 | XP05Csie | 4.0 - 2.3 kW | 1.1 - 0.3 kW | 5.4 - 4.5 | 15 $m^3$ | 2.5 $m^3/h$ | IA02 |
| 7021085 | XP06Csie | 5.1 - 2.5 kW | 1.1 - 0.3 kW | 6.5 - 5.1 | 20 $m^3$ | 2.5 $m^3/h$ | IA02 |
| 7021086 | XP09Csie | 7.1 - 1.9 kW | 1.5 - 0.2 kW | 7.5 - 5.1 | 30 $m^3$ | 3.0 $m^3/h$ | IA02 |
| 7021087 | XP12Csie | 8.2 - 3.5 kW | 1.9 - 0.2 kW | 5.8 - 4.4 | 35 $m^3$ | 3.7 $m^3/h$ | IA02 |
| 7021088 | XP16Csie | 11.5 - 3.8 kW | 2.5 - 0.3 kW | 5.8 - 4.2 | 45 $m^3$ | 4.9 $m^3/h$ | IA02 |
| 7021089 | XP20Csie | 14.6 - 3.4 kW | 3.0 - 0.3 kW | 5.8 - 4.0 | 55 $m^3$ | 5.0 $m^3/h$ | IA02 |

| HYDRO-S INVERTER | TYP | XP05CSIE | XP06CSIE | XP09CSIE |
|---|---|---|---|---|
| Nr art. | | 7021084 | 7021085 | 7021086 |
| Moc grzewcza A27/W25 | kW | 4.9-3.2 | 5.5-3.3 | 8-3.5 |
| Moc grzewcza A15/W25 | kW | 4-2.3 | 4.5-2.4 | 6.2-2.5 |
| Pobór mocy | kW | 0.96-4.3 | 1.04-0.43 | 1.42-0.43 |
| Maksymalna objetość basenu* | $m^3$ | 15 | 18 | 25 |
| Maksymalne natężenie | A | 4.2 | 4.8 | 6.1 |
| Pobór prądu | A | 7 | 7 | 10 |
| COP at A27/W27 | | 7.4-5.1 | 7.7-5.3 | 8-5.6 |
| COP at A15/W25 | | 5.4-4.5 | 5.6-4.5 | 5.8-4.4 |
| Zasilanie | V/Ph/Hz | 220-240/1/50 | 220-240/1/50 | 220-240/1/50 |
| Kontroler | | elektroniczny | elektroniczny | elektroniczny |
| Kompresor | | tytanowy | tytanowy | tytanowy |
| Typ kompresora | | DC Inverter Rotary | DC Inverter Rotary | DC Inverter Rotary |
| Marka kompresora | | GMCC/TOSHIBA | GMCC/TOSHIBA | GMCC/TOSHIBA |
| Czynnik chłodzący | | R410A | R410A | R410A |
| Ilość wentylatorów | | 1 | 1 | 1 |
| Kierunek wentylatora | | poziomy | poziomy | poziomy |
| Poziom hałasu (1 m) | dB(A) | 47-50 | 48-50 | 48-50 |
| Podłączenie wody | mm | 50 | 50 | 50 |
| Nominalny przepływ wody | $m^3/h$ | 2.5 | 2.5 | 2.8 |
| Ekwiwalent $CO_2$ | Tona | 1.5 | 1.7 | 2.0 |
| Wymiary netto | mm | 935/360/545 | 935/360/545 | 935/360/545 |
| Wymiary transportowe | mm | 1060/380/595 | 1060/380/595 | 1060/380/595 |
| Waga netto / Waga transportowa | Kg | 46/49 | 51/54 | 60/63 |

| HYDRO-S INVERTER | TYP | XP12CSIE | XP16CSIE | XP20CSIE |
|---|---|---|---|---|
| Nr art. | | 7021087 | 7021088 | 7021089 |
| Moc grzewcza A27/W25 | kW | 12-4.8 | 15-5.3 | 19-4.7 |
| Moc grzewcza A15/W25 | kW | 8.2-3.5 | 11.5-3.8 | 14.6-3.4 |
| Pobór mocy | kW | 2.14-0.6 | 2.7-0.66 | 3.7-0.57 |
| Maksymalna objetość basenu* | $m^3$ | 35 | 45 | 55 |
| Maksymalne natężenie | A | 8.2 | 11.9 | 16.4 |
| Pobór prądu | A | 13 | 16 | 24 |
| COP A27/W27 | | 8-5.6 | 8-5.5 | 8.2-5.1 |
| COP A15/W25 | | 5.8-4.4 | 5.8-4.2 | 5.8-4 |
| Zasilanie | V/Ph/Hz | 220-240/1/50 | 220-240/1/50 | 220-240/1/50 |
| Kontroler | | elektroniczny | elektroniczny | elektroniczny |
| Kompresor | | tytanowy | tytanowy | tytanowy |
| Typ kompresora | | DC Inverter Rotary | DC Inverter Rotary | DC Inverter Rotary |
| Marka kompresora | | GMCC/TOSHIBA | MITSUBISHI | MITSUBISHI |
| Czynnik chłodzący | | R410A | R410A | R410A |
| Ilość wentylatorów | | 1 | 1 | 1 |
| Kierunek wentylatora | | poziomy | poziomy | poziomy |
| Poziom hałasu (1 m) | dB(A) | 46-50 | 50-54 | 50-54 |
| Podłączenie wody | mm | 50 | 50 | 50 |
| Nominalny przepływ wody | $m^3/h$ | 3.7 | 4.9 | 5.0 |
| Ekwiwalent $CO_2$ | Tona | 2.2 | 3.4 | 4.9 |
| Wymiary netto | mm | 1065/425/703 | 1065/425/703 | 1103/420/855 |
| Wymiary transportowe | mm | 1135/445/843 | 1135/445/843 | 1160/440/955 |
| Waga netto / Waga transportowa | Kg | 75/80 | 80/85 | 98/113 |

* Pod warunkiem, że jest prawidłowo zaizolowany, model obliczeniowy: min. 4x moc grzewcza (A15 / W25) / max. 7x moc grzewcza (A15 / W25)

Pokrowiec w zestawie:


hydro-S
inverter

Wymiary:

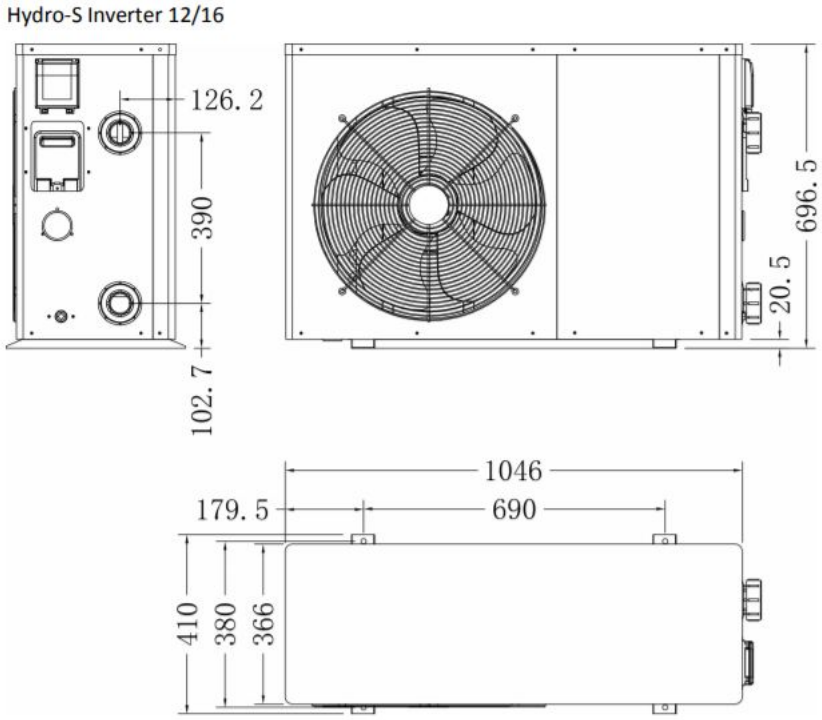
Hydro-S Inverter 12/16
126. 2
390
102. 7
696. 5
20. 5
1046
179. 5
690
410
380
366



# INSTRUKCJA

instrukcja - HYDRO-PRO / PL - str. 112