AQUAMOT
Systemy Uzdatniania Wody

Dane aktualne na dzień: 24-11-2026 15:29

Link do produktu: https://bluewater24.pl/ecosoft-professional-mo6500-4-przemyslowy-system-odwroconej-osmozy-250lh-p-1891.html



Ecosoft Professional MO6500 4″ – przemysłowy system odwróconej osmozy 250l/h

Cena brutto	**16 165,00 zł**
Cena netto	**13 142,28 zł**
Dostępność	**Dostępny**
Czas wysyłki	**3 dni**

Opis produktu



Ecosoft Professional MO6500 4″ – przemysłowy system odwróconej osmozy

Wydajność: ok. 200–300 l/h

Profesjonalna produkcja wody o najwyższej jakości

Ecosoft Professional MO6500 4″ to najbardziej uniwersalny i najczęściej wybierany model z serii Ecosoft Professional, przeznaczony do produkcji wysokiej jakości wody technologicznej. Urządzenie zostało zaprojektowane z myślą o ciągłej pracy w wymagających warunkach przemysłowych, gastronomicznych oraz produkcyjnych, gdzie liczy się niezawodność, wydajność oraz niskie koszty eksploatacji.

System skutecznie usuwa z wody rozpuszczone sole mineralne, metale ciężkie, azotany, siarczany, pestycydy, bakterie, wirusy oraz wiele innych zanieczyszczeń, zapewniając wodę o bardzo wysokiej czystości.



Najpopularniejszy model serii Professional

MO6500 to model, który doskonale sprawdza się zarówno w niewielkich zakładach produkcyjnych, jak i w większych instalacjach technologicznych. Dzięki kompaktowym wymiarom, nowoczesnej konstrukcji oraz wysokiej wydajności może pracować praktycznie wszędzie tam, gdzie niezbędna jest woda o stabilnych parametrach jakościowych.

Urządzenie zostało wyposażone w wysokiej klasy podzespoły renomowanych producentów, co przekłada się na wieloletnią i bezawaryjną eksploatację.

Przystosowany do pracy 24 godziny na dobę

Konstrukcja systemu została opracowana z myślą o ciągłej pracy 24/7. Zastosowanie trwałych komponentów oraz nowoczesnego sterownika umożliwia wielogodzinną, stabilną pracę bez konieczności częstych przestojów.

To rozwiązanie idealne dla zakładów, w których produkcja wody odbywa się przez całą dobę.



Inteligentny sterownik OC5000

System wyposażony został w nowoczesny sterownik OC5000, który odpowiada za automatyczną kontrolę pracy urządzenia.

Sterownik umożliwia między innymi:

- automatyczne uruchamianie i zatrzymywanie systemu,
- kontrolę ciśnienia roboczego,
- zabezpieczenie przed pracą na sucho,
- sygnalizację alarmów,
- kontrolę pracy pompy wysokociśnieniowej,
- indywidualną konfigurację parametrów pracy.

Dzięki temu urządzenie można precyzyjnie dostosować do warunków pracy oraz jakości uzdatnianej wody.

Opcjonalne płukanie permeatem

System może zostać wyposażony w funkcję **automatycznego płukania membrany permeatem.**

Proces ten skutecznie usuwa z powierzchni membrany nagromadzone osady, dzięki czemu:

- wydłuża żywotność membran nawet o 30%,

- poprawia stabilność pracy urządzenia,
- zmniejsza częstotliwość serwisowania,
- ogranicza obciążenie filtrów wstępnych.

To rozwiązanie znacząco obniża koszty eksploatacji całego systemu.

Opcjonalny zestaw mieszania

MO6500 może zostać wyposażony w **układ mieszania,** umożliwiający uzyskanie wody o parametrach idealnie dopasowanych do wymagań technologicznych.
System pozwala na doprowadzenie wody z dowolnego miejsca instalacji uzdatniania lub nawet z innego źródła, zapewniając dużą elastyczność konfiguracji.

Łatwy dostęp serwisowy

Urządzenie zostało zamontowane na solidnej, otwartej ramie stalowej.

Takie rozwiązanie zapewnia:

- łatwy dostęp do wszystkich podzespołów,
- szybką wymianę filtrów,
- wygodne wykonywanie przeglądów,
- skrócenie czasu serwisowania.

Wysokiej klasy komponenty

System wykorzystuje wyłącznie sprawdzone podzespoły renomowanych producentów.

W standardowym wyposażeniu znajdują się między innymi:

- pompa wysokociśnieniowa **Grundfos,**
- sterownik **OC5000,**
- elektrozawory **Danfoss,**
- obudowa membrany 4040,
- membrana osmotyczna 4040 (w oferowanej wersji),
- filtr wstępny,
- manometry kontrolne,
- komplet armatury i orurowania,
- stalowa rama malowana proszkowo.

Gdzie sprawdzi się MO6500?

Urządzenie znajduje zastosowanie między innymi w:

- zakładach produkcyjnych,
- przemyśle spożywczym,
- browarach,
- winiarniach,
- piekarniach,

- mleczarniach,
- zakładach produkujących sery i wędliny,
- restauracjach,
- hotelach,
- laboratoriach,
- myjniach,
- pralniach przemysłowych,
- szklarniach,
- kotłowniach,
- instalacjach technologicznych.



Najważniejsze zalety

✔ ciągła praca 24/7
✔ wysoka skuteczność usuwania zanieczyszczeń
✔ możliwość rozbudowy o dodatkowe opcje
✔ inteligentny sterownik OC5000
✔ opcjonalne płukanie permeatem
✔ opcjonalny zestaw mieszania
✔ wysokiej jakości pompa Grundfos
✔ elektrozawory Danfoss
✔ kompaktowa konstrukcja
✔ łatwy serwis
✔ nowoczesny design
✔ niskie koszty eksploatacji
✔ wysoka niezawodność



Dane techniczne

- Parametr Wartość
- Model Ecosoft Professional MO6500 4″
- Typ urządzenia Przemysłowy system odwróconej osmozy
- Wydajność ok. 200–300 l/h*
- Membrana 1 × 4040 (w oferowanej wersji)
- Sterownik OC5000
- Pompa Grundfos
- Elektrozawory Danfoss
- Zasilanie 230 V / 50 Hz
- Maksymalne ciśnienie robocze do 20 bar
- Praca ciągła Tak – 24/7

**Wydajność zależy od jakości wody zasilającej, temperatury oraz ciśnienia.*

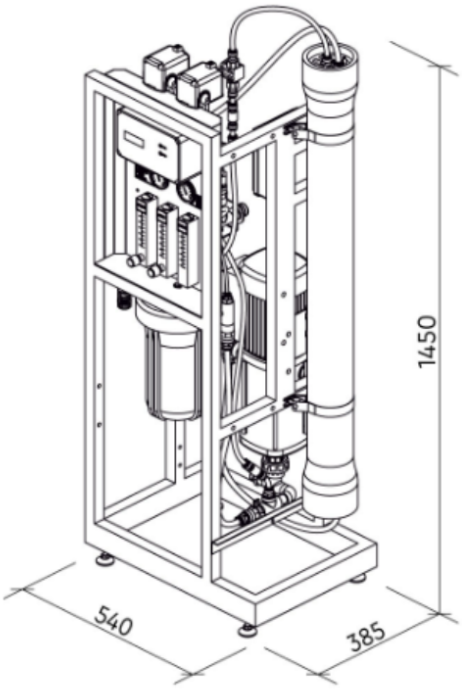

Kupując urządzenie w Bluewater24, otrzymujesz nie tylko wysokiej klasy system odwróconej osmozy, ale również profesjonalne doradztwo techniczne, pomoc w doborze urządzenia do parametrów wody, wsparcie podczas uruchomienia oraz dostęp do materiałów eksploatacyjnych, części zamiennych i serwisu.