AQUAMOT
Systemy Uzdatniania Wody

Dane aktualne na dzień: 24-11-2026 15:29

Link do produktu: https://bluewater24.pl/eco-pompa-ciepla-abs-230vac-czarny-type-plug-play-p4-232-objetosc-basenu-5-16m3-p-1760.html



ECO Pompa ciepła ABS 230VAC czarny type Plug & Play P4,2/32 - objętość basenu: 5 -16m3

Cena brutto	**4 300,00 zł**
Cena netto	**3 495,93 zł**
Dostępność	**Dostępny**

Opis produktu

SYSTEMY GRZEWCZE BASENOWE

ECO Pompa ciepła ABS 230VAC czarny typ Plug & Play 4,2kW/32

Objętość basenu: 5-16 m3



Nr artykułu: 7032423 - **ECO 4,2**
Kolor: czarny
Zasilanie: 230VAC

Cechy:
.

Bardzo lekka, a zarazem bardzo wydajna pompa ciepła. Idealna dla posiadaczy mniejszych basenów.

Typ: Plug & Play
Moc grzewcza A15/W25: 4,2 kW

Materiał: ABS
Napięcie: 230VAC
Objętość basenu: 13-18 m³
Kolor: czarny
Numer produktu: 7032423

Dlaczego warto korzystać z pompy ciepła?

Użytkowanie pompy ciepła do basenu jest bardzo wydajne i ekonomiczne. Każdy 1 kW zużyty przez pompę ciepła jest zwracany do basenu w ilości 4-6 kW. Można więc uzyskać maksymalne korzyści przy minimalnych nakładach. Korzystając z pompy ciepła można zawsze liczyć na niezawodne ogrzewanie przy niskim poziomie hałasu i niskich kosztach.

Jak działa pompa ciepła?

Pompa ciepła wykorzystuje energię słoneczną poprzez pozyskiwanie ciepła z otaczającego ją powietrza i wchłania go. Energia ta jest wykorzystywana do podgrzewania wody w basenie. Woda przepływa przez pompę ciepła oraz przez istniejącą pompę filtrującą i w ten sposób jest ogrzewana.

Gdzie zainstalować pompę ciepła?

Pompa ciepła musi być zainstalowana na zewnątrz, ponieważ pozyskuje ciepło z powietrza zewnętrznego.
Nie należy instalować pompy ciepła w miejscu zamkniętym.

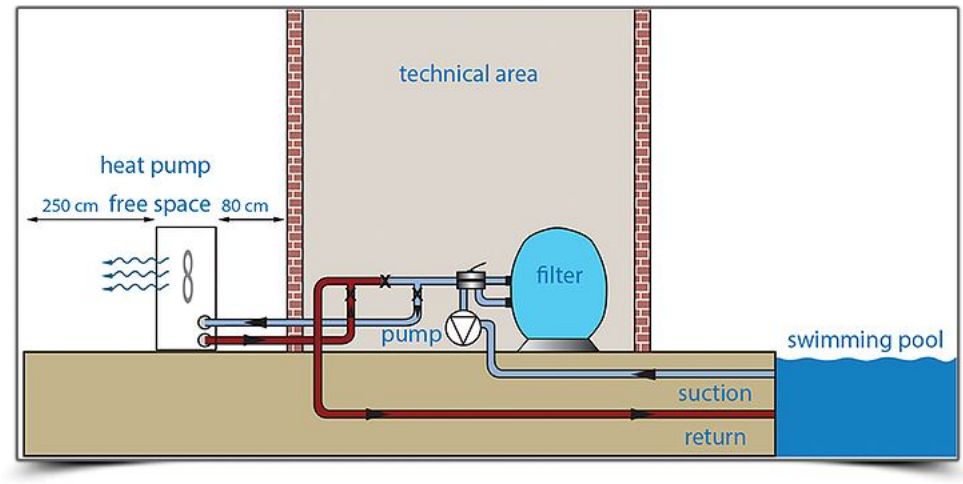

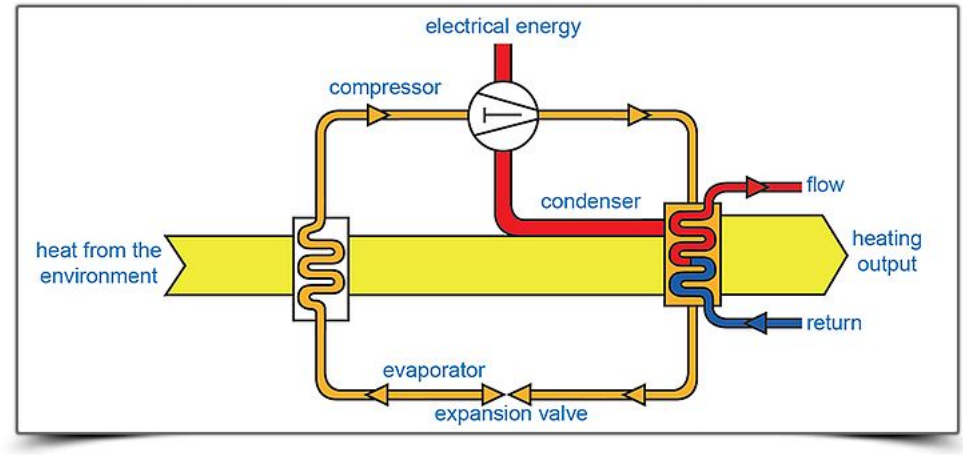

Kiedy używać pompy ciepła?

Pompy ciepła Hydro-Pro mogą ogrzewać basen od kwietnia do października. Można ich używać przy zewnętrznej temperaturze powietrza do -10ºC (Hydro-Pro Premium+ do -10ºC, a Hydro-Pro do -5ºC). To sprawia, że są bardzo wydajne i pozwala cieszyć się długim sezonem nad basenem.

Jaki rodzaj pompy ciepła najlepiej nadaje się do mojego basenu?

Wielkość basenu określa typ pompy ciepła, jakiej potrzebujesz.

Weź jednak pod uwagę stratę ciepła na którą mają wpływ następujące czynniki:

- Rodzaj osłony jakiej używasz
- Liczba godzin pływania w ciągu dnia
- Lokalizacja basenu
- Czy basen umiejscowiony jest w gruncie czy nad poziomem gruntu
- Zawsze należy wybrać pompę ciepła o większej wydajności niż wydajność rzeczywista potrzebna do danego basenu



INSTRUKCJA

instrukcja - HYDRO-PRO / PL - str. 112