AQUAMOT
Systemy Uzdatniania Wody

Dane aktualne na dzień: 24-11-2026 15:29

Link do produktu: https://bluewater24.pl/eco-basenowa-pompa-ciepla-type-plug-play-22-obj-basenu-11-15-m3-p-1322.html



ECO basenowa pompa ciepła , type Plug & Play 2.2 - obj. basenu 11-15 m3

Cena brutto	**3 700,00 zł**
Cena netto	**3 008,13 zł**
Cena poprzednia	~~**3 800,00 zł**~~
Dostępność	**Niedostępny**
Czas wysyłki	**4 dni**

Opis produktu

SYSTEMY GRZEWCZE BASENOWE

Basenowa pompa ciepła Plug&Play ECO A3/32
Objętość basenu: 11-15 **m3**
Materał - stal
Moc grzewcza A15/W25: 2.2 kW
Napięcie 230VAC



Jeśli lubisz pływać w basenie z ciepłą wodą, nie musisz polegać wyłącznie na słońcu.
Pompa ciepła Eco Plug&Play nadaje się do małych naziemnych basenów o pojemności do 12 m3 i jest bardzo łatwa w użyciu.

Cechy:

- Lekka i kompaktowa.
- Temperaturowy wyłącznik bezpieczeństwa.
- Temperatura podgrzewania do 35°C, (wyjście)
- Gaz R32, 3-kroenie mniejsze GWP (Global Warming Potential) jak stary R410A.
- Podłączenie pod waż 32mm.
- Maksymalna objętość basenu zależna od lokalnych warunków.

W razie dodatkowych pytań, jesteśmy do Państwa dyspozycji.

Zapraszamy do kontaktu.
Tel. 508 398 286

Dlaczego warto korzystać z pompy ciepła?

Użytkowanie pompy ciepła do basenu jest bardzo wydajne i ekonomiczne. Każdy 1 kW zużyty przez pompę ciepła jest zwracany do basenu w ilości 4-6 kW. Można więc uzyskać maksymalne korzyści przy minimalnych nakładach. Korzystając z pompy ciepła można zawsze liczyć na niezawodne ogrzewanie przy niskim poziomie hałasu i niskich kosztach.

Jak działa pompa ciepła?

Pompa ciepła wykorzystuje energię słoneczną poprzez pozyskiwanie ciepła z otaczającego ją powietrza i wchłania go. Energia ta jest wykorzystywana do podgrzewania wody w basenie. Woda przepływa przez pompę ciepła oraz przez istniejącą pompę filtrującą i w ten sposób jest ogrzewana.

Gdzie zainstalować pompę ciepła?

Pompa ciepła musi być zainstalowana na zewnątrz, ponieważ pozyskuje ciepło z powietrza zewnętrznego.
Nie należy instalować pompy ciepła w miejscu zamkniętym.

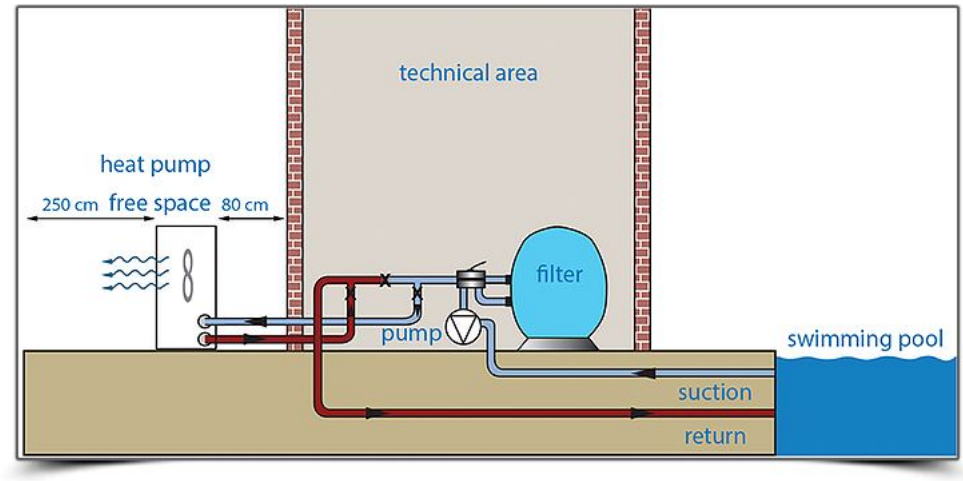

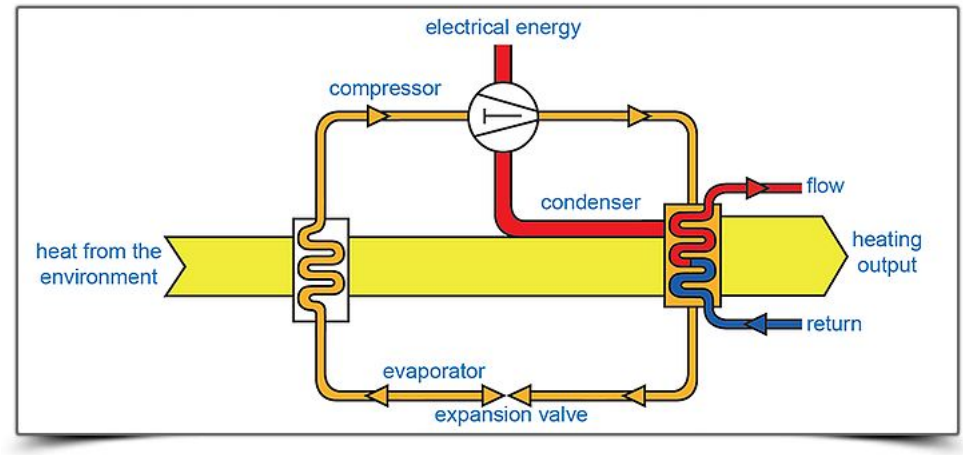

Kiedy używać pompy ciepła?

Pompy ciepła Hydro-Pro mogą ogrzewać basen od kwietnia do października. Można ich używać przy zewnętrznej temperaturze powietrza do -10ºC (Hydro-Pro Premium+ do -10ºC, a Hydro-Pro do -5ºC). To sprawia, że są bardzo wydajne i pozwala cieszyć się długim sezonem nad basenem.

Jaki rodzaj pompy ciepła najlepiej nadaje się do mojego basenu?

Wielkość basenu określa typ pompy ciepła, jakiej potrzebujesz.

Weź jednak pod uwagę stratę ciepła na którą mają wpływ następujące czynniki:

- Rodzaj osłony jakiej używasz
- Liczba godzin pływania w ciągu dnia
- Lokalizacja basenu
- Czy basen umiejscowiony jest w gruncie czy nad poziomem gruntu
- Zawsze należy wybrać pompę ciepła o większej wydajności niż wydajność rzeczywista potrzebna do danego basenu

Gwarancja: 24 miesiące



INSTRUKCJA

instrukcja - HYDRO-PRO / PL - str. 112