AQUAMOT
Systemy Uzdatniania Wody

Dane aktualne na dzień: 24-11-2026 15:35

Link do produktu: https://bluewater24.pl/dozownik-mydla-z-uchwytem-sciennym-rok-87072-p-640.html



Dozownik mydła z uchwytem ściennym ROK-87072

Cena brutto	**250,00 zł**
Cena netto	**203,25 zł**
Dostępność	**Dostępny**
Czas wysyłki	**24 godziny**
Producent	**Blue Water**

Opis produktu

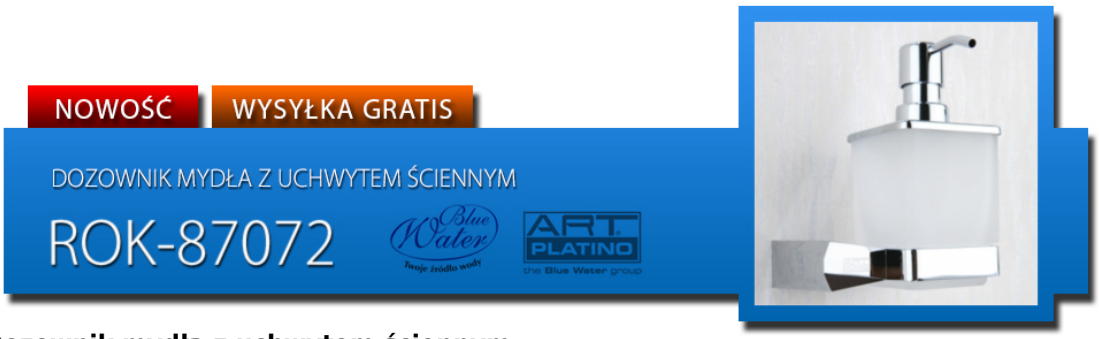

Dozownik mydła z uchwytem ściennym
ROK-87072 - Art Platino

- materiał: MOSIĄDZ
- wykończenie: CHROM
- pojemnik dozownika wykonany z matowego szkła

Producent: Art Platino

Model: ROK-87072

Symbol EAN: 5901730614862

Dozownik mydła z uchwytem ściennym, stanowiący część stylowej **serii** baterii i akcesoriów łazienkowych **ROK**





Mosiądz i chrom, piękno i użyteczność, trwałość wykonania i lekkość designu – oto **dozownik mydła z uchwytem ściennym** z serii akcesoriów łazienkowych ROK. Odrobina elegancji połączona z niezawodną użytecznością, tak ważną w akcesoriach z których korzystamy każdego dnia - bo codzienność to połączenie **siły i piękna**.

Akcesoria łazienkowe **z serii ROK** to połączenie doskonałego gustu i ogromnej praktyczności. Dzięki którym stworzysz niepowtarzalną łazienkę. Linia wzornictwa dopasowana jest do **baterii** serii ROK. Dlatego łącząc je razem, możesz wprowadzić do swojego domu niesamowity klimat i poczucie **komfortu**.

Dozownik mydła doskonale **komponuje** się również z innymi **akcesoriami** dostępnymi w naszej ofercie. Zarówno wieszaki, uchwyty czy pojemniki wykonane w podobnym - **eleganckim i praktycznym** projekcie - stanowią doskonałe wyposażenie dla każdego domu.

Wymiary:

DOZOWNIK MYDŁA Z UCHWYTEM ŚCIENNYM

ROK-87072

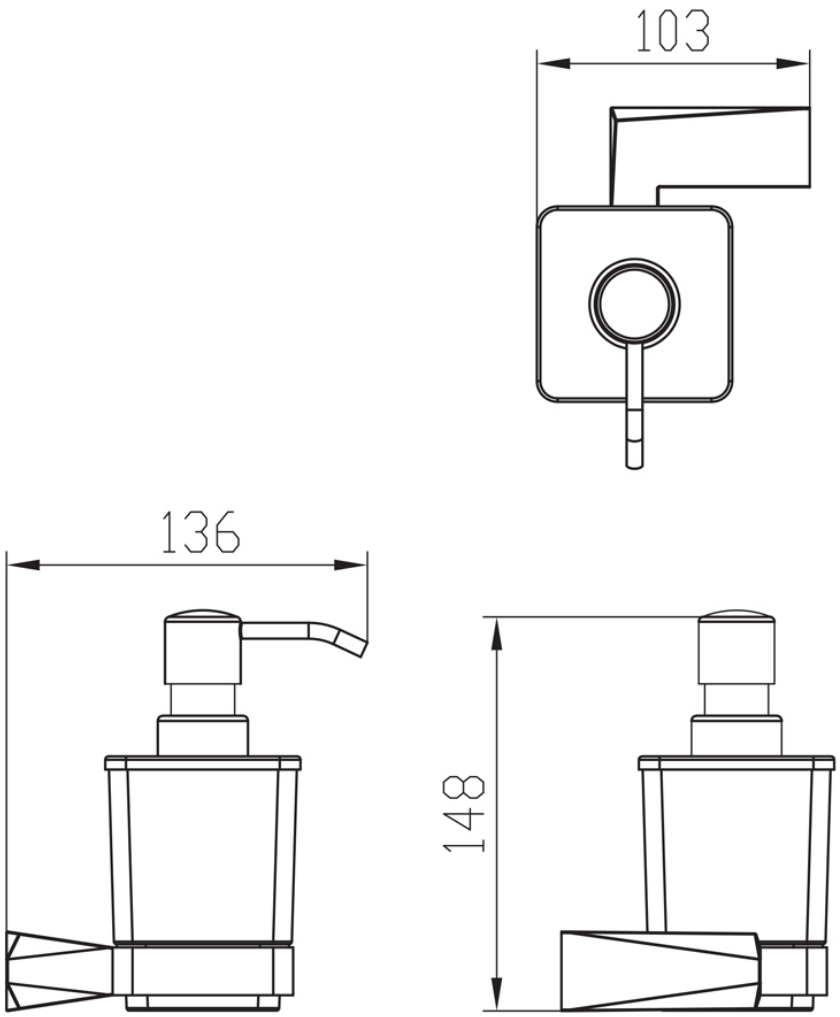


WYSYŁKA
GRATIS