AQUAMOT
Systemy Uzdatniania Wody

Dane aktualne na dzień: 24-11-2026 15:35

Link do produktu: https://bluewater24.pl/blue-water-dozownik-kwadratowy-satyna-p-561.html



Blue Water - dozownik kwadratowy satyna

Cena brutto	**187,00 zł**
Cena netto	**152,03 zł**
Dostępność	**Niedostępny**
Producent	**Blue Water**

Opis produktu

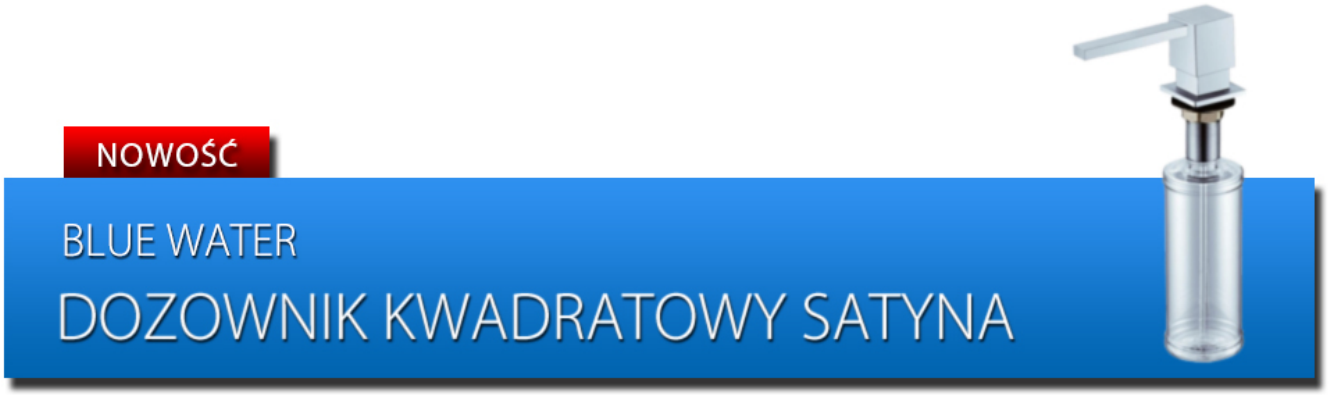

Blue Water
Dozownik Kwadratowy - Satyna

- WIDOCZNA CZĘŚĆ DOZOWNIKA – METALOWA
- PLASTIKOWY POJEMNIK NA PŁYN
- OTWÓR POD DOZOWNIK ∅35

Producent: Blue Water
Model: Dozownik kwadratowy satyna

Symbol EAN: 5901730611137



Eleganckie wykończenie idealnie wpasuje się w łazienkę XXI wieku. Wiemy jak bardzo ważny jest komfort w Twoim domu, dlatego też prezentujemy wyjątkową ofertę marki **Blue Water** - dzięki której możesz urządzić w swoim domu niepowtarzalną łazienkę.



Wymiary:

DOZOWNIK KWADRATOWY

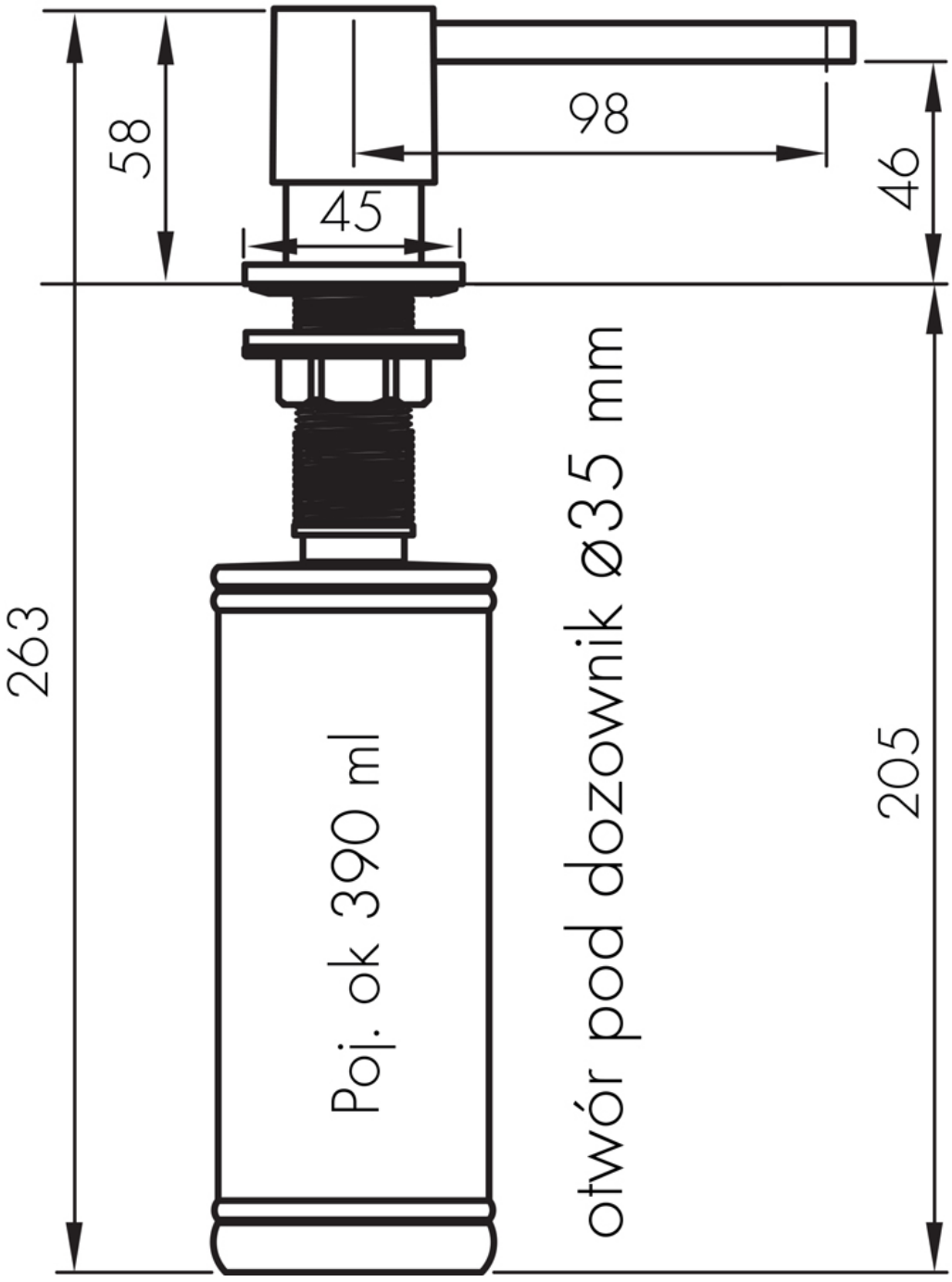




2 LATA
GWARANCJI