AQUAMOT
Systemy Uzdatniania Wody

Dane aktualne na dzień: 24-11-2026 15:41

Link do produktu: https://bluewater24.pl/bateria-wannowa-cal-bwn-kp020c-p-586.html



Bateria wannowa CAL-BWN-KP.020C

Cena brutto	**1 467,00 zł**
Cena netto	**1 192,68 zł**
Dostępność	**Dostępny**
Producent	**Blue Water**

Opis produktu



Bateria wannowa
CALITRI - CAL-BWN-KP.020C - Blue Water

- wykończenie: CHROM
- głowica ceramiczna
- biała wstawka wykonana z porcelany
- w komplecie drążek, wylewka oraz wąż prysznicowy / lub haczyk, wylewka oraz wąż prysznicowy

Producent: Blue Water

Model: CAL-BWN-KP.020C

Symbol EAN: 5901730614022

Bateria **wannowa Calitri**, wykończona chromem i ozdobiona delikatnymi, porcelanowymi wstawkami.





- Elegancki komplet w stylu retro, pięknie prezentujący się w łazience utrzymanej w jasnej, chłodnej kolorystyce. Stylowy charakter podkreślają białe, porcelanowe wstawki przy rączce baterii wannowej oraz przy uchwycie słuchawki prysznicowej.

- Głowica KEROX to gwarancja szczelności, a perlator NEOPERL – bardzo wymierna pomoc w oszczędzaniu wody. To niewielkie sitko umieszczone na końcu wylewki sprawia, że przy każdym uruchomieniu strumienia zużywamy do 50% mniej wody, nie tracąc ani kropli komfortu.

- Gładkie, chromowe wykończenie i białą ceramikę łatwo będzie utrzymać w czystości – wystarczy miękka ściereczka i delikatny środek. Dodatkowo porcelana nie zmieni swojej barwy mimo upływu czasu.

Cenimy wygodę i prostotę, dlatego montaż naszych baterii jest łatwy – wszystkie ich elementy, raz zamocowane, pozostaną na swoim miejscu gwarantując bezawaryjne użytkowanie.

Wymiary:

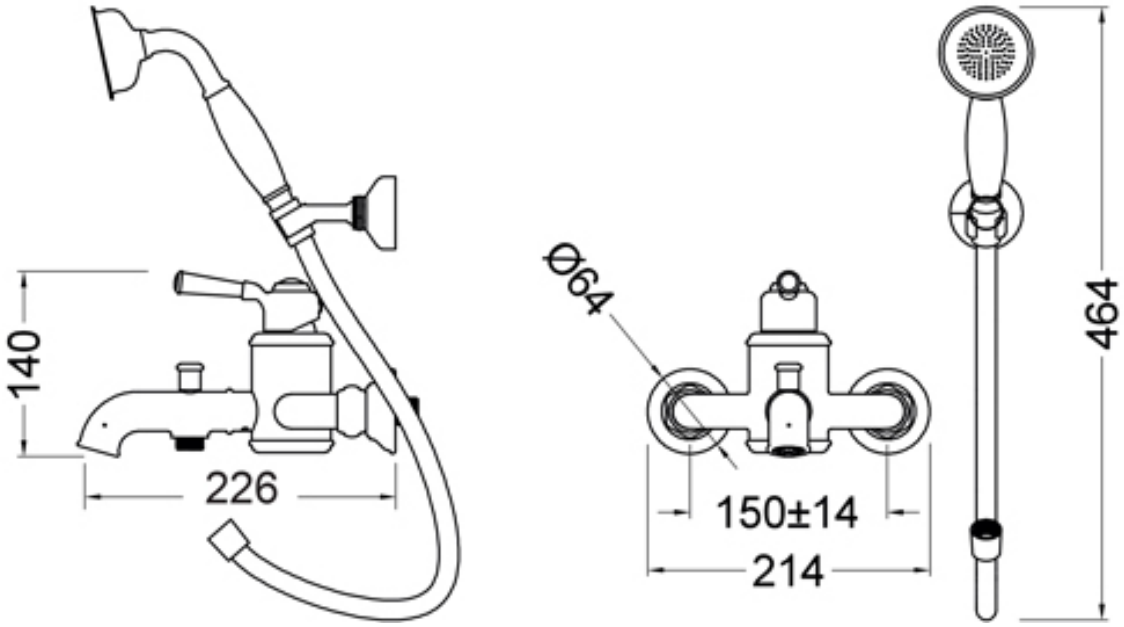
140
226
Ø64
150±14
214
464



Gwarancja, jakiej udzielamy, obejmuje **5 lat** i dotyczy nie tylko samego **korpusu baterii**, ale także jej **wykończenia** i **ceramicznej głowicy**.
Wersja z drążkiem dostępna za dodatkową opłatą.



