AQUAMOT
Systemy Uzdatniania Wody

Dane aktualne na dzień: 24-11-2026 15:41

Link do produktu: https://bluewater24.pl/bateria-umywalkowa-z-natryskiem-typu-bidetta-liwia-liw-bub041c-p-765.html

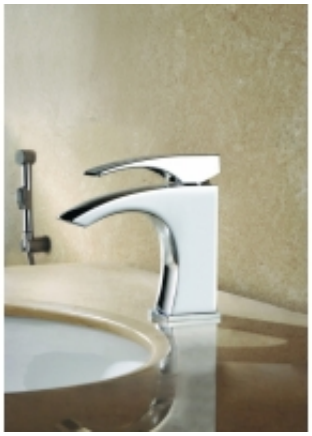

Bateria umywalkowa z natryskiem typu bidetta LIWIA LIW-BUB.041C

Cena brutto	**638,00 zł**
Cena netto	**518,70 zł**
Dostępność	**Niedostępny**
Producent	**Blue Water**

Opis produktu



Bateria umywalkowa z natryskiem typu bidetta
LIWIA LIW-BUB.041C - Blue Water

- wykończenie: CHROM
- głowica ceramiczna
- elastyczne wężyki podłączeniowe 3/8”– 400 mm
- w komplecie haczyk prysznicowy, wąż (120 cm) oraz wylewka typu bidetta
- doskonale spełnia rolę baterii bidetowej, ułatwia również spłukiwanie muszli klozetowej oraz umywalki

Producent: Blue Water

Model: LIW-BUB.041C
Symbol EAN: 5901730613926

Bateria łazienkowa LIW-BUB.041C, z **ceramiczną głowicą**. Stanowiący część serii baterii i akcesoriów **LIWIA**



Baterie **Blue Water** to połączenie elegancji i praktyczności. Smukłe, starannie wykonane i solidne konstrukcje to pomysł na wspaniałą łazienkę.

Eleganckie wykończenie idealnie wpasuje się w łazienkę XXI wieku. Wiemy jak bardzo ważny jest komfort w Twoim domu, dlatego też prezentujemy wyjątkowe baterie od firmy **Blue Water** - dzięki którym możesz urządzić w swoim domu niepowtarzalną łazienkę.

Ceramiczne głowice firmy **KEROX** gwarantują bezawaryjną pracę baterii. Są przy tym bardzo wytrzymałe, nawet jeśli ciśnienie wody nie jest stabilne.

Marka **Blue Water** to starannie dobrane baterie, deszczownice i akcesoria dla Twojej łazienki, sprawdź pozostałe **nasze aukcje** i skompletuje pełne wyposażenie do swojego domu - w **nowoczesnym i eleganckim wzornictwie**. Niech wszystko do siebie pasuje i współgra w harmonii a zobaczysz jak odpowiedni wystrój wpływa na **dobre samopoczucie**.

Cenimy wygodę i prostotę, dlatego montaż naszych baterii jest łatwy – wszystkie ich elementy, raz zamocowane, pozostaną na swoim miejscu gwarantując bezawaryjne użytkowanie.



Wymiary:

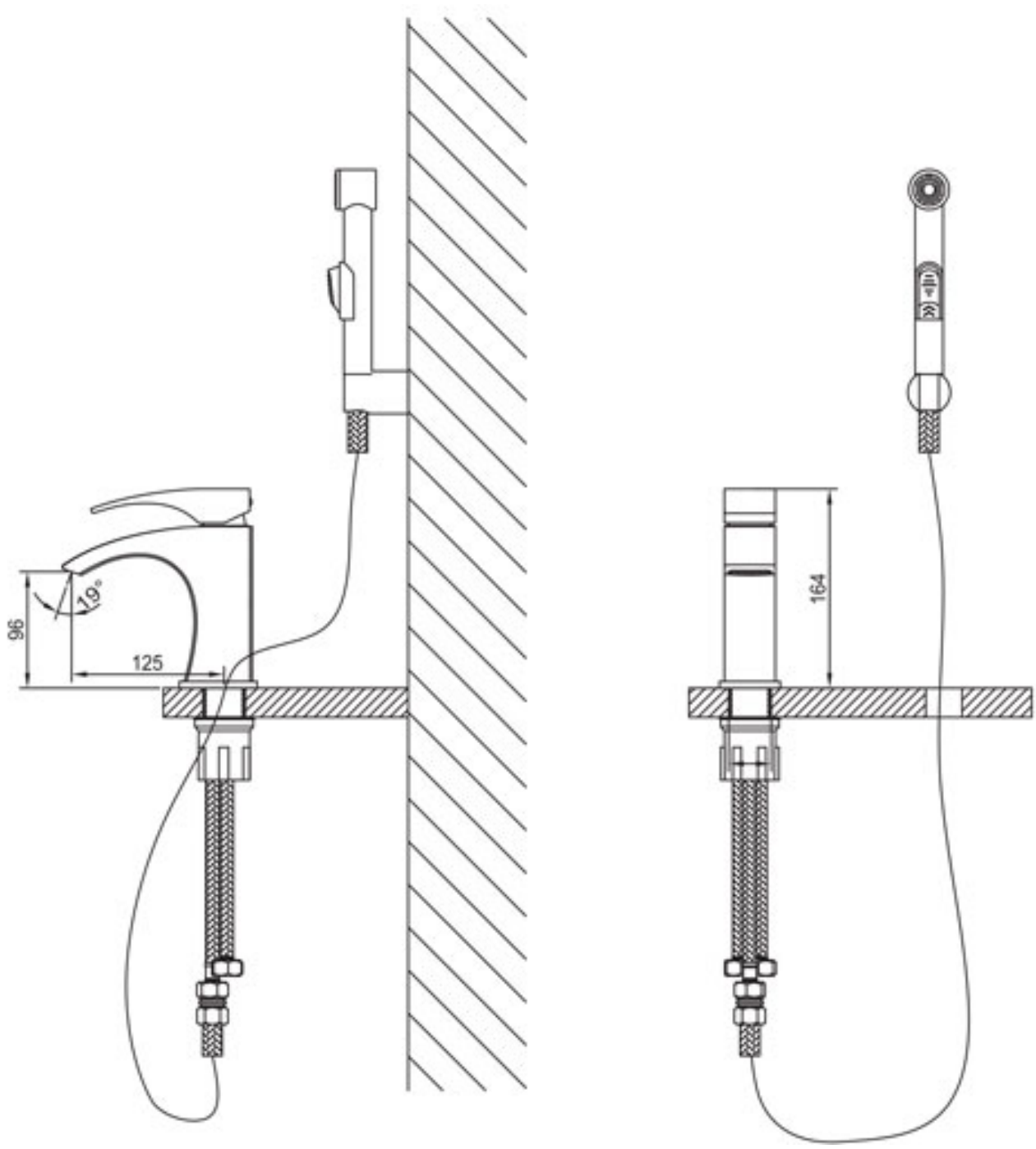
96
19°
125
164


WYSYŁKA
GRATIS

