AQUAMOT
Systemy Uzdatniania Wody

Dane aktualne na dzień: 24-11-2026 15:28

Link do produktu: https://bluewater24.pl/bateria-umywalkowa-cal-bun010c-p-581.html



Bateria umywalkowa CAL-BUN.010C

Cena brutto	**648,00 zł**
Cena netto	**526,83 zł**
Dostępność	**Aktualnie niedostępny**
Producent	**Blue Water**

Opis produktu



Bateria umywalkowa
CALITRI - CAL-BUN.010C - Blue Water

- wykończenie: CHROM
- głowica ceramiczna
- biała wstawka wykonana z porcelany
- elastyczne wężyki podłączeniowe 3/8“ – 400 mm

Producent: Blue Water

Model: CAL-BUN.010C

Symbol EAN: 5901730613971

Bateria **umywalkowa Calitri**, wykończona chromem i ozdobiona delikatnymi, porcelanowymi wstawkami.




100%
SATYSFAKCJI

Bateria Calitri pięknie prezentuje się przy łazienkowej umywalce, zachowując niepowtarzalny styl i ciesząc wygodą użytkowania. Wygląd retro w połączeniu z nowoczesnością komponentów, takich jak głowica KEROX czy perlator NEOPERL tworzą komfortową, niezawodną i elegancką baterię w delikatnych, chłodnych barwach.

Głowica – serce baterii – zapewnia jej szczelność, perlator (charakterystyczne sitko na końcu wylewki) pomaga oszczędzać wodę przy każdym użyciu, a porcelanowa wstawka przy rączce podkreśla szlachetność produktu.

Gładkie, chromowe wykończenie i białą ceramikę łatwo będzie utrzymać w czystości – wystarczy miękka ściereczka i delikatny środek. Dodatkowo porcelana nie zmieni swojej barwy mimo upływu czasu.

Cenimy wygodę i prostotę, dlatego montaż naszych baterii jest łatwy – wszystkie ich elementy, raz zamocowane, pozostaną na swoim miejscu gwarantując bezawaryjne użytkowanie.

Wymiary:

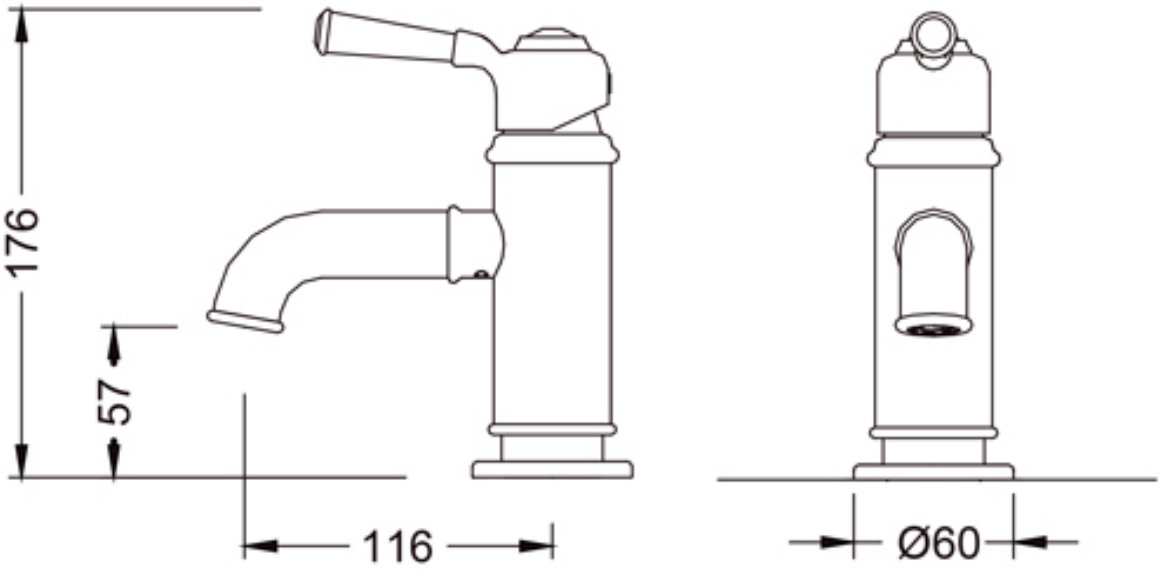



Gwarancja, jakiej udzielamy, obejmuje **5 lat** i dotyczy nie tylko samego **korpusu baterii**, ale także jej **wykończenia** i **ceramicznej głowicy**.


GWARANCJA
5 LAT


WYSYŁKA
GRATIS