AQUAMOT
Systemy Uzdatniania Wody

Dane aktualne na dzień: 24-11-2026 15:36

Link do produktu: https://bluewater24.pl/bateria-prysznicowa-termostatyczna-term-ter-bpkt030c-p-482.html



Bateria prysznicowa - termostatyczna: TERM TER-BPKT.030C

Cena brutto	**650,00 zł**
Cena netto	**528,46 zł**
Dostępność	**Dostępny**
Czas wysyłki	**24 godziny**
Producent	**Blue Water**

Opis produktu



Bateria prysznicowa - termostatyczna
TERM - TER-BPKT.030C - Art Platino

- wykończenie: CHROM
- głowica ceramiczna
- głowica termostatyczna
- rączka ustawienia temperatury z przyciskiem bezpieczeństwa

Producent: Art Platino

Model: TER-BPKT.030C

Symbol EAN: 5901730613513



Bateria prysznicowa z **termostatyczną głowiący**, oraz **chromowym** wykończeniem i rączką ustawienia temperatury z **przyciskiem bezpieczeństwa**



Ekskluzywna bateria **prysznicowa**, z ceramiczną głowicą, dzięki której codzienne czynności staną się czystą przyjemnością.

Eleganckie wykończenie idealnie wpasuje się w łazienkę XXI wieku. Wiemy jak bardzo ważny jest komfort w Twoim domu, dlatego też prezentujemy wyjątkowe baterie od firmy Art Platino - dzięki którym możesz urządzić w swoim domu niepowtarzalną łazienkę.

Ceramiczne głowice firmy KEROX gwarantują **bezawaryjną pracę** baterii. Są przy tym bardzo **wytrzymałe,** nawet jeśli ciśnienie wody nie jest stabilne.

Cenimy wygodę i prostotę, dlatego montaż naszych baterii jest łatwy - wszystkie ich elementy, raz zamocowane, pozostaną na swoim miejscu gwarantując bezawaryjne użytkowanie.

Wymiary:

BATERIA PRYSZNICOWA TERMOSTATYCZNA

TER-BPKT-030C

ART PLATINO
the Blue Water group

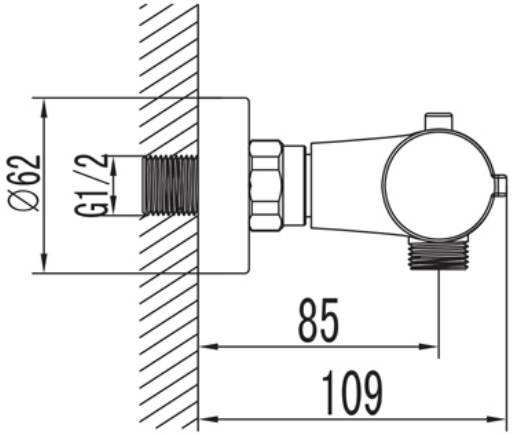

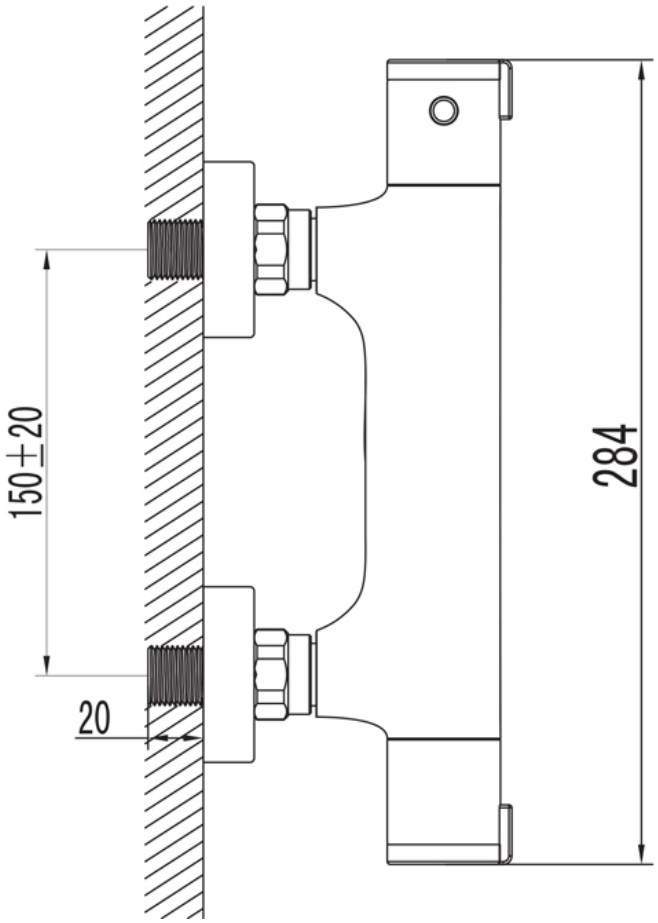

Gwarancja, jakiej udzielamy, obejmuje **5 lat** i dotyczy nie tylko samego **korpusu baterii**, ale także jej **wykończenia** i **ceramicznej głowicy**.



