AQUAMOT
Systemy Uzdatniania Wody

Dane aktualne na dzień: 24-11-2026 15:41

Link do produktu: https://bluewater24.pl/bateria-podtynkowa-jednouchwytowa-z-przelacznikiem-cal-bpd220c-p-585.html



Bateria podtynkowa jednouchwytowa z przełącznikiem CAL-BPD.220C

Cena brutto	**833,00 zł**
Cena netto	**677,24 zł**
Dostępność	**Dostępny**
Czas wysyłki	**24 godziny**
Producent	**Blue Water**

Opis produktu



Bateria podtynkowa jednouchwytowa z przełącznikiem
CALITRI - CAL-BPD.220C - Blue Water

- wykończenie: CHROM
- głowica ceramiczna
- biała wstawka wykonana z parcelany
- 4xG 1/2” (dwa wejścia i dwa wyjścia)
- minimalna grubość ściany 7 cm
- przełącznik prysznica z blokadą

Producent: Blue Water

Model: CAL-BPD.220C

Symbol EAN: 5901730614053

Bateria **podtynkowa jednouchwytowa z przełącznikiem Calitri**, wykończona chromem i ozdobiona delikatnymi, porcelanowymi wstawkami.





- Elegancka, komfortowa i sprawiająca wrażenie dyskretnej dzięki podtynkowemu rozwiązaniu. Utrzymana w jasnych, chłodnych barwach, idealnie komponująca się z pozostałymi elementami serii Calitri, **stylowa bateria łazienkowa** to pomysł na piękną w swojej funkcjonalności przestrzeń.

- Wszystkie komponenty pracują zgodnie na jej trwałość, szczelność i estetykę: serce baterii - głowica wykonana przez węgierską firmę KEROX, trójwarstwowe wykończenie czy elegancka, porcelanowa wstawka przy rączce. Tę gładką biel, podobnie jak wykończenie z chromu, zawsze łatwo będzie utrzymać w czystości, a białe elementy zawsze pozostaną białe.

- Niezawodna głowica węgierskiej firmy KEROX zapewni baterii szczelność na długi czas – to właśnie owo „serce baterii” decyduje o jej żywotności.

- Komfort i elegancja na okrągło – czas mierzony pięknem.

Cenimy wygodę i prostotę, dlatego montaż naszych baterii jest łatwy – wszystkie ich elementy, raz zamocowane, pozostaną na swoim miejscu gwarantując bezawaryjne użytkowanie.

Wymiary:

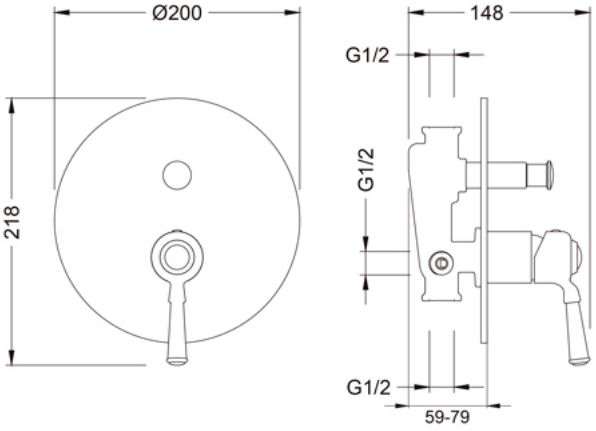



Gwarancja, jakiej udzielamy, obejmuje **5 lat** i dotyczy nie tylko samego **korpusu baterii**, ale także jej **wykończenia** i **ceramicznej głowicy**.


GWARANCJA
5 LAT


WYSYŁKA
GRATIS