AQUAMOT
Systemy Uzdatniania Wody

Dane aktualne na dzień: 24-11-2026 15:44

Link do produktu: https://bluewater24.pl/bateria-lazienkowa-wannowa-term-ter-bwnt022c-p-483.html



Bateria łazienkowa wannowa TERM TER-BWNT.022C

Cena brutto	**750,00 zł**
Cena netto	**609,76 zł**
Dostępność	**Dostępny**
Czas wysyłki	**24 godziny**
Producent	**Blue Water**

Opis produktu



Bateria wannowa - termostatyczna
TERM - TER-BWNT.022C - Art Platino

- wykończenie: CHROM
- głowica ceramiczna
- głowica termostatyczna
- przełącznik prysznica z blokadą
- rączka ustawienia temperatury z przyciskiem bezpieczeństwa

Producent: Art Platino

Model: TER-BWNT.022C

Symbol EAN: 5901730613506

Bateria wannowa z **termostatyczną głowiący**, oraz **chromowym** wykończeniem i rączką ustawienia temperatury z **przyciskiem bezpieczeństwa**





Ekskluzywna bateria **prysznicowa**, z ceramiczną głowicą, dzięki której codzienne czynności staną się czystą przyjemnością.

Eleganckie wykończenie idealnie wpasuje się w łazienkę XXI wieku. Wiemy jak bardzo ważny jest komfort w Twoim domu, dlatego też prezentujemy wyjątkowe baterie od firmy Art Platino - dzięki którym możesz urządzić w swoim domu niepowtarzalną łazienkę.

Ceramiczne głowice firmy KEROX gwarantują **bezawaryjną pracę** baterii. Są przy tym bardzo **wytrzymałe,** nawet jeśli ciśnienie wody nie jest stabilne.

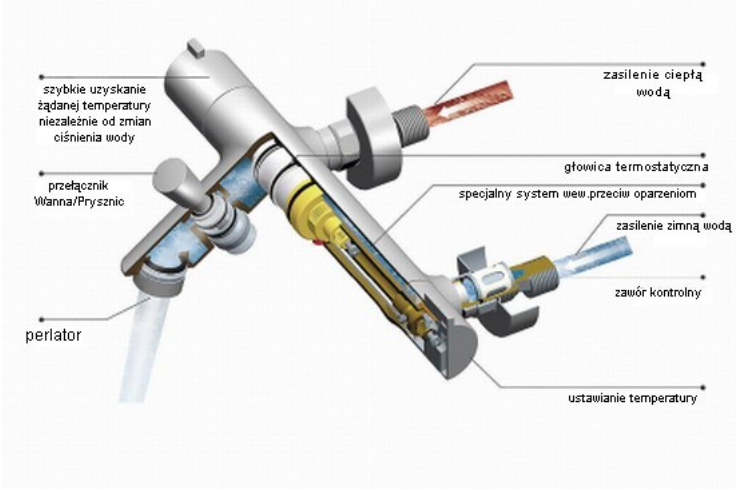

Cenimy wygodę i prostotę, dlatego montaż naszych baterii jest łatwy - wszystkie ich elementy, raz zamocowane, pozostaną na swoim miejscu gwarantując bezawaryjne użytkowanie.

Wymiary:

BATERIA WANNOWA TERMOSTATYCZNA

TER-BWNT-022C

ART PLATINO
the Blue Water group

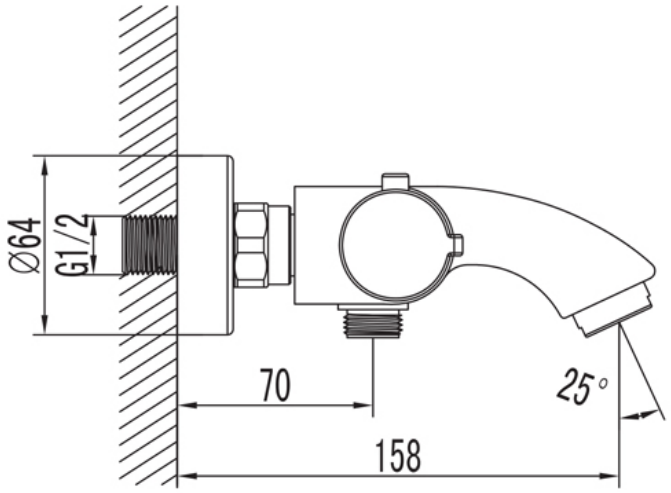

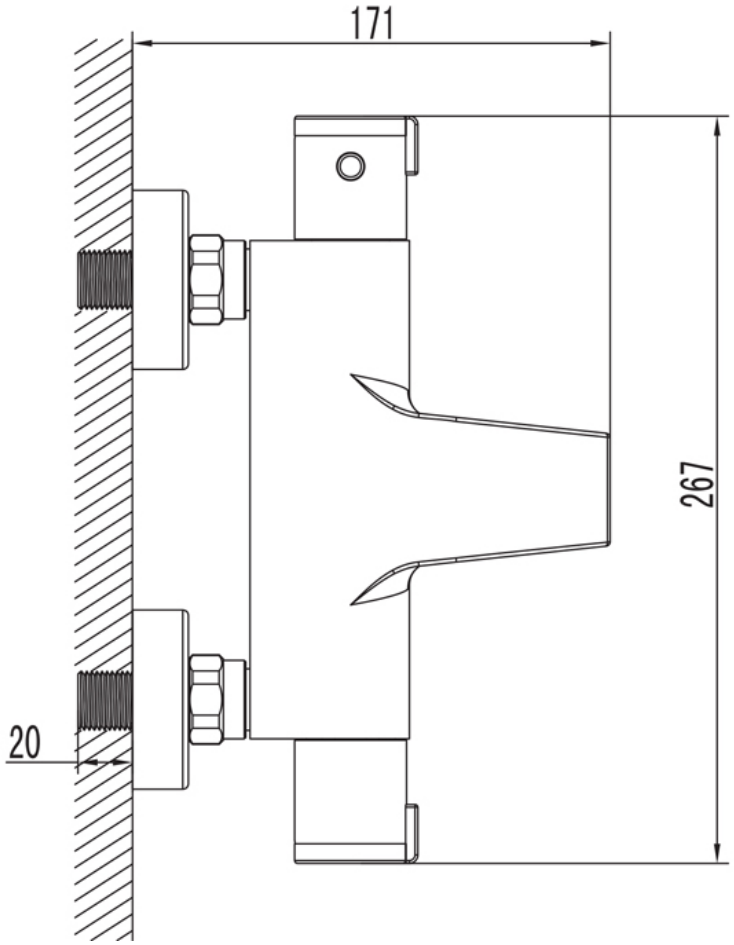

Gwarancja, jakiej udzielamy, obejmuje **5 lat** i dotyczy nie tylko samego **korpusu baterii**, ale także jej **wykończenia** i **ceramicznej głowicy**.



