AQUAMOT
Systemy Uzdatniania Wody

Dane aktualne na dzień: 24-11-2026 15:44

Link do produktu: https://bluewater24.pl/bateria-lazienkowa-wannowa-rok-rok-bwn020c-p-525.html




# Bateria łazienkowa - wannowa ROK ROK-BWN.020C

| | |
|---|---|
| Cena brutto | **990,00 zł** |
| Cena netto | **804,88 zł** |
| Dostępność | **Dostępny** |
| Czas wysyłki | **24 godziny** |
| Producent | **Blue Water** |

## Opis produktu




**Bateria wannowa**
**ROK - ROK-BPD.220C - Art Platino**

- wykończenie: CHROM
- głowica ceramiczna
- 4xG1/2” (dwa wejścia i dwa wyjścia)
- minimalna grubość ściany 11 cm
- przełącznik ciśnieniowy

**Producent:** Art Platino

**Model:** ROK-BPD.220C

**Symbol EAN**: 5901730613605

Bateria wannowa z **chromowym wykończeniem** oraz **ceramiczną głowicą**





- Ekskluzywna bateria **wannowa**, z ceramiczną głowicą, dzięki której codzienne czynności staną się czystą przyjemnością.

- Eleganckie wykończenie idealnie wpasuje się w łazienkę XXI wieku. Wiemy jak bardzo ważny jest komfort w Twoim domu, dlatego też prezentujemy wyjątkowe baterie od firmy Art Platino - dzięki którym możesz urządzić w swoim domu niepowtarzalną łazienkę.

- Ceramiczne głowice firmy KEROX gwarantują **bezawaryjną pracę** baterii. Są przy tym bardzo **wytrzymałe,** nawet jeśli ciśnienie wody nie jest stabilne.

Cenimy wygodę i prostotę, dlatego montaż naszych baterii jest łatwy - wszystkie ich elementy, raz zamocowane, pozostaną na swoim miejscu gwarantując bezawaryjne użytkowanie.

**Wymiary:**

# BATERIA WANNOWA
# ROK-BWN.020C

ART PLATINO
the Blue Water group

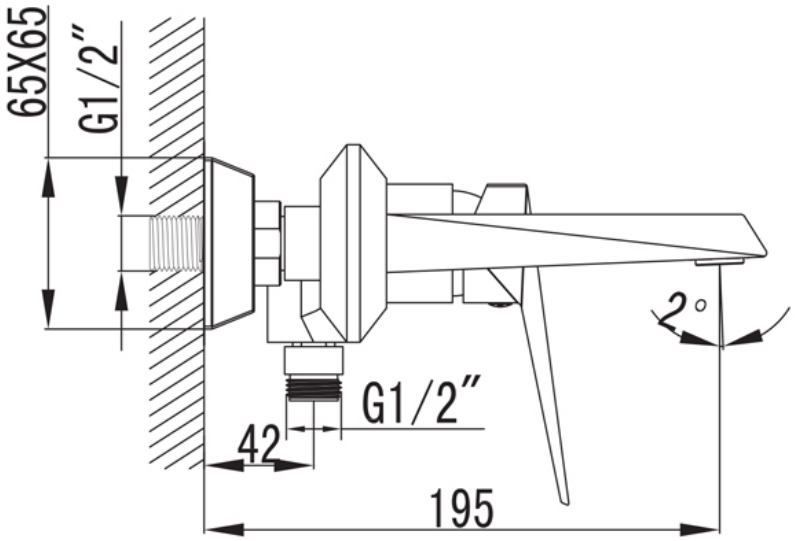


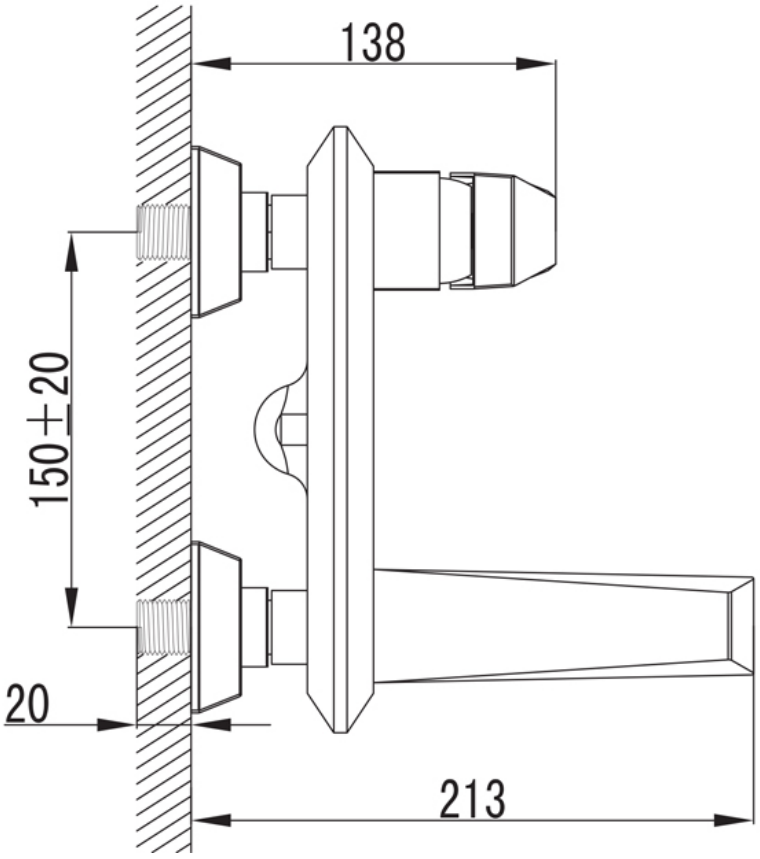

**Gwarancja**, jakiej udzielamy, obejmuje **5 lat** i dotyczy nie tylko samego **korpusu baterii**, ale także jej **wykończenia** i **ceramicznej głowicy**.




