AQUAMOT
Systemy Uzdatniania Wody

Dane aktualne na dzień: 24-11-2026 15:44

Link do produktu: https://bluewater24.pl/bateria-lazienkowa-wannowa-retro-ret-bwn020-p-500.html



Bateria łazienkowa - wannowa: Retro RET-BWN.020

Cena brutto	**680,00 zł**
Cena netto	**552,85 zł**
Dostępność	**Zapytaj o dostępność**
Producent	**Blue Water**

Opis produktu



Bateria wannowa
RETRO - RET-BWN.020 - Blue Water

- wykończenie: STARE ZŁOTO
- głowice ceramiczne
- wąż prysznicowy 150 cm
- wylewka prysznicowa
- przełącznik prysznica z blokadą

Producent: Blue Water

Model: RET-BWN.020

Symbol EAN: 5901730611878

Bateria **wannowa** z **ceramiczną głowiący**, dzięki którym znacznie łatwiejsze będzie mycie i płukanie wszystkich produktów.





- Ekskluzywna bateria wannowa, dzięki której codzienne czynności staną się czystą przyjemnością.
- Eleganckie chromowane wykończenie idealnie wpasuje się w łazienkę XXI wieku

Ceramiczne głowice firmy KEROX gwarantują **bezawaryjną pracę** baterii. Są przy tym bardzo **wytrzymałe,** nawet jeśli ciśnienie wody nie jest stabilne.

Cenimy wygodę i prostotę, dlatego montaż naszych baterii jest łatwy – wszystkie ich elementy, raz zamocowane, pozostaną na swoim miejscu gwarantując bezawaryjne użytkowanie.

Wymiary:

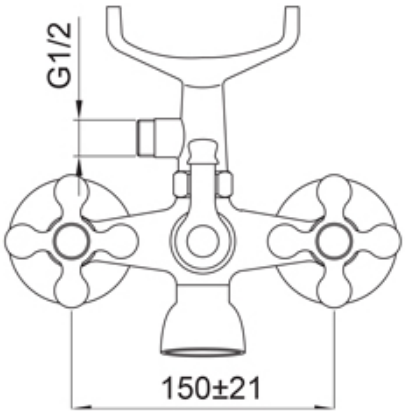

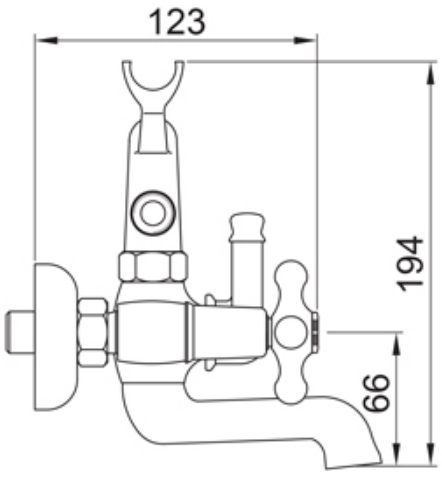



Gwarancja, jakiej udzielamy, obejmuje **5 lat** i dotyczy nie tylko samego **korpusu baterii**, ale także jej **wykończenia** i **ceramicznej głowicy**.

Produkt na zamówienie.


GWARANCJA
5 LAT


WYSYŁKA
GRATIS