AQUAMOT
Systemy Uzdatniania Wody

Dane aktualne na dzień: 24-11-2026 15:36

Link do produktu: https://bluewater24.pl/bateria-lazienkowa-wannowa-podlogowa-nikolas-nik-bwp090c-p-518.html



Bateria łazienkowa - wannowa podłogowa: NIKOLAS NIK-BWP.090C

Cena brutto	**2 890,00 zł**
Cena netto	**2 349,59 zł**
Dostępność	**Dostępny**
Producent	**Blue Water**

Opis produktu



Bateria wannowa podłogowa
NIKOLAS - NIK-BWP.090C - Art Platino

- wykończenie: CHROM
- białe wstawki wykonane z porcelany
- głowice ceramiczne
- mechaniczny przełącznik prysznica
- wąż prysznicowy 150 cm
- wylewka prysznicowa

Producent: Art Platino

Model: NIK-BWP.090C

Symbol EAN: 5901730613476

Bateria wannowa podłogowa z **porcelanowymi wstawkami**, oraz **chromowym** wykończeniem





Trwałość, elegancja i oryginalny design to charakterystyczne cechy baterii wannowej podłogowej z serii Nikolas.
Szczelny, mosiężny korpus i chromowe wykończenie z wplecionymi, porcelanowymi elementami uosabiają niezniszczalność połączoną z lekkością.
Nowoczesność doskonale współgra ze stylem retro.
Wysokiej klasy perlator NEOPERL (sitko na końcu wylewki) zapewnia równy przepływ wody, a ceramiczna głowica SEDAL – jej precyzyjną regulację.
Oryginalny kształt i białe, ceramiczne wstawki nadają baterii łazienkowej Nikolas stylowego wyglądu.

Duża powierzchnia łazienki zobowiązuje do niestandardowych rozwiązań, nie tylko pod względem zagospodarowania przestrzeni, ale także – zaaranżowania jej w taki sposób, aby każdy element wyposażenia łatwo było utrzymać w czystości. Seria **stylowych baterii łazienkowych Nikolas** spełnia oba te wymagania dzięki szerokiej gamie baterii, a także serii akcesoriów łazienkowych w tej samej linii wzorniczej.

Wykonane z wysokiej jakości mosiądzu, pokryte warstwą miedzi, niklu i wykończone chromem, zachowują szczelność i trwałość, a ich gładką powierzchnię zawsze łatwo wyczyścić. Porcelanowe elementy, odporniejsze na czyszczenie niż tworzywo sztuczne, gwarantują niezmienność koloru. Choć **seria Nikolas** utrzymana jest w stylu retro, została wyposażona we współczesne rozwiązania: zapewniające szczelność ceramiczne głowice hiszpańskiej firmy SEDAL oraz kierunkujące strumień wody i ułatwiające jej oszczędzanie perlatory firmy NEOPERL. Potwierdzeniem wysokiej jakości elementów

tworzących baterie łazienkowe jest 5-letnia gwarancja obejmująca głowice, korpus i chromową powłokę.





Cenimy wygodę i prostotę, dlatego montaż naszych baterii jest łatwy – wszystkie ich elementy, raz zamocowane, pozostaną na swoim miejscu gwarantując bezawaryjne użytkowanie.

Wymiary:

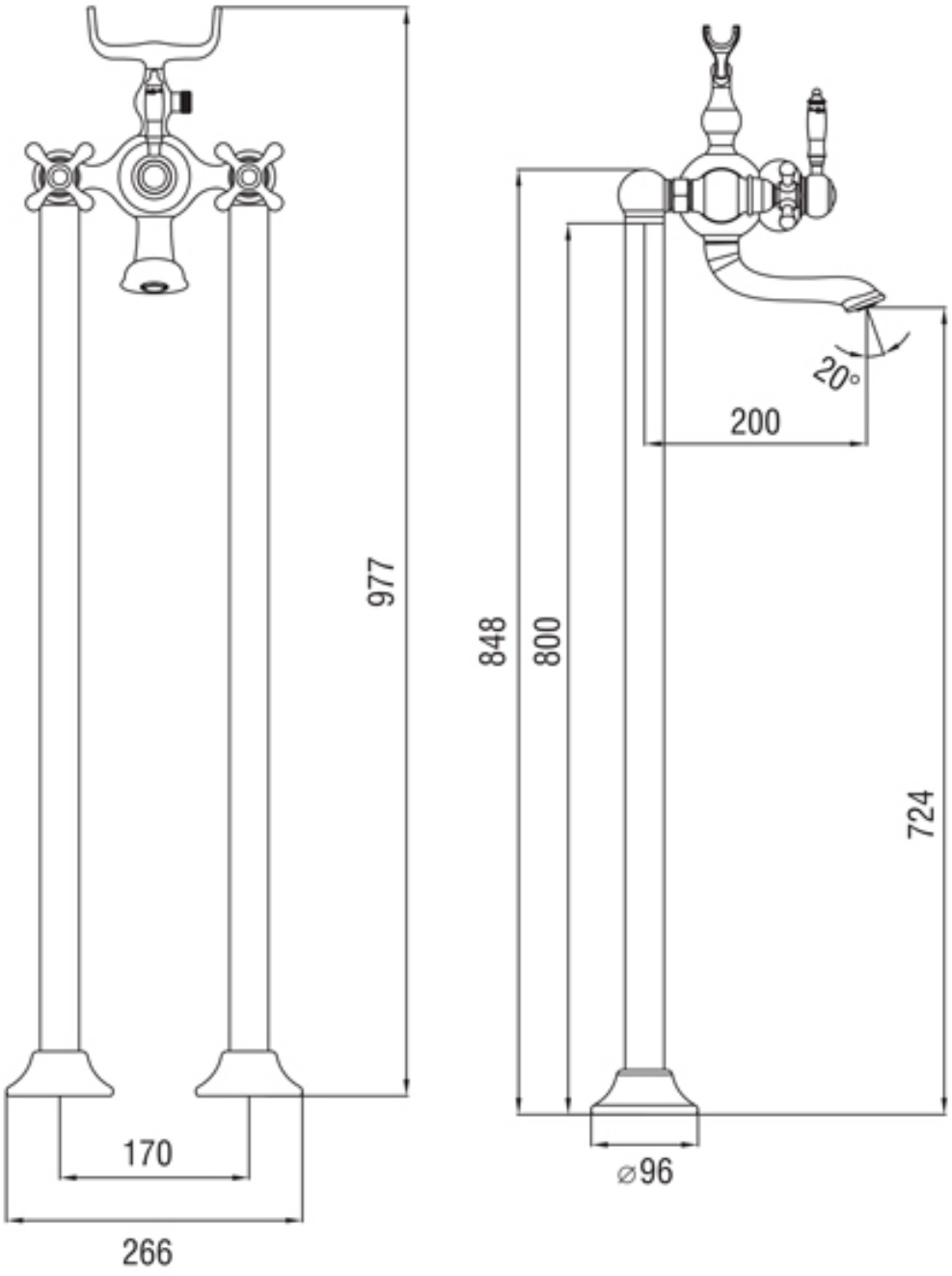

Gwarancja, jakiej udzielamy, obejmuje **5 lat** i dotyczy nie tylko samego **korpusu baterii**, ale także jej **wykończenia** i **ceramicznej głowicy**.


GWARANCJA
5 LAT


WYSYŁKA
GRATIS