AQUAMOT
Systemy Uzdatniania Wody

Dane aktualne na dzień: 24-11-2026 15:44

Link do produktu: https://bluewater24.pl/bateria-lazienkowa-wannowa-nikolas-nik-bwn020c-p-515.html



Bateria łazienkowa - wannowa: NIKOLAS NIK-BWN.020C

Cena brutto	**1 590,00 zł**
Cena netto	**1 292,68 zł**
Dostępność	**Dostępny**
Producent	**Blue Water**

Opis produktu



Bateria wannowa
NIKOLAS - NIK-BWN.020C - Art Platino

- wykończenie: CHROM
- białe wstawki wykonane z porcelany
- głowice ceramiczne
- wąż prysznicowy 150 cm
- wylewka prysznicowa
- mechaniczny przełącznik prysznica

Producent: Art Platino

Model: NIK-BWN.020C

Symbol EAN: 5901730613452

Bateria wannowa z **porcelanowymi wstawkami**, oraz **chromowym** wykończeniem





Ekskluzywna bateria wannowa to kolejny element stylowej serii Nikolas.
Charakter baterii podkreśla bardzo eleganckie połączenie chromu i białych, porcelanowych wstawek z delikatnym, czarnym wzorem.
Gładkie wykończenie baterii wannowej ułatwia utrzymanie jej powierzchni w czystości, a porcelanowe elementy dają nam gwarancję trwałości i niezmienności koloru

Duża powierzchnia łazienki zobowiązuje do niestandardowych rozwiązań, nie tylko pod względem zagospodarowania przestrzeni, ale także – zaaranżowania jej w taki sposób, aby każdy element wyposażenia łatwo było utrzymać w czystości. Seria **stylowych baterii łazienkowych Nikolas** spełnia oba te wymagania dzięki szerokiej gamie baterii, a także serii akcesoriów łazienkowych w tej samej linii wzorniczej.

Wykonane z wysokiej jakości mosiądzu, pokryte warstwą miedzi, niklu i wykończone chromem, zachowują szczelność i trwałość, a ich gładką powierzchnię zawsze łatwo wyczyścić. Porcelanowe elementy, odporniejsze na czyszczenie niż tworzywo sztuczne, gwarantują niezmienność koloru. Choć **seria Nikolas** utrzymana jest w stylu retro, została wyposażona we współczesne rozwiązania: zapewniające szczelność ceramiczne głowice hiszpańskiej firmy SEDAL oraz kierunkujące strumień wody i ułatwiające jej oszczędzanie perlatory firmy NEOPERL. Potwierdzeniem wysokiej jakości elementów tworzących baterie łazienkowe jest 5-letnia gwarancja obejmująca głowice, korpus i chromową powłokę.



Cenimy wygodę i prostotę, dlatego montaż naszych baterii jest łatwy – wszystkie ich elementy, raz zamocowane, pozostaną na swoim miejscu gwarantując bezawaryjne użytkowanie.

Wymiary:

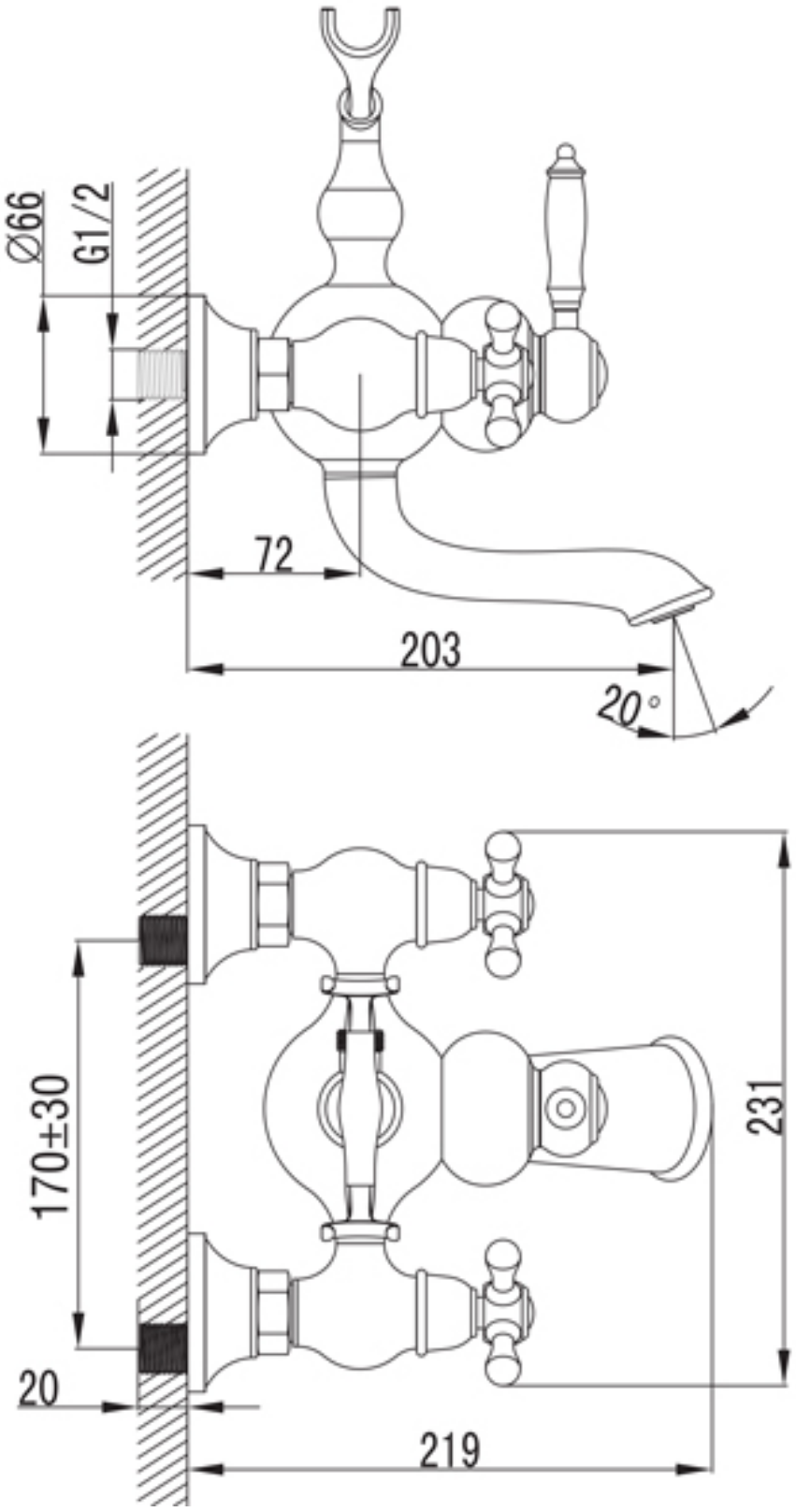

Gwarancja, jakiej udzielamy, obejmuje **5 lat** i dotyczy nie tylko samego **korpusu baterii**, ale także jej **wykończenia** i **ceramicznej głowicy**.


GWARANCJA
5 LAT


WYSYŁKA
GRATIS