AQUAMOT
Systemy Uzdatniania Wody

Dane aktualne na dzień: 24-11-2026 15:44

Link do produktu: https://bluewater24.pl/bateria-lazienkowa-umywalkowa-rok-rok-bun010c-p-520.html

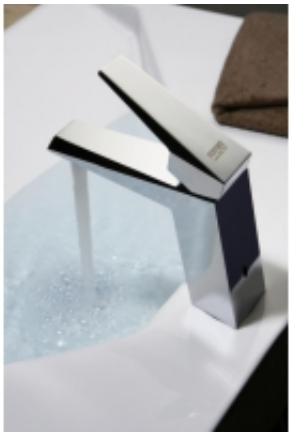

Bateria łazienkowa - umywalkowa ROK ROK-BUN.010C

Cena brutto	**650,00 zł**
Cena netto	**528,46 zł**
Dostępność	**Dostępny**
Czas wysyłki	**24 godziny**
Producent	**Blue Water**

Opis produktu



Bateria umywalkowa
ROK - ROK-BUN.010C - Art Platino

- wykończenie: CHROM
- głowica ceramiczna
- elastyczne wężyki podłączeniowe 3/8”– 400 mm
- w komplecie korek automatyczny

Producent: Art Platino

Model: ROK-BUN.010C

Symbol EAN: 5901730613353

Bateria umywalkowa z **chromowym wykończeniem** oraz **ceramiczną głowicą**


PLATINO



Ekskluzywna bateria **umywalkowa**, z ceramiczną głowicą, dzięki której codzienne czynności staną się czystą przyjemnością.

Eleganckie wykończenie idealnie wpasuje się w łazienkę XXI wieku. Wiemy jak bardzo ważny jest komfort w Twoim domu, dlatego też prezentujemy wyjątkowe baterie od firmy Art Platino - dzięki którym możesz urządzić w swoim domu niepowtarzalną łazienkę.

Ceramiczne głowice firmy KEROX gwarantują **bezawaryjną pracę** baterii. Są przy tym bardzo **wytrzymałe,** nawet jeśli ciśnienie wody nie jest stabilne.



Cenimy wygodę i prostotę, dlatego montaż naszych baterii jest łatwy - wszystkie ich elementy, raz zamocowane, pozostaną na swoim miejscu gwarantując bezawaryjne użytkowanie.

Wymiary:

BATERIA UMYWALKOWA
ROK-BUN.010C

ART PLATINO
the Blue Water group

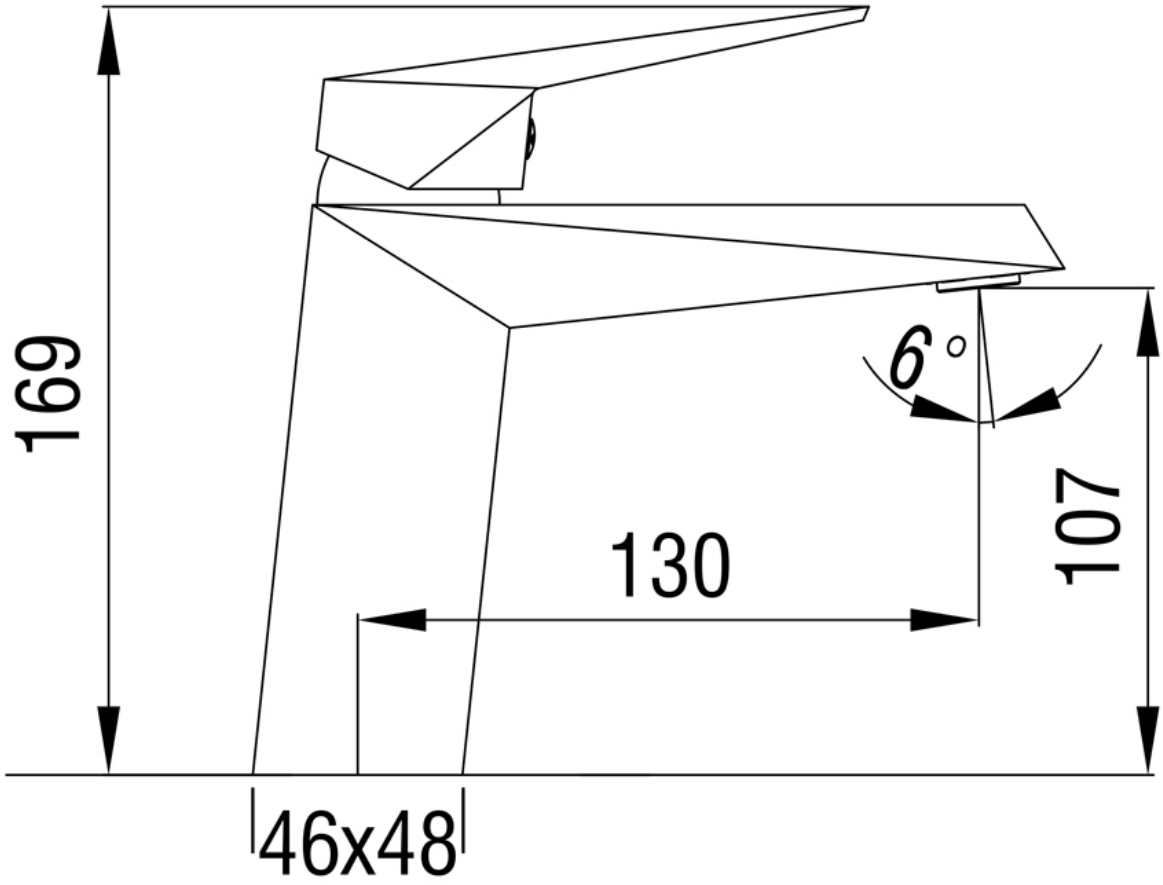

Gwarancja, jakiej udzielamy, obejmuje **5 lat** i dotyczy nie tylko samego **korpusu baterii**, ale także jej **wykończenia** i **ceramicznej głowicy**.


GWARANCJA
5 LAT


WYSYŁKA
GRATIS